2025 PARTS CATALOG

トーハツ船外機 パーツカタログ

TOHATSU

Feel the Wind™

M 4C
M 5B
Models

Serial Number 000001BE～
OB NO.002-21005-0BE 369 2501

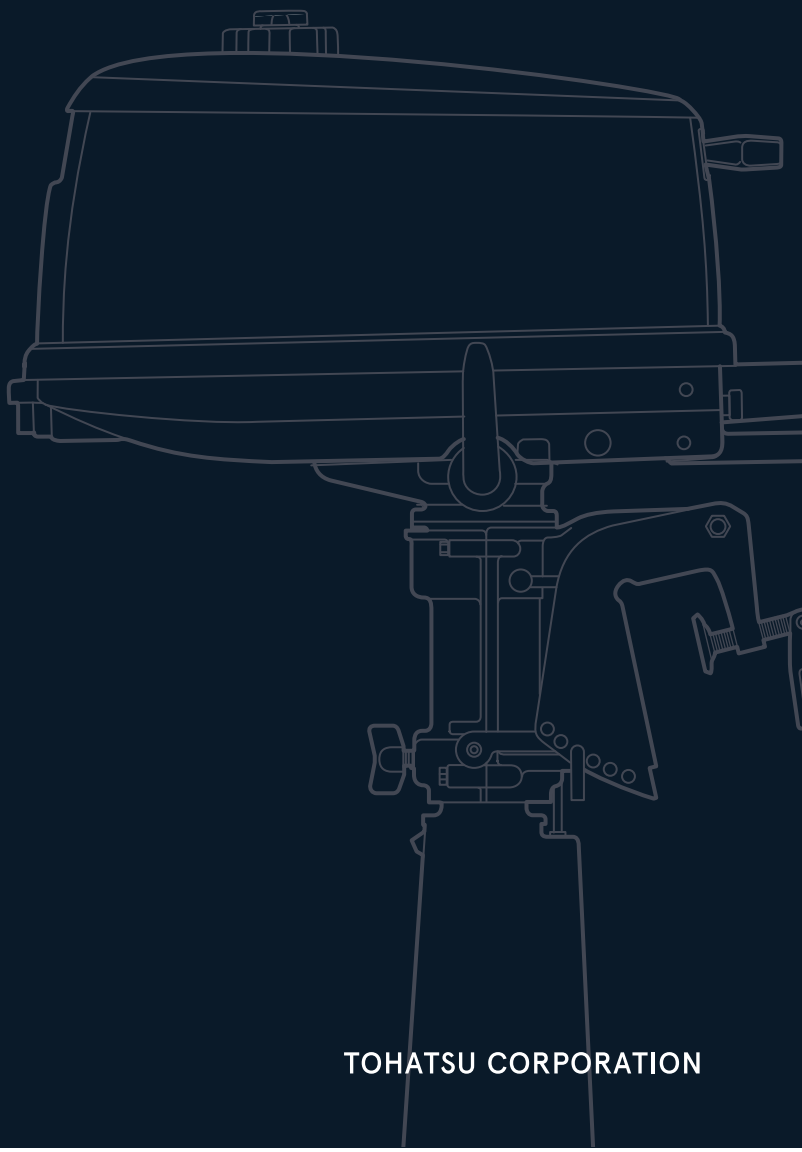

BACKS YOU UP™

TOHATSU CORPORATION

パーツカタログのご使用について

1. このパーツカタログは 2025 年 1 月現在で編集しております。

2. 新設、廃止または変更が生じた場合は、パーツブルテンまたはサービスブルテンにてお知らせ致します。

3. イラストは部品検索の目安として表現していますので、必ずしも現品と形状が一致するわけではありません。

4. 部品をご注文する際は、以下の点に注意し正確にご注文ください。
   ・モデル、製造番号、年式
   ・部品番号、部品名、数量、長さ、色

5. イラストが一つに対して複数の部品番号がある場合は見出番号の枝番、適用モデル、備考をご確認のうえご注文願います。

適用モデル

Ref.No. 見出番号		Part.No. 部品番号	Description 部品名	Q'ty/個数 M4C	Q'ty/個数 M5B	Remarks 備考
1-11	1	369-02113-0	REED VALVE STOPPER リード バルブ ストッパ		1	
1-11	2	393-02113-0	REED VALVE STOPPER リード バルブ ストッパ	1		
1-12		921521-6410	SCREW スクリュ	2	2	
①⑬		369-01210-4	CRANKCASE HEAD クランクケースヘッド	1	1	

枝番（仕様違い）
イラスト位置 No.
Fig. No.

6. アッセンブリまたはキットでの販売部品は、その構成する部品名の頭に（＊）印をつけて表しています。

7. 本文中に記載されている記号は、次の様になっています。

STD	：スタンダード	OPT	：オプション
O/S	：オーバーサイズ	ASSY	：アッセンブリ
DO	：日本国内向け	EX	：海外輸出向け
A	：必要に応じて選択	US	：米国、カナダ向け
		EU	：EU 加盟国、およびその他の国向け

8. オーダー上の注意
   塗装部品の注文に当っては、以下に従ってください。
   パーツナンバーの 4 桁目が大文字アルファベットのものは塗装されています。
   ［カラーコード］
   B ：ブラック
   Q ：アクアマリンブルー
   W：ホワイト
   J ：グレー
   H ：シルバー

   [例示]

エンジンショートブロックキット	ロワユニットアッシ (L)
3B2B87090-7	3B2Q87302-6
B: ブラック	Q: アクアマリンブルー

9. 標準部品のボルト・ナット・ワッシャのサイズ記号に付いて

ボルト　916129 - 0675

- 首下長さ
- 径
- (5) 平座付き、(0,1,2) 座金無し、(6) ばね座付き

ナット・ワッシャ　940121 - 0600

- 径

10. 標準部品のホースのサイズ記号について

ホース　98AL - 40 - 120

- 長さ
- 径

標準部品のホース、パイプは、1 メートル単位で販売しています。必要な長さにカットしてご使用ください。
標準ホース、パイプは異なる用途、位置に使用しないでください。
部品番号、数量は注文時に置き換えられます。パーツカタログの備考を参照ください。

11. 船外機仕様説明

MFS	25	D	E	F	T	L
エンジン形式	馬力	世代	始動方法	操舵方法	チルト方式	シャフト長さ
MFS: 4ストローク M: 2ストローク MX: 2ストローク Everrun	2～140	A~	M: マニュアル E: 電動	F: ティラーハンドル P: リモートコントロール H: マルチティラーハンドル	T: パワートリム&チルト G: ガスアシスト 空白: マニュアルチルト	S：ショート L：ロング UL：ウルトラロング

12. 製造番号表示位置

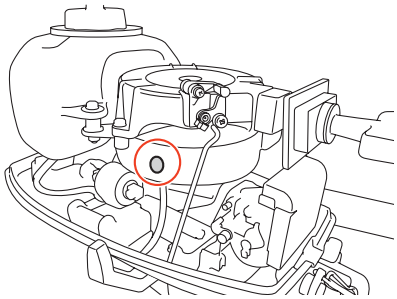

HOW TO USE THIS PARTS CATALOG

1. This Parts Catalog provides information available as of the end of January, 2025.

2. Please keep the Parts Catalog updated each time when receiving the Parts/Service Bulletin describing the addition, discontinuation and/or change of parts.

3. Actual shapes of parts may be different from the illustrations shown in this Parts Catalog because they are described only as a guide for searching parts.

4. When ordering spare parts, pay attention to the following points and order correctly.
   · model, serial number, production year
   · part number, part name, quantity, length, color

5. One illustration is given more than one article number. Please confirm the sub-number, applicable model and remarks before ordering parts.

Applicable model

Ref.No. 見出番号		Part.No. 部品番号	Description 部品名	Q'ty/個数 M4C	Q'ty/個数 M5B	Remarks 備考
1-11	1	369-02113-0	REED VALVE STOPPER リードバルブストッパ		1	
1-11	2	393-02113-0	REED VALVE STOPPER リードバルブストッパ	1		
1-12		921521-6410	SCREW スクリュ	2	2	
1-13		369-01210-4	CRANKCASE HEAD クランクケースヘッド	1	1	

Sub-number describes different specification
Illustration position number
Fig. No.

6. Given mark in (∗) to head of part name shows components of assembly or kit parts.

7. Abbreviation used in this Parts Catalog.

STD	: Standard	OPT	: Optional Parts
O/S	: Over size	ASSY	: Assembly
DO	: Domestic model (Japan model)	EX	: Export model
A	: As required	US	: USA and Canada model
		EU	: EU and other countries model

8. Attention to order
   Please order painted parts in accordance with following.
   Capital letter of the 4th digit indicates color code.
   [Color code]
   B : Black
   Q : Aquamarine Blue
   W : White
   J : Gray
   H : Silver

   [Example]

ENGINE SHORT BLOCK KIT	LOWER UNIT ASSY (L)
3B2B87090-7	3B2Q87302-6
B: Black	Q: Aquamarine Blue

9. Size identification of standard bolt, nut and washer.

BOLT 916129 - 0675

- 0675: Length (not including the head)
- 0675: Diameter
- 916129: (5) with flat washer, (0,1,2) no washer, (6) with spring washer

NUTS & WASHERS 940121 - 0600

- 0600: Diameter

10. Dimensional identification of hose and pipe.

HOSE 98AL - 40 - 120

- 120: Length
- 40: Diameter

Standard hose and pipe are sold by meter.
When replacing the hose or pipe, cut and use at the specified length.

Never use the standard hose and pipe into other purpose or place.

Part number and quantity will be superseded when ordering the parts. Refer to remark in this Parts Catalog.

11. Model description

MFS	25	D	E	F	T	L
Engine type	Horse power	Product generation	Starting system	Steering system	Tilt system	Shaft length
MFS: 4 stroke M: 2 stroke MX: 2 stroke Everrun	2 to 140	A and up	M: Manual E: Electric	F: Tiller handle P: Remote control H: Multi-function tiller handle	T: Power trim & tilt G: Gas assist Blank: Manual tilt	S: Short L: Long UL: Ultra long

12. Serial number location

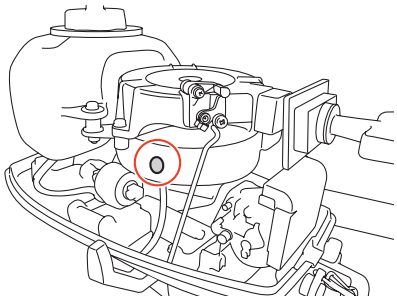

CONTENTS
目　　次

Fig. 1 CYLINDER・CRANK CASE ····· 1
シリンダ・クランクケース

Fig. 2 PISTON・CRANK SHAFT ····· 3
ピストン・クランクシャフト

Fig. 3 CARBURETOR ····· 5
キャブレタ

Fig. 4 RECOIL STARTER・STARTER LOCK ····· 9
リコイルスタータ・スタータロック

Fig. 5 MAGNETO ····· 13
マグネト

Fig. 6 DRIVE SHAFT HOUSING・SHIFT ····· 15
ドライブシャフトハウジング・シフト

Fig. 7 GEAR CASE ····· 19
ギヤケース

Fig. 8 BRACKET・REVERSE LOCK ARM ····· 25
ブラケット・リバースロックアーム

Fig. 9 BOTTOM COWL・TILLER HANDLE ····· 29
ボトムカウル・ティラハンドル

Fig. 10 TOP COWL ····· 33
トップカウル

Fig. 11 INTEGRAL FUEL TANK（M4C・M5B・M5B-D） ····· 35
インテグラル フュエルタンク （M4C・M5B・M5B-D）

Fig. 12 SEPARATE FUEL TANK・DUAL FUEL （M5B-D・M5B-S） ····· 37
セパレートフュエルタンク・デュアルフュエル （M5B-D・M5B-S）

Fig. 13 OPTIONAL PARTS (1) ACCESSORIES (REMOTE CONTROL) ····· 41
オプショナルパーツ（1）アクセサリ （リモートコントロール）

Fig. 14 OPTIONAL PARTS (2) REMOTE CONTROL BOX ····· 45
オプショナルパーツ（2）リモコンボックス

Fig. 15 OPTIONAL PARTS (3) ACCESSORIES ····· 51
オプショナルパーツ（3）アクセサリ

Fig. 16 ASSEMBLY・KIT PARTS ····· 53
アッセンブリ・キットパーツ

索引 ····· 59

INDEX ····· 63

INDEX (Parts Number) ····· 66

Fig. 1 CYLINDER・CRANK CASE
シリンダ・クランクケース

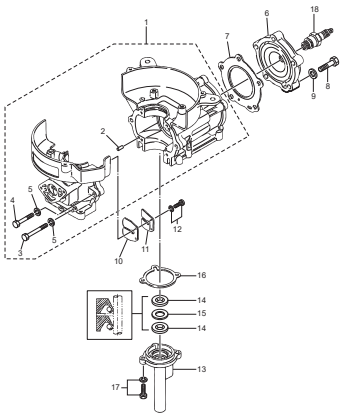

Fig. 2 PISTON・CRANK SHAFT
ピストン・クランクシャフト

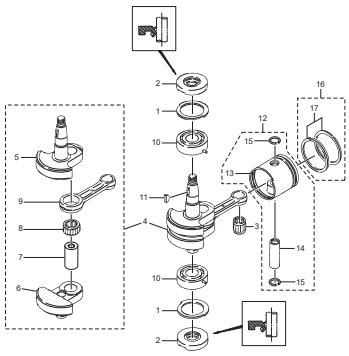

(REMARKS) CRANK SHAFT ASSY ..... Very difficult to assemble. The component parts to be purchased as an assy basically.

Fig. 3 CARBURETOR
キャブレタ

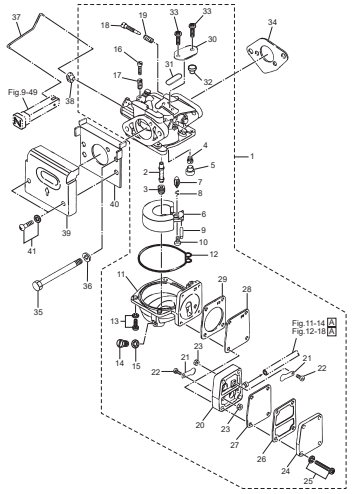

Fig. 4 RECOIL STARTER・STARTER LOCK
リコイルスタータ・スタータロック

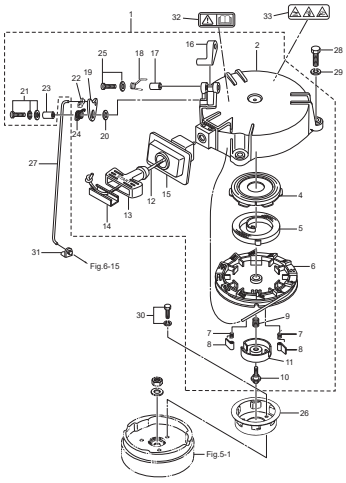

Fig. 5 MAGNETO
マグネト

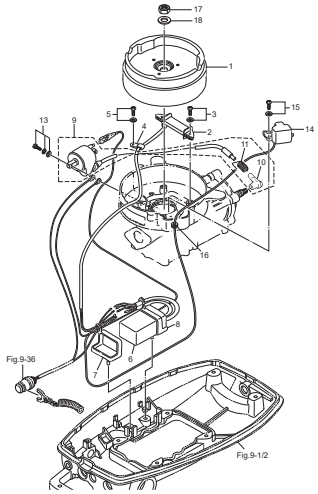

Fig. 6 DRIVE SHAFT HOUSING・SHIFT
ドライブシャフトハウジング・シフト

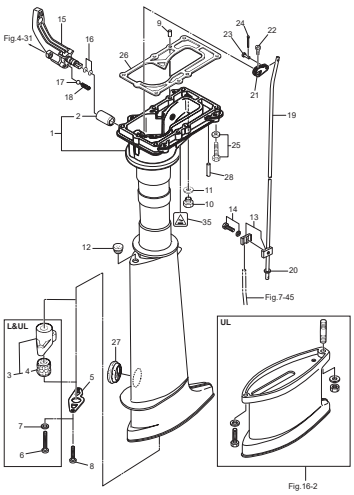

Fig. 7 GEAR CASE
ギヤケース

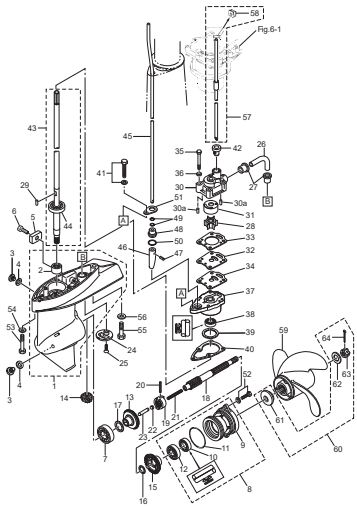

Fig. 8 BRACKET・REVERSE LOCK ARM
ブラケット・リバースロックアーム

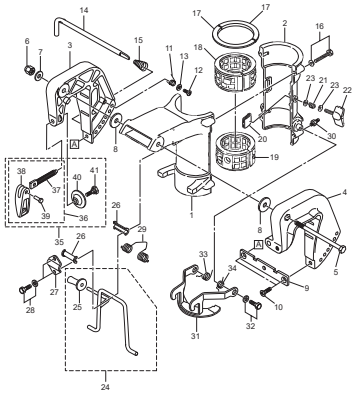

Fig. 9 BOTTOM COWL・TILLER HANDLE
ボトムカウル・ティラハンドル

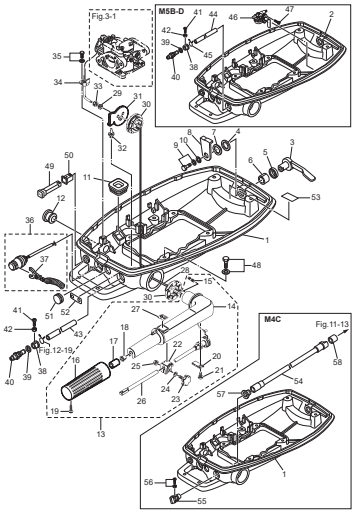

Fig. 10 TOP COWL
トップカウル

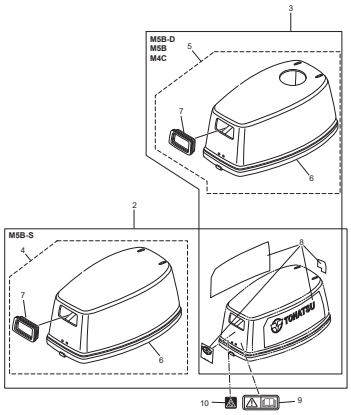

Fig. 11 INTEGRAL FUEL TANK (M4C・M5B・M5B-D)
インテグラル フュエルタンク (M4C・M5B・M5B-D)

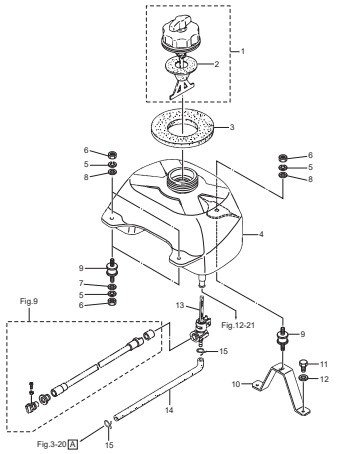

Fig. 12 SEPARATE FUEL TANK・DUAL FUEL (M5B-D・M5B-S)
セパレートフュエルタンク・デュアルフュエル (M5B-D・M5B-S)

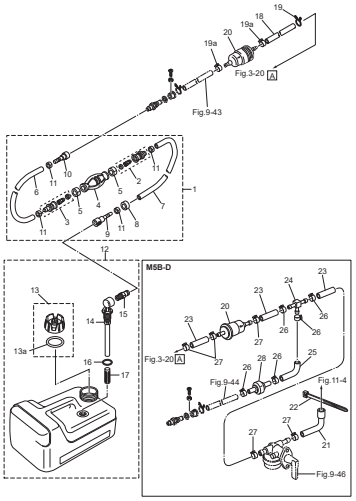

Fig. 13 OPTIONAL PARTS (1) ACCESSORIES (REMOTE CONTROL)
オプショナルパーツ (1) アクセサリ (リモートコントロール)

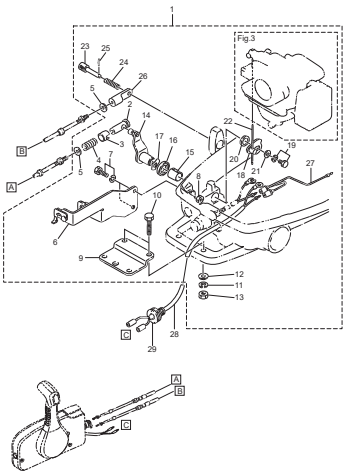

Fig. 14 OPTIONAL PARTS (2) REMOTE CONTROL BOX
オプショナルパーツ (2) リモコンボックス

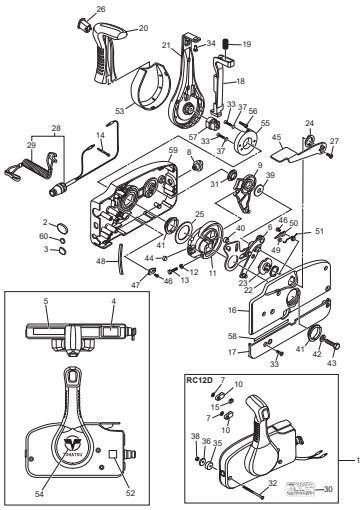

Fig. 15 OPTIONAL PARTS (3) ACCESSORIES
オプショナルパーツ (3) アクセサリ

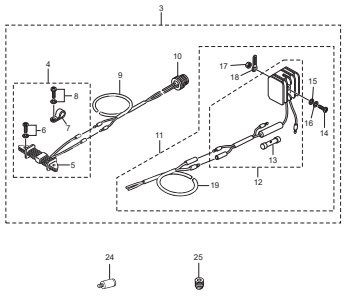

Fig. 16 ASSEMBLY・KIT PARTS
アッセンブリ・キットパーツ

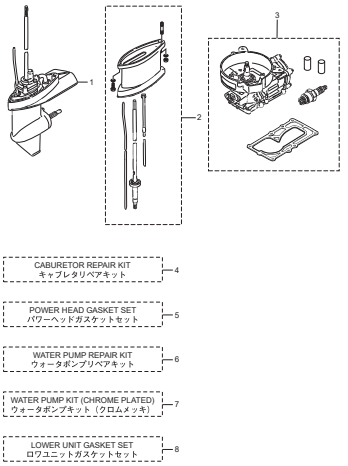

Fig. 1 **CYLINDER・CRANK CASE**
シリンダ・クランクケース

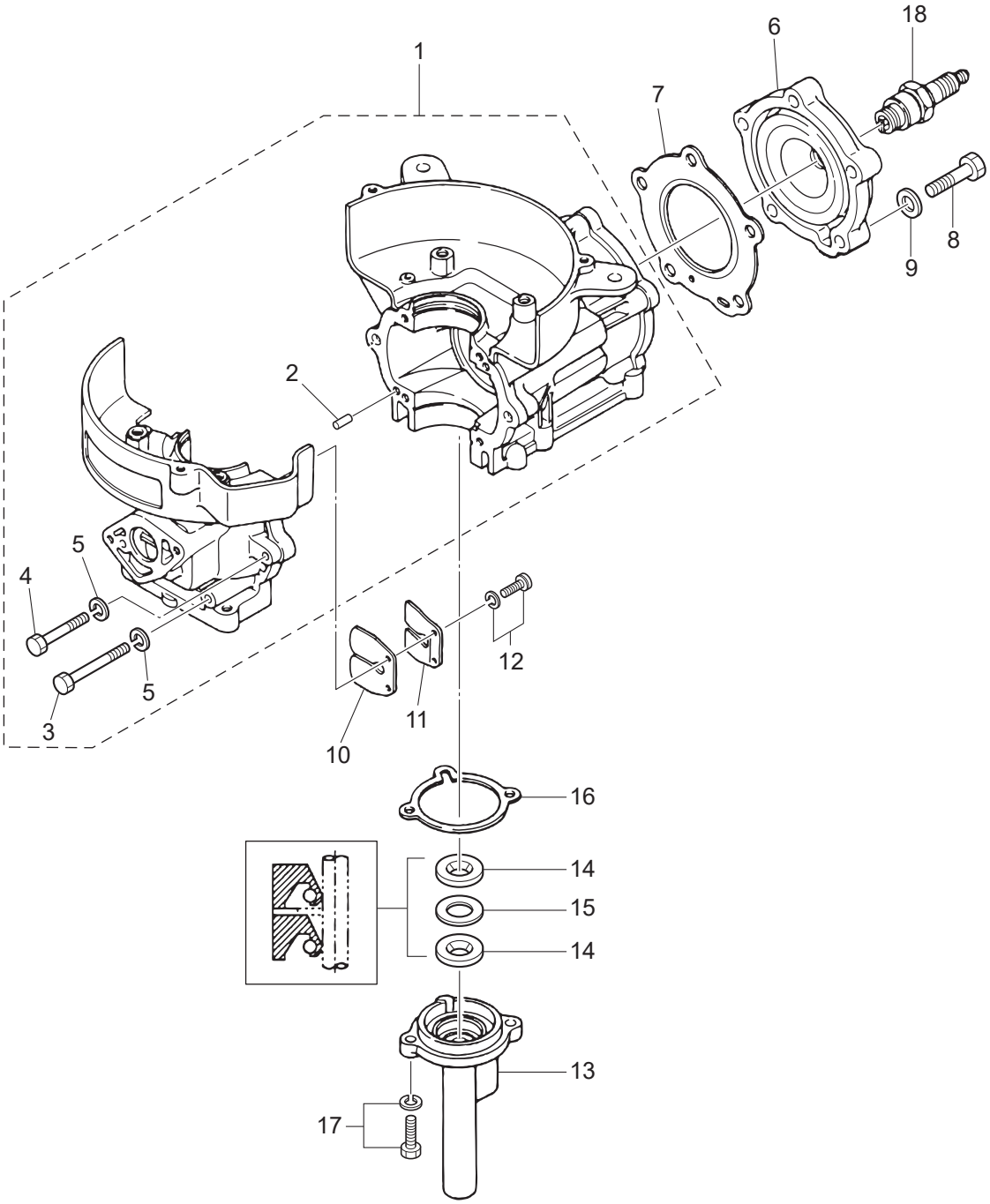

Ref.No. 見出番号		Part.No. 部品番号	Description 部 品 名	Q'ty/個数 M4C	 M5B	Remarks 備 考
1-1		369B01100-2	CYL BLOCK & CRANKCASE ASSY ｼﾘﾝﾀﾞﾌﾞﾛｯｸ&ｸﾗﾝｸｹｰｽｱｯｼ	1	1	
1-2		345-01111-0	* DOWEL PIN 6-12 * ﾀﾞｳｪﾙﾋﾟﾝ 6-12	2	2	
1-3		916124-0653	* BOLT * ﾎﾞﾙﾄ	4	4	
1-4		916124-0630	* BOLT * ﾎﾞﾙﾄ	2	2	
1-5		941322-0600	* SPRING WASHER * ｽﾌﾟﾘﾝｸﾞﾜｯｼｬ	6	6	
1-6		369B01001-1	CYLINDER HEAD ｼﾘﾝﾀﾞﾍｯﾄﾞ	1	1	
1-7		369-01005-2	CYLINDER HEAD GASKET ｼﾘﾝﾀﾞﾍｯﾄﾞｶﾞｽｹｯﾄ	1	1	
1-8		916114-0835	BOLT ﾎﾞﾙﾄ	5	5	
1-9		940121-0800	WASHER ﾜｯｼｬ	5	5	
1-10		369-02111-0	REED VALVE ﾘｰﾄﾞﾊﾞﾙﾌﾞ	1	1	
1-11	1	369-02113-0	REED VALVE STOPPER ﾘｰﾄﾞﾊﾞﾙﾌﾞｽﾄｯﾊﾟ		1	
1-11	2	393-02113-0	REED VALVE STOPPER ﾘｰﾄﾞﾊﾞﾙﾌﾞｽﾄｯﾊﾟ	1		
1-12		921521-6410	SCREW ｽｸﾘｭ	2	2	
1-13		369-01210-4	CRANKCASE HEAD ｸﾗﾝｸｹｰｽﾍｯﾄﾞ	1	1	
1-14		369-01215-0	OIL SEAL 10.1-25-7 ｵｲﾙｼｰﾙ 10.1-25-7	2	2	
1-15		369-01217-0	SPACER 19-24.8-1 ｽﾍﾟｰｻ 19-24.8-1	1	1	
1-16		369-01214-0	CRANKCASE HEAD GASKET ｸﾗﾝｸｹｰｽﾍｯﾄﾞｶﾞｽｹｯﾄ	1	1	
1-17		910103-6620	BOLT ﾎﾞﾙﾄ	2	2	
1-18		9701-1-1014	SPARK PLUG (BPR7HS-10) ｽﾊﾟｰｸﾌﾟﾗｸﾞ (BPR7HS-10)	1	1	

Fig. 2 **PISTON・CRANK SHAFT**
ピストン・クランクシャフト

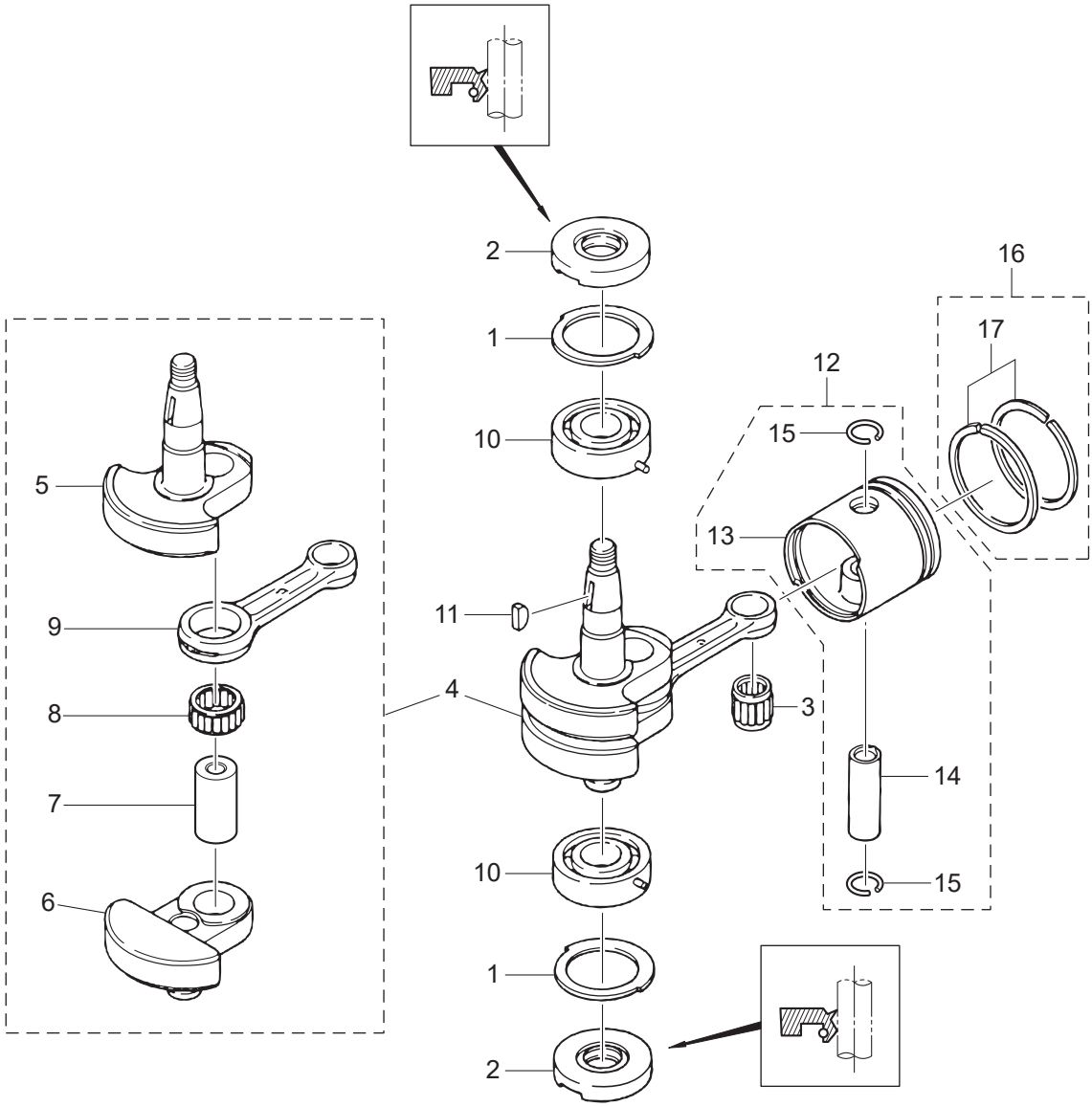

(REMARKS) CRANK SHAFT ASSY ..... Very difficult to assemble. The component parts to be purchased as an assy basically.

Ref.No. 見出番号		Part.No. 部品番号	Description 部 品 名	Q'ty/個数 M4C	 M5B	Remarks 備 考
2-1		369-00115-0	THRUST PLATE ｽﾗｽﾄﾌﾟﾚｰﾄ ﾒｲﾝﾍﾞｱﾘﾝｸﾞ	2	2	
2-2		369-00122-0	OIL SEAL 20-47-8 ｵｲﾙｼｰﾙ 20-47-8	2	2	
2-3		350-00042-0	ROLLER BEARING 14-18-20 ﾛｰﾗﾍﾞｱﾘﾝｸﾞ 14-18-20	1	1	Small End
2-4		369-00069-0	CRANKSHAFT SUB-ASSY ｸﾗﾝｸｼｬﾌﾄｻﾌﾞｱｯｼ	1	1	
2-5		369-00031-0	* CRANKSHAFT A * ｸﾗﾝｸｼｬﾌﾄ A	1	1	
2-6		369-00034-0	* CRANKSHAFT D * ｸﾗﾝｸｼｬﾌﾄ D	1	1	
2-7		369-00061-1	* CRANK PIN * ｸﾗﾝｸﾋﾟﾝ	1	1	
2-8		369-00043-0	* ROLLER BEARING 20-26-12 * ﾛｰﾗﾍﾞｱﾘﾝｸﾞ 20-26-12	1	1	Big End
2-9		369-00040-0	* CONNECTING ROD * ｺﾝﾛｯﾄﾞ	1	1	
2-10		9603-3-6204	BALL BEARING 6204 ﾎﾞｰﾙﾍﾞｱﾘﾝｸﾞ 6204	2	2	
2-11		338-00131-0	KEY 16-5.7-4 ｷｰ 16-5.7-4	1	1	Magneto
2-12	1	369-87130-0	PISTON REPAIR KIT ﾋﾟｽﾄﾝﾘﾍﾟｱｷｯﾄ	1	1	STD
2-12	2	369-87131-0	PISTON REPAIR KIT (0.5 O/S) ﾋﾟｽﾄﾝﾘﾍﾟｱｷｯﾄ (0.5 O/S)	1	1	OPT
2-13	1	369-00001-1	* PISTON * ﾋﾟｽﾄﾝ	1	1	STD
2-13	2	369-00004-1	* PISTON (0.5 O/S) * ﾋﾟｽﾄﾝ (0.5 O/S)	1	1	OPT
2-14		369-00021-1	* PISTON PIN * ﾋﾟｽﾄﾝﾋﾟﾝ	1	1	
2-15		350-00024-1	* PISTON PIN CLIP * ﾋﾟｽﾄﾝﾋﾟﾝｸﾘｯﾌﾟ	2	2	
2-16	1	369-87123-0	PISTON RING SET ﾋﾟｽﾄﾝﾘﾝｸﾞｾｯﾄ	1	1	STD
2-16	2	369-87124-0	PISTON RING SET (0.5 O/S) ﾋﾟｽﾄﾝﾘﾝｸﾞｾｯﾄ (0.5 O/S)	1	1	OPT
2-17	1	351-00011-0	* PISTON RING * ﾋﾟｽﾄﾝﾘﾝｸﾞ	2	2	STD
2-17	2	351-00014-0	* PISTON RING (0.5 O/S) * ﾋﾟｽﾄﾝﾘﾝｸﾞ (0.5 O/S)	2	2	OPT

Fig. 3 CARBURETOR
キャブレタ

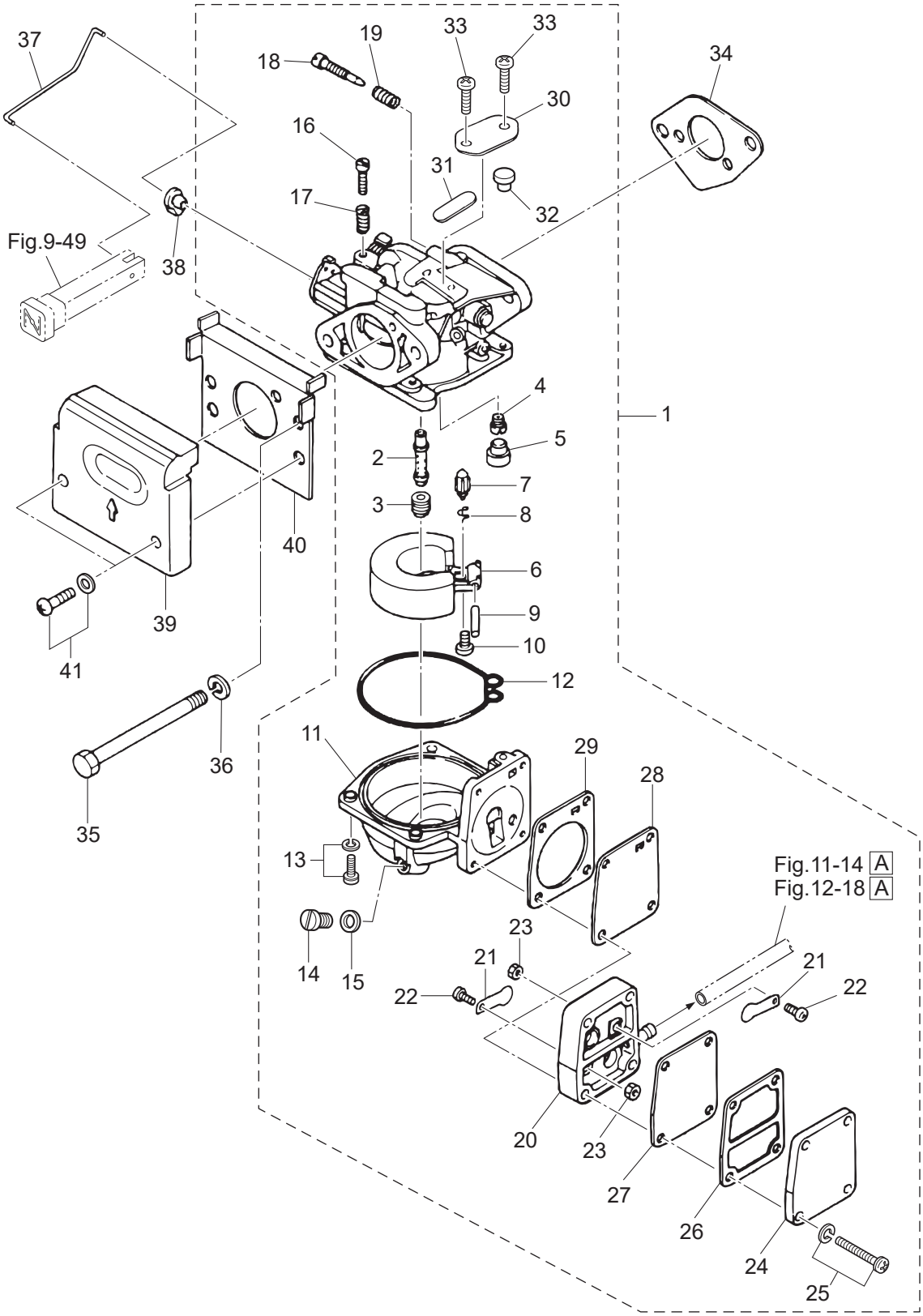

Ref.No. 見出番号		Part.No. 部品番号	Description 部 品 名	Q'ty/個数 M4C	M5B	Remarks 備 考
3-1	1	369-03200-2	CARBURETOR ASSY ｷｬﾌﾞﾚﾀｱｯｼ		1	78BC
3-1	2	393-03200-2	CARBURETOR ASSY ｷｬﾌﾞﾚﾀｱｯｼ	1		F52C
3-2		369-03252-1	* MAIN NOZZLE * ﾒｲﾝﾉｽﾞﾙ	1	1	
3-3		369-03251-0	* MAIN JET (#78) * ﾒｲﾝｼﾞｪｯﾄ (#78)	1	1	
3-4	1	369-03254-0	* SLOW JET (#55) * ｽﾛｰｼﾞｪｯﾄ (#55)	1		
3-4	2	393-03254-0	* SLOW JET (#52) * ｽﾛｰｼﾞｪｯﾄ (#52)		1	
3-5		346-03256-0	* RUBBER CAP * ﾗﾊﾞｰｷｬｯﾌﾟ	1	1	
3-6		369-03231-0	* FLOAT * ﾌﾛｰﾄ	1	1	
3-7		369-03240-0	* FLOAT VALVE * ﾌﾛｰﾄﾊﾞﾙﾌﾞ	1	1	
3-8		344-03244-0	* CLIP * ｸﾘｯﾌﾟ	1	1	
3-9		346-03232-0	* FLOAT ARM PIN * ﾌﾛｰﾄｱｰﾑﾋﾟﾝ	1	1	
3-10		921521-0408	* SCREW * ｽｸﾘｭ	1	1	
3-11		369-03221-0	* FLOAT CHAMBER * ﾌﾛｰﾄﾁｬﾝﾊﾞ	1	1	
3-12		369-03222-0	* FLOAT CHAMBER O-RING * ﾌﾛｰﾄﾁｬﾝﾊﾞOﾘﾝｸﾞ	1	1	
3-13		922503-6414	* SCREW * ｽｸﾘｭ	4	4	
3-14		369-03292-0	* DRAIN SCREW * ﾄﾞﾚﾝｽｸﾘｭ	1	1	
3-15		369-03293-1	* GASKET * ｶﾞｽｹｯﾄ ﾄﾞﾚﾝｽｸﾘｭ	1	1	
3-16		346-03265-0	* STOP SCREW * ｽﾄｯﾌﾟｽｸﾘｭ	1	1	
3-17		346-03267-0	* SPRING * ｽﾌﾟﾘﾝｸﾞ A	1	1	
3-18	1	3B2-03266-0	* PILOT SCREW * ﾊﾟｲﾛｯﾄｽｸﾘｭ		1	
3-18	2	356-03266-0	* PILOT SCREW * ﾊﾟｲﾛｯﾄｽｸﾘｭ	1		
3-19		353-03268-0	* SPRING * ｽﾌﾟﾘﾝｸﾞ B	1	1	
3-20		369-03304-0	* PUMP BODY * ﾎﾟﾝﾌﾟﾎﾞﾃﾞｨ	1	1	
3-21		369-03305-0	* CHECK VALVE * ﾁｪｯｸﾊﾞﾙﾌﾞ	2	2	
3-22		921522-0306	* SCREW * ｽｸﾘｭ	2	2	
3-23		930121-0300	* NUT * ﾅｯﾄ	2	2	
3-24		369-03301-0	* PUMP COVER * ﾎﾟﾝﾌﾟｶﾊﾞｰ	1	1	
3-25		922553-6423	* SCREW * ｽｸﾘｭ	4	4	
3-26		369-03302-0	* PUMP COVER GASKET * ﾎﾟﾝﾌﾟｶﾊﾞｰｶﾞｽｹｯﾄ	1	1	

Fig. 3 CARBURETOR
キャブレタ

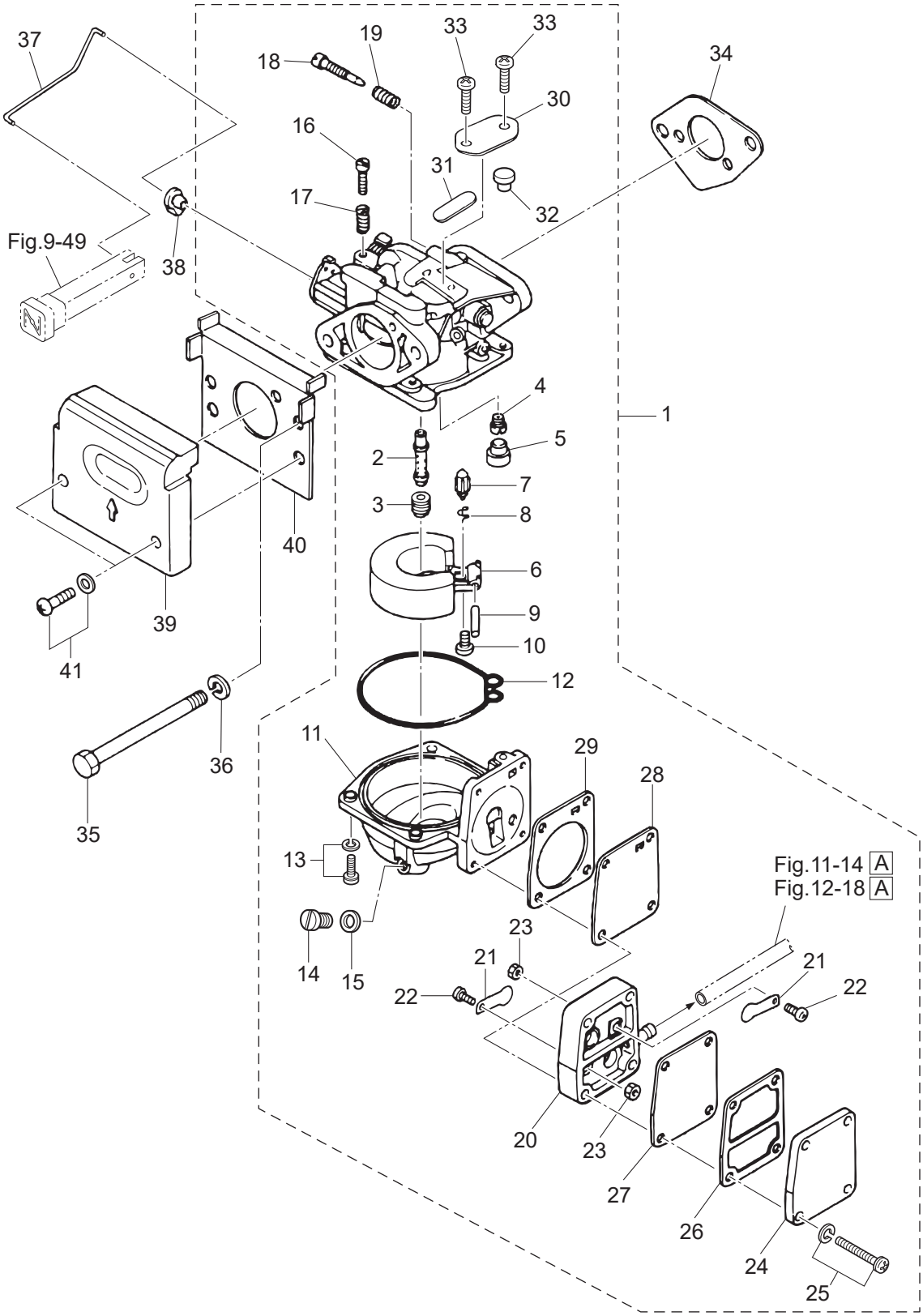

Ref.No. 見出番号		Part.No. 部品番号	Description 部 品 名	Q'ty/個数 M4C	 M5B	Remarks 備 考
3-27		369-03303-0	* DIAPHRAGM A * ﾀﾞｲﾔﾌﾗﾑ A	1	1	
3-28		369-03306-0	* DIAPHRAGM B * ﾀﾞｲﾔﾌﾗﾑ B	1	1	
3-29		369-03307-0	* PUMP BODY GASKET * ﾎﾟﾝﾌﾟﾎﾞﾃﾞｨｶﾞｽｹｯﾄ	1	1	
3-30		369-03181-0	* CARBURETOR COVER * ｷｬﾌﾞﾚﾀｶﾊﾞｰ	1	1	
3-31		369-03182-0	* CARBURETOR COVER GASKET * ｷｬﾌﾞﾚﾀｶﾊﾞｰｶﾞｽｹｯﾄ	1	1	
3-32		369-03183-0	* CARBURETOR COVER GASKET * ｷｬﾌﾞﾚﾀｶﾊﾞｰｶﾞｽｹｯﾄ	1	1	
3-33		369-03186-0	* SCREW * ｽｸﾘｭ	2	2	
3-34		369-02011-0	CARBURETOR GASKET ｷｬﾌﾞﾚﾀｶﾞｽｹｯﾄ	1	1	
3-35		916103-0685	BOLT ﾎﾞﾙﾄ	2	2	
3-36		941322-0600	SPRING WASHER ｽﾌﾟﾘﾝｸﾞﾜｯｼｬ	2	2	
3-37		393-67192-0	CHOKE ROD ﾁｮｰｸﾛｯﾄﾞ	1	1	
3-38		346-67196-1	ROD SNAP 3-B ﾛｯﾄﾞｽﾅｯﾌﾟ 3-B	1	1	
3-39		369-02501-2	PLATE ﾌﾟﾚｰﾄ ﾊﾞｯﾌﾙ	1	1	
3-40		369-02503-2	HOLDER ﾎﾙﾀﾞ ﾊﾞｯﾌﾙﾌﾟﾚｰﾄ	1	1	
3-41		921503-5418	SCREW ｽｸﾘｭ	2	2	

Fig. 4 **RECOIL STARTER・STARTER LOCK**
リコイルスタータ・スタータロック

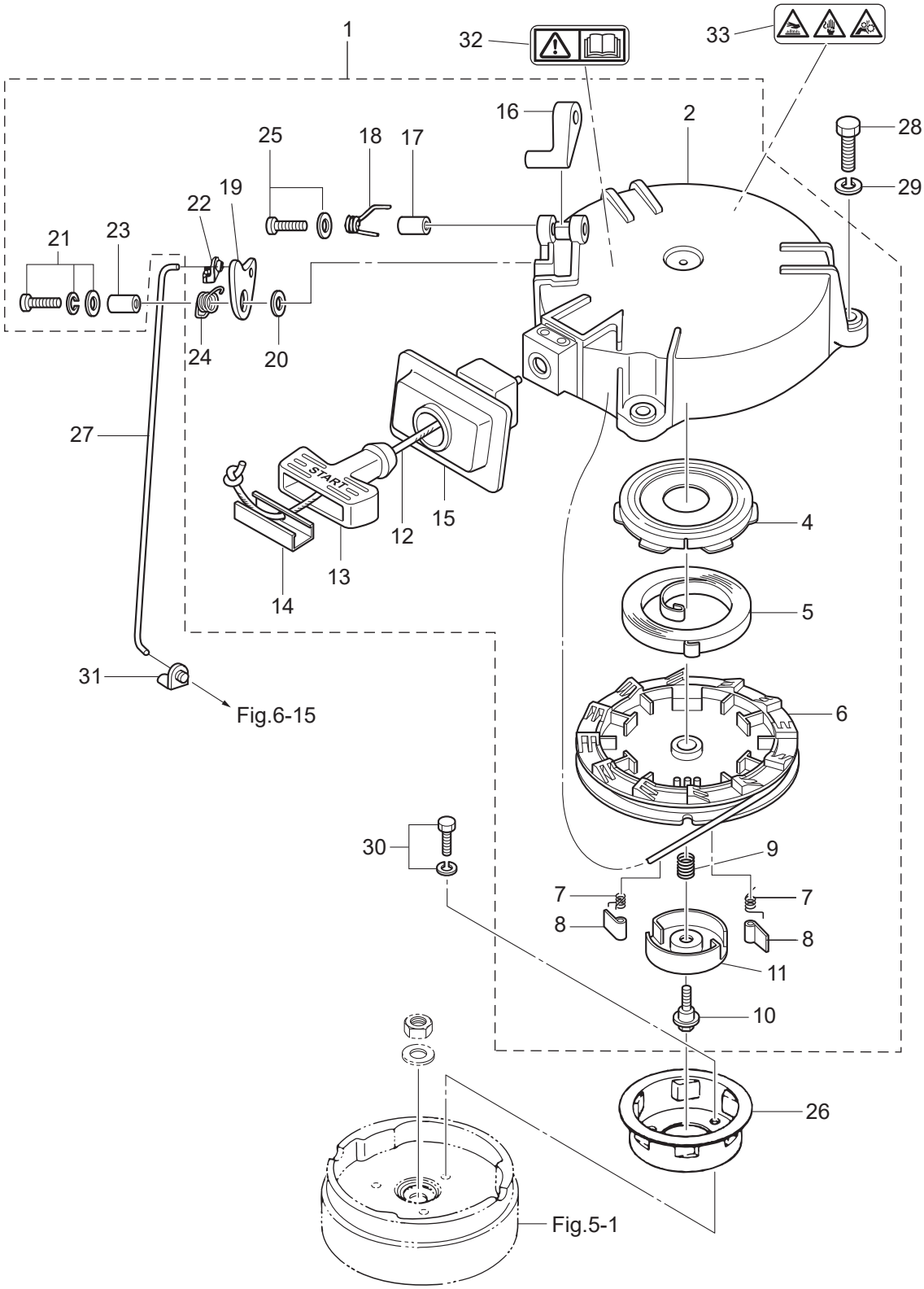

Ref.No. 見出番号	Part.No. 部品番号	Description 部 品 名	Q'ty/個数 M4C	 M5B	Remarks 備 考
4-1	3AS-05090-2	RECOIL STARTER ASSY ｽﾀｰﾀｹｰｽｱｯｼ	1	1	
4-2	3WL-05098-0	* STARTER CASE ASSY * ｽﾀｰﾀｹｰｽｱｯｼ	1	1	
4-4	3R1-05125-0	* STARTER SPRING CASE * ｽﾀｰﾀｽﾌﾟﾘﾝｸﾞｹｰｽ	1	1	
4-5	3AA-05004-0	* STARTER SPRING * ｽﾀｰﾀｽﾌﾟﾘﾝｸﾞ	1	1	
4-6	3R1-05104-0	* REEL * ﾘｰﾙ	1	1	
4-7	3R1-05012-0	* RETURN SPRING * ﾘﾀｰﾝｽﾌﾟﾘﾝｸﾞ	2	2	
4-8	3R1-05003-2	* RATCHET * ﾗﾁｪｯﾄ	2	2	
4-9	3R1-05007-0	* FRICTION SPRING * ﾌﾘｸｼｮﾝｽﾌﾟﾘﾝｸﾞ	1	1	
4-10	3R1-05138-1	* BOLT 5-10-6.8-7.8 * ﾎﾞﾙﾄ ｽﾀｰﾀｼｬﾌﾄ	1	1	
4-11	3R1-05006-2	* FRICTION PLATE * ﾌﾘｸｼｮﾝﾌﾟﾚｰﾄ	1	1	
4-12	3R1-05013-0	* STARTER ROPE φ4.5-1620 * ｽﾀｰﾀﾛｰﾌﾟ φ4.5-1620	1	1	
4-13	3R1-05019-0	* STARTER HANDLE * ｽﾀｰﾀﾊﾝﾄﾞﾙ	1	1	
4-14	3R1-05131-1	* ROPE ANCHOR * ﾛｰﾌﾟｱﾝｶ	1	1	
4-15	3R1-05116-0	* SEALING PLATE * ｼｰﾘﾝｸﾞﾌﾟﾚｰﾄ ｽﾀｰﾀ	1	1	
4-16	3R1-05252-0	* STARTER LOCK * ｽﾀｰﾀﾛｯｸ	1	1	
4-17	3R1-05255-0	* COLLAR 4-6-21 * ｶﾗｰ 4-6-21	1	1	
4-18	3R1-05216-0	* STARTER LOCK SPRING * ｽﾀｰﾀﾛｯｸｽﾌﾟﾘﾝｸﾞ	1	1	
4-19	3R1-05253-0	* STARTER LOCK CAM * ｽﾀｰﾀﾛｯｸｶﾑ	1	1	
4-20	940103-0600	* WASHER * ﾜｯｼｬ	1	1	
4-21	921503-7616	* SCREW * ｽｸﾘｭ	1	1	
4-22	3R1-05223-0	* ROD SNAP 3.5-2 * ﾛｯﾄﾞｽﾅｯﾌﾟ 3.5-2	1	1	
4-23	3R1-05215-0	* COLLAR 6.1-8-6.5 * ｶﾗｰ 6.1-8-6.5	1	1	
4-24	3R1-05258-0	* STARTER LOCK CAM SPRING * ｽﾀｰﾀﾛｯｸｶﾑｽﾌﾟﾘﾝｸﾞ	1	1	
4-25	921503-5430	* SCREW * ｽｸﾘｭ	1	1	
4-26	3R1-05901-0	STARTER PULLEY ｽﾀｰﾀﾌﾟｰﾘ	1	1	
4-27	369-05217-1	STARTER LOCK ROD ｽﾀｰﾀﾛｯｸﾛｯﾄﾞ	1	1	
4-28	910114-0623	BOLT ﾎﾞﾙﾄ	3	3	Recoil Starter
4-29	941303-0600	SPRING WASHER ｽﾌﾟﾘﾝｸﾞﾜｯｼｬ	3	3	
4-30	910121-6612	BOLT ﾎﾞﾙﾄ	3	3	Starter Pulley

Fig. 4 **RECOIL STARTER・STARTER LOCK**
リコイルスタータ・スタータロック

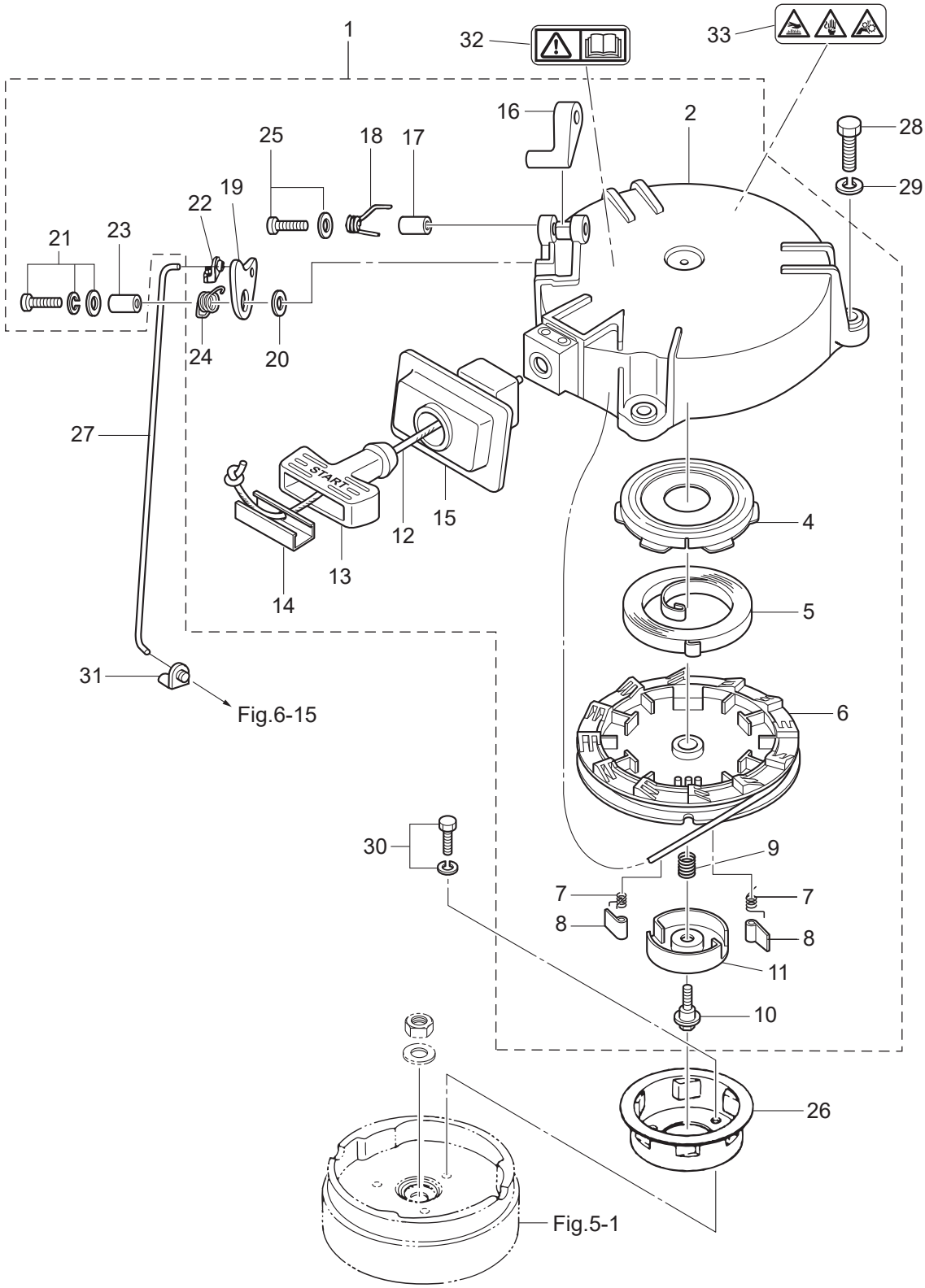

Ref.No. 見出番号		Part.No. 部品番号	Description 部 品 名	Q'ty/個数 M4C	M5B	Remarks 備 考
4-31		345-05223-1	ROD SNAP 3.5-2 ﾛｯﾄﾞｽﾅｯﾌﾟ 3.5-2	1	1	
4-32		3F0-72185-0	CAUTION DECAL ｺｰｼｮﾝﾃﾞｶｰﾙ	1	1	Recoil Starter(Front Side)
4-33		314-72185-0	CAUTION DECAL ｺｰｼｮﾝﾃﾞｶｰﾙ	1	1	Recoil Starter(Rear Side)

Fig. 5 MAGNETO
マグネト

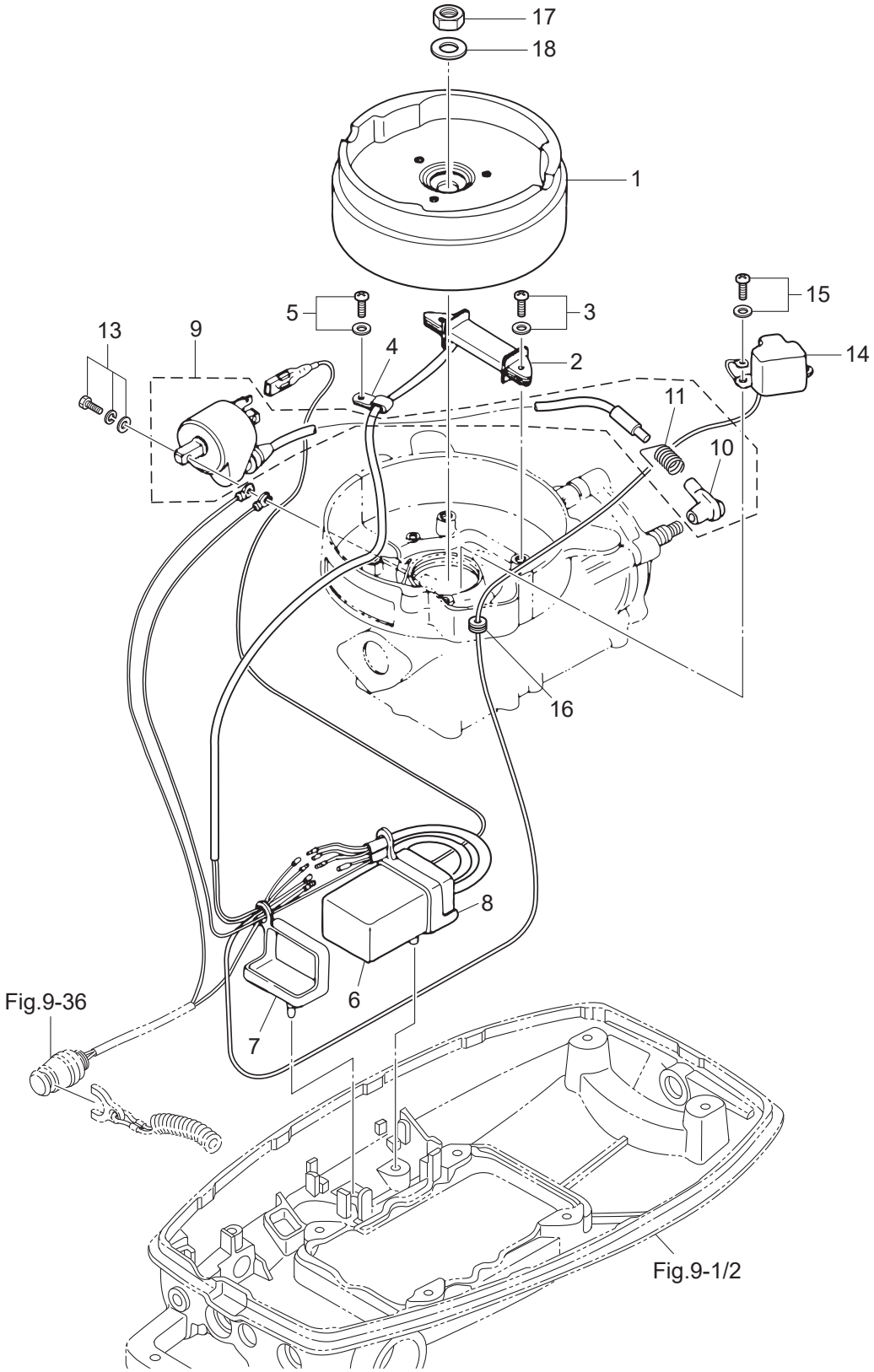

Ref.No. 見出番号		Part.No. 部品番号	Description 部 品 名	Q'ty/個数 M4C	 M5B	Remarks 備 考
5-1		369-06001-1	FLYWHEEL ﾌﾗｲﾎｲｰﾙ	1	1	
5-2		369-06021-0	EXCITER COIL ｴｷｻｲﾀｺｲﾙ	1	1	
5-3		921521-6520	SCREW ｽｸﾘｭ	2	2	
5-4		369-06915-0	CLAMP 4.2-3-8 ｸﾗﾝﾌﾟ 4.2-3-8	1	1	
5-5		921521-6408	SCREW ｽｸﾘｭ	1	1	
5-6		369-06060-1	CD UNIT CDﾕﾆｯﾄ	1	1	
5-7		3H6-06907-0	RUBBER DAMPER ﾗﾊﾞｰﾀﾞﾝﾊﾟ B	1	1	
5-8		3H6-06906-0	RUBBER DAMPER ﾗﾊﾞｰﾀﾞﾝﾊﾟ A	1	1	
5-9		3F9-06050-0	IGNITION COIL W/CAP ｲｸﾞﾆｯｼｮﾝｺｲﾙ W/ｷｬｯﾌﾟ	1	1	
5-10		3M2-06921-0	* PLUG CAP * ﾌﾟﾗｸﾞｷｬｯﾌﾟ	1	1	STD
5-11		3M2-06926-0	* PLUG CAP TERMINAL * ﾌﾟﾗｸﾞｷｬｯﾌﾟﾀｰﾐﾅﾙ	1	1	STD
5-13		910121-7622	BOLT ﾎﾞﾙﾄ	2	2	
5-14		369-06071-0	PULSAR COIL ﾊﾟﾙｻｺｲﾙ	1	1	
5-15		921521-6412	SCREW ｽｸﾘｭ	2	2	
5-16		369-06908-0	GROMMET φ11 ｸﾞﾛﾒｯﾄ ｺｰﾄﾞ A φ11	1	1	
5-17		369-00132-0	NUT 12-P1.25 ﾅｯﾄ 12-P1.25	1	1	
5-18		940121-1200	WASHER ﾜｯｼｬ	1	1	

Fig. 6 **DRIVE SHAFT HOUSING・SHIFT**
ドライブシャフトハウジング・シフト

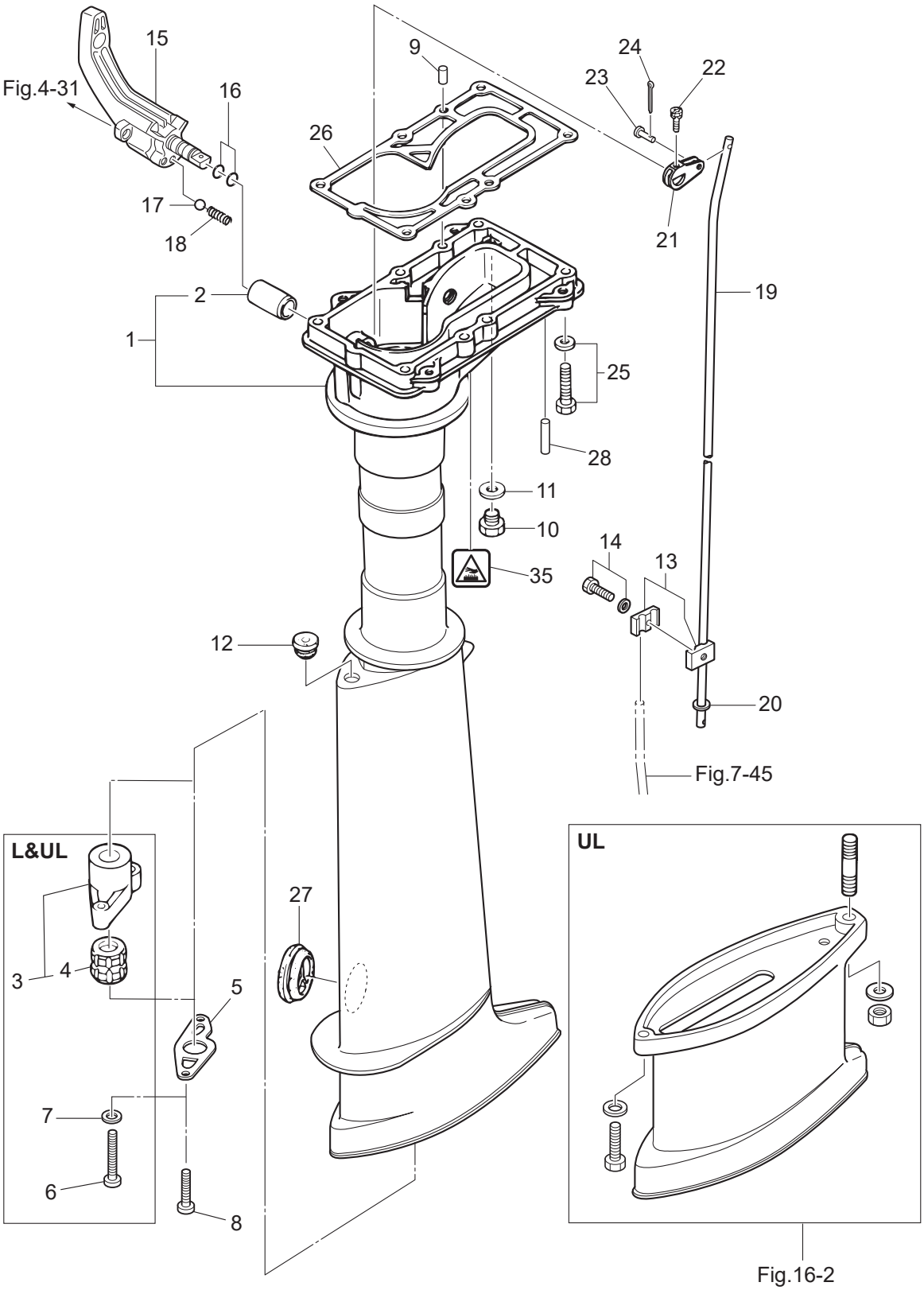

Ref.No. 見出番号		Part.No. 部品番号	Description 部 品 名	Q'ty/個数 M4C	M5B	Remarks 備 考
6-1	1	369Q61020-4	DRIVE SHAFT HOUSING ASSY (S) ﾄﾞﾗｲﾌﾞｼｬﾌﾄﾊｳｼﾞﾝｸﾞｱｯｼ (S)	1	1	for Transom "S"
6-1	2	369Q61030-6	DRIVE SHAFT HOUSING ASSY (L) ﾄﾞﾗｲﾌﾞｼｬﾌﾄﾊｳｼﾞﾝｸﾞｱｯｼ (L)	1	1	for Transom "L"&"UL"
6-2		301-61021-0	* BUSHING * ﾌﾞｯｼﾝｸﾞ ｼﾌﾄﾚﾊﾞｰ	1	1	
6-3		369-64331-2	DRIVE SHAFT BUSHING ASSY ﾄﾞﾗｲﾌﾞｼｬﾌﾄﾌﾞｯｼﾝｸﾞ ｱｯｼ	1	1	for Transom "L"&"UL"
6-4		369-60003-0	* DRIVE SHAFT BUSHING * ﾄﾞﾗｲﾌﾞｼｬﾌﾄﾌﾞｯｼﾝｸﾞ (ｽﾚｰﾄｶﾗｰ)	1	1	
6-5		369-64332-1	STOPPER ｽﾄｯﾊﾟ ﾄﾞﾗｲﾌﾞｼｬﾌﾄ	1	1	
6-6		3H6-64333-1	PRE-COATED SCREW 5-25 ﾌﾟﾚｺｰﾄｽｸﾘｭ 5-25	2	2	for Transom "L"&"UL"
6-7		940103-0500	WASHER ﾜｯｼｬ	2	2	
6-8		921553-0510	SCREW ｽｸﾘｭ	2	2	for Transom "S"
6-9		345-01111-0	DOWEL PIN 6-12 ﾀﾞｳｪﾙﾋﾟﾝ 6-12	2	2	
6-10		9106E3-0808	BOLT ﾎﾞﾙﾄ	1	1	
6-11		332-60006-1	GASKET ｶﾞｽｹｯﾄ 8.1-15-1	1	1	
6-12		369-66043-1	GROMMET 10.7-3.5 ｸﾞﾛﾒｯﾄ	1	1	
6-13		369-66241-0	SHIFT ROD JOINT ASSY ｼﾌﾄﾛｯﾄﾞｼﾞｮｲﾝﾄｱｯｼ	1	1	
6-14		910103-5616	BOLT ﾎﾞﾙﾄ	1	1	
6-15		369-66110-4	SHIFT LEVER ｼﾌﾄﾚﾊﾞｰ	1	1	
6-16		301-66136-0	O-RING 1.9-8.8 Oﾘﾝｸﾞ 1.9-8.8	2	2	
6-17		369-66116-0	CERAMIC BALL 7.7 ｾﾗﾐｯｸﾎﾞｰﾙ 7.7	1	1	
6-18		369-66112-1	SPRING ｽﾌﾟﾘﾝｸﾞ ｼﾌﾄﾚﾊﾞｰｽﾄｯﾊﾟ	1	1	
6-19	1	369-66214-0	SHIFT ROD (S) ｼﾌﾄﾛｯﾄﾞ (S)	1	1	for Transom "S"
6-19	2	369-66215-0	SHIFT ROD (L) ｼﾌﾄﾛｯﾄﾞ (L)	1	1	for Transom "L"&"UL"
6-20		940103-0600	WASHER ﾜｯｼｬ	1	1	
6-21		369-66225-0	SHIFT ROD LEVER ｼﾌﾄﾛｯﾄﾞﾚﾊﾞｰ	1	1	
6-22		910903-6416	BOLT ﾎﾞﾙﾄ	1	1	
6-23		369-66223-0	PIN ﾋﾟﾝ ｼﾌﾄﾚﾊﾞｰ	1	1	
6-24		951503-1210	SPLIT PIN ｽﾌﾟﾘｯﾄﾋﾟﾝ	1	1	
6-25		9101E3-5630	BOLT ﾎﾞﾙﾄ	6	6	
6-26		369-61012-2	DRIVE SHAFT HOUSING GASKET ﾄﾞﾗｲﾌﾞｼｬﾌﾄﾊｳｼﾞﾝｸﾞｶﾞｽｹｯﾄ	1	1	
6-27		369-61016-0	GROMMET 29-3 ｸﾞﾛﾒｯﾄ 29-3	1	1	

Fig. 6 **DRIVE SHAFT HOUSING・SHIFT**
ドライブシャフトハウジング・シフト

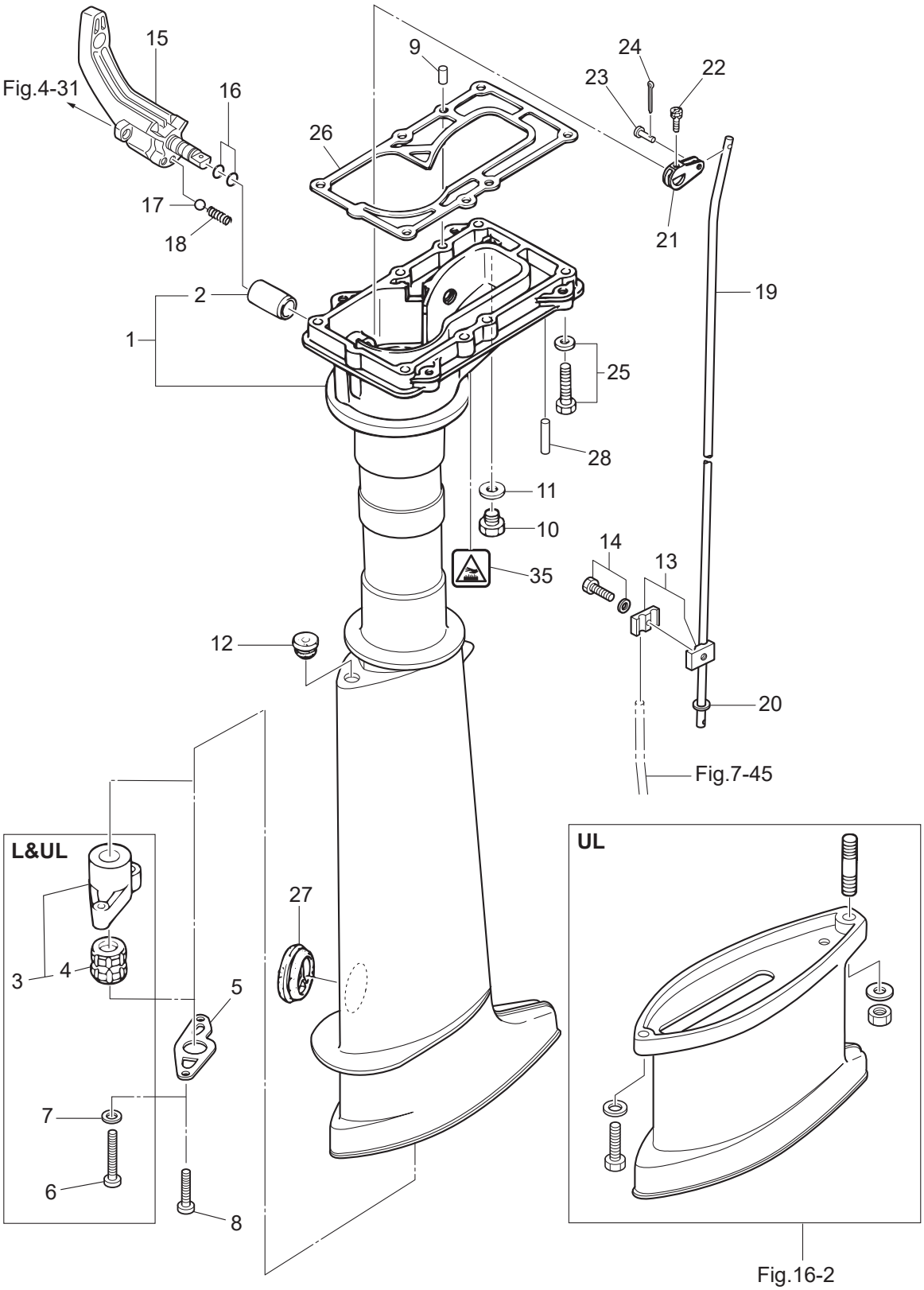

Ref.No. 見出番号		Part.No. 部品番号	Description 部 品 名	Q'ty/個数 M4C	Q'ty/個数 M5B	Remarks 備 考
6-28		369-61097-0	WATER OUTLET HOSE ｳｫｰﾀｱｳﾄﾚｯﾄﾎｰｽ	1	1	
6-35		3GR-76191-0	HIGH TEMPERATURE CAUTION DECAL ｺｰｼｮﾝﾃﾞｶｰﾙ	1	1	

Fig. 7 GEAR CASE
ギヤケース

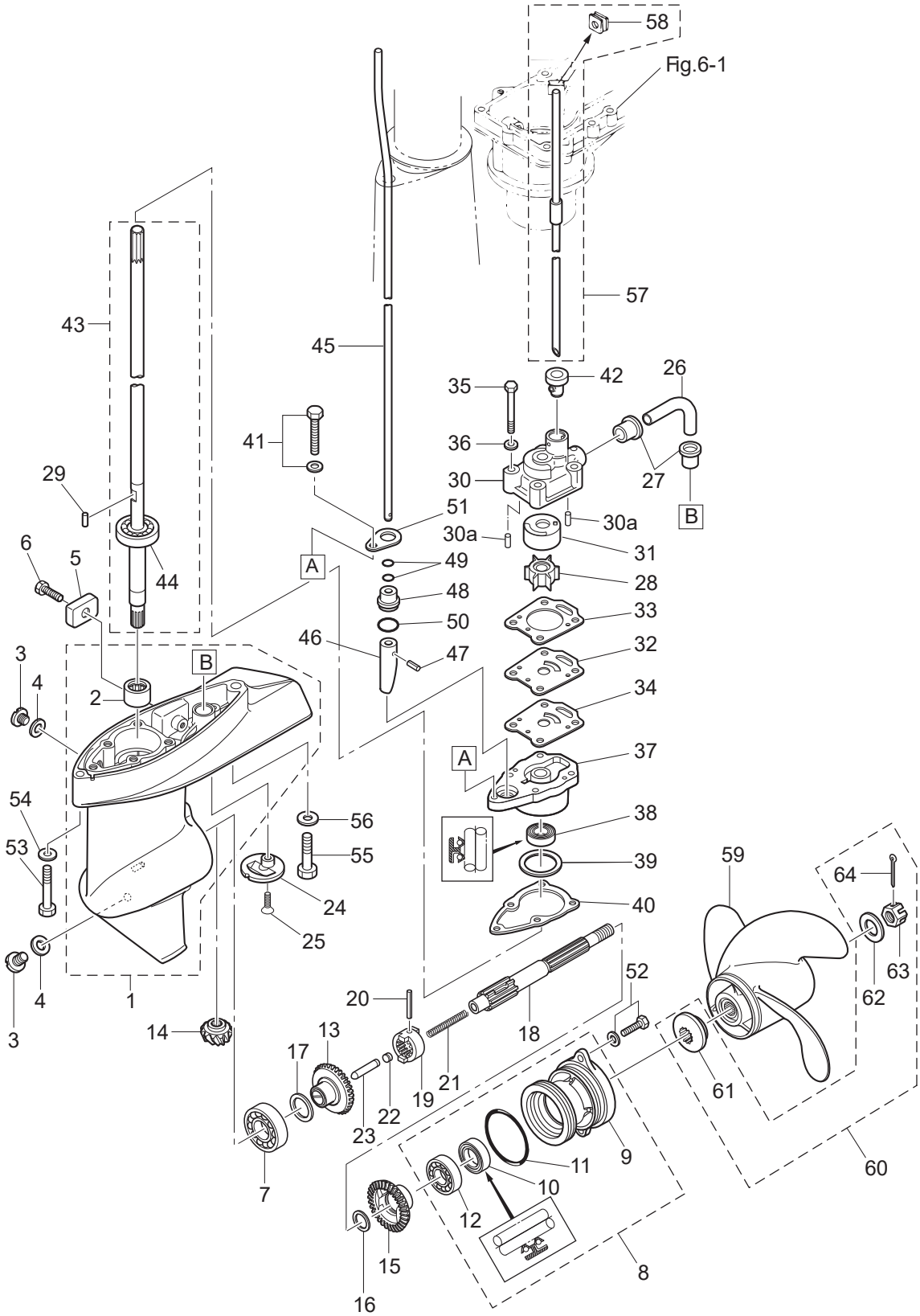

Ref.No. 見出番号		Part.No. 部品番号	Description 部 品 名	Q'ty/個数 M4C	 M5B	Remarks 備 考
7-1		369Q60000-3	GEAR CASE ASSY ｷﾞﾔｹｰｽｱｯｼ	1	1	
7-2		369-60211-0	* ROLLER BEARING 14-20-12 * ﾛｰﾗﾍﾞｱﾘﾝｸﾞ 14-20-12	1	1	
7-3		332-60005-3	PLUG 8-8 ﾌﾟﾗｸﾞ 8-8	2	2	
7-4		332-60006-1	GASKET 8.1-15-1 ｶﾞｽｹｯﾄ	2	2	
7-5		3H6-60218-0	ANODE ｱﾉｰﾄﾞ	1	1	
7-6		910103-0616	BOLT ﾎﾞﾙﾄ	1	1	
7-7		9601-0-6004	BALL BEARING 6004 ﾎﾞｰﾙﾍﾞｱﾘﾝｸﾞ 6004	1	1	
7-8		369Q87323-1	PROPELLER SHAFT HOUSING ASSY ﾌﾟﾛﾍﾟﾗｼｬﾌﾄﾊｳｼﾞﾝｸﾞｱｯｼ	1	1	
7-9		369Q60101-1	* PROPELLER SHAFT HOUSING * ﾌﾟﾛﾍﾟﾗｼｬﾌﾄﾊｳｼﾞﾝｸﾞ	1	1	
7-10		369-60111-0	* OIL SEAL 15-28-10 * ｵｲﾙｼｰﾙ 15-28-10	1	1	
7-11		345-65015-0	* O-RING 3.2-47 * Oﾘﾝｸﾞ 3.2-47	1	1	
7-12		9601-0-6002	* BALL BEARING 6002 * ﾎﾞｰﾙﾍﾞｱﾘﾝｸﾞ 6002	1	1	
7-13		3GR-64010-0	BEVEL GEAR ASSY (A) ﾍﾞﾍﾞﾙｷﾞﾔｱｯｼ (A)	1	1	
7-14		3GR-64020-0	BEVEL GEAR B ﾍﾞﾍﾞﾙｷﾞﾔ B	1	1	
7-15		3GR-64089-0	BEVEL GEAR ASSY (C) ﾍﾞﾍﾞﾙｷﾞﾔｱｯｼ (C)	1	1	
7-16		369-64032-0	WASHER 15.2-19-1.9 ﾜｯｼｬ 15.2-19-1.9	1	1	
7-17	1	369-64014-0	SHIM 21-28-0.1 ｼﾑ 21-28-0.1	A	A	
7-17	2	369-64015-0	SHIM 21-28-0.15 ｼﾑ 21-28-0.15	A	A	
7-18		369-64211-1	PROPELLER SHAFT ﾌﾟﾛﾍﾟﾗｼｬﾌﾄ	1	1	
7-19		301-64215-1	CLUTCH ｸﾗｯﾁ	1	1	
7-20		301-64217-0	PIN 3.5-28 ﾋﾟﾝ 3.5-28	1	1	
7-21		393-64221-0	SPRING ｽﾌﾟﾘﾝｸﾞ ｸﾗｯﾁ	1	1	
7-22		369-64222-0	SPRING RETAINER ｽﾌﾟﾘﾝｸﾞﾘﾃｰﾅ ｸﾗｯﾁ	1	1	
7-23		369-64223-0	PUSH ROD ﾌﾟｯｼｭﾛｯﾄﾞ ｸﾗｯﾁ	1	1	
7-24		369-60206-0	WATER STRAINER ｳｫｰﾀｽﾄﾚｰﾅ ｻﾌﾞ	1	1	
7-25		921803-0620	SCREW ｽｸﾘｭ	1	1	
7-26		369-65035-1	WATER PIPE (LOWER) ｳｫｰﾀﾊﾟｲﾌﾟ (ﾛﾜ)	1	1	
7-27		369-65036-0	SEAL ｼｰﾙﾗﾊﾞｰ ｳｫｰﾀﾊﾟｲﾌﾟ (ﾛﾜ)	2	2	
7-28		369-65021-1	WATER PUMP IMPELLER ｳｫｰﾀﾎﾟﾝﾌﾟｲﾝﾍﾟﾗ	1	1	

Fig. 7 GEAR CASE
ギヤケース

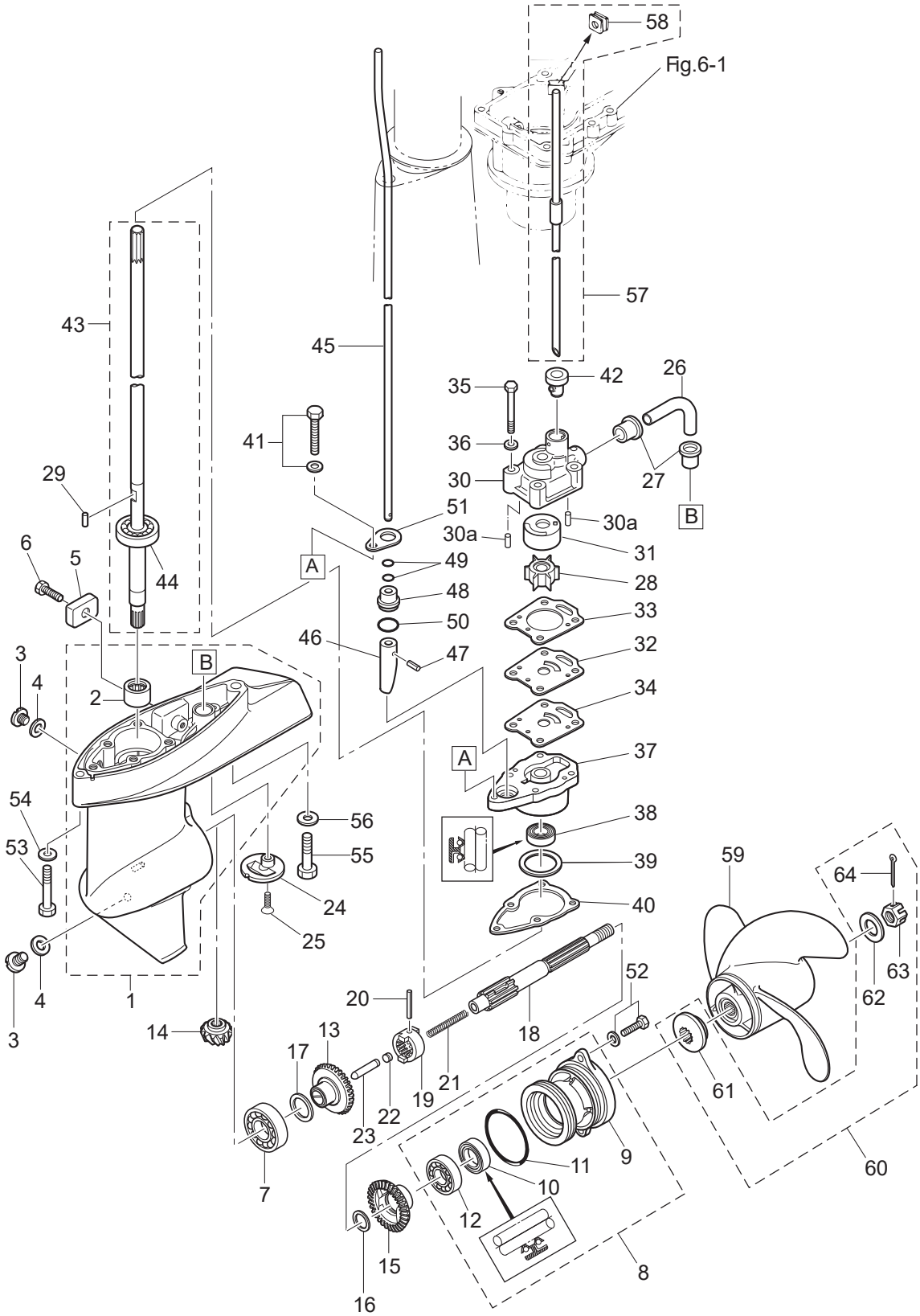

Ref.No. 見出番号		Part.No. 部品番号	Description 部 品 名	Q'ty/個数 M4C	M5B	Remarks 備 考
7-29		369-65022-0	KEY φ2-11 ｷｰ ﾎﾟﾝﾌﾟｲﾝﾍﾟﾗ φ2-11	1	1	
7-30		369-65016-2	PUMP CASE (UPPER) ﾎﾟﾝﾌﾟｹｰｽ (ｱｯﾊﾟ)	1	1	
7-30a		334-65012-0	DOWEL PIN 4-10 ﾀﾞｳｪﾙﾋﾟﾝ 4-10	2	2	
7-31		369-65011-0	PUMP CASE LINER ﾎﾟﾝﾌﾟｹｰｽﾗｲﾅ	1	1	
7-32		369-65025-0	WATER PUMP GUIDE PLATE ｳｫｰﾀﾎﾟﾝﾌﾟｶﾞｲﾄﾞﾌﾟﾚｰﾄ	1	1	
7-33		369-65018-1	PUMP CASE GASKET ﾎﾟﾝﾌﾟｹｰｽｶﾞｽｹｯﾄ	1	1	
7-34		369-65029-0	GUIDE PLATE GASKET ｶﾞｲﾄﾞﾌﾟﾚｰﾄｶﾞｽｹｯﾄ	1	1	
7-35		9161E3-0645	BOLT ﾎﾞﾙﾄ	4	4	
7-36		940103-0600	WASHER ﾜｯｼｬ	4	4	
7-37		369-65017-1	PUMP CASE (LOWER) ﾎﾟﾝﾌﾟｹｰｽ (ﾛﾜ)	1	1	
7-38		369-60223-0	OIL SEAL 10-24-8 ｵｲﾙｼｰﾙ 10-24-8	1	1	
7-39	1	369-64081-1	SHIM 26.5-34.8-0.1 ｼﾑ 26.5-34.8-0.1	A	A	
7-39	2	369-64082-1	SHIM 26.5-34.8-0.15 ｼﾑ 26.5-34.8-0.15	A	A	
7-40		369-65020-0	PUMP CASE GASKET (LOWER) ﾎﾟﾝﾌﾟｹｰｽｶﾞｽｹｯﾄ (ﾛﾜ)	1	1	
7-41		910103-5625	BOLT ﾎﾞﾙﾄ	1	1	
7-42		369-65014-0	WATER PIPE SEAL (LOWER) ｳｫｰﾀﾊﾟｲﾌﾟｼｰﾙ (ﾛﾜ)	1	1	
7-43	1	369-64301-0	DRIVE SHAFT ASSY (S) ﾄﾞﾗｲﾌﾞｼｬﾌﾄｱｯｼ (S)	1	1	for Transom "S"
7-43	2	369-64302-0	DRIVE SHAFT ASSY (L) ﾄﾞﾗｲﾌﾞｼｬﾌﾄｱｯｼ (L)	1	1	for Transom "L"
7-44		9601-0-6300	* BALL BEARING 6300 * ﾎﾞｰﾙﾍﾞｱﾘﾝｸﾞ 6300	1	1	
7-45	1	369-66012-1	CAM ROD (S) ｶﾑﾛｯﾄﾞ (S)	1	1	for Transom "S"
7-45	2	369-66013-1	CAM ROD (L) ｶﾑﾛｯﾄﾞ (L)	1	1	for Transom "L"
7-46		369-66011-0	CLUTCH CAM ｸﾗｯﾁｶﾑ	1	1	
7-47		951407-0310	SPRING PIN 3-10 ｽﾌﾟﾘﾝｸﾞﾋﾟﾝ 3-10	1	1	
7-48		3UA-66031-0	CAM ROD BUSHING ｶﾑﾛｯﾄﾞﾌﾞｯｼﾝｸﾞ	1	1	
7-49		369-66021-1	O-RING 2.5-4.9 Oﾘﾝｸﾞ A 2.5-4.9	2	2	
7-50		332-66032-0	O-RING 2.4-15.4 Oﾘﾝｸﾞ 2.4-15.4	1	1	
7-51		369-66033-0	STOPPER ｽﾄｯﾊﾟ ｶﾑﾛｯﾄﾞﾌﾞｯｼﾝｸﾞ	1	1	
7-52		9101E3-5616	BOLT ﾎﾞﾙﾄ	2	2	
7-53		9161E3-0645	BOLT ﾎﾞﾙﾄ	1	1	

Fig. 7 GEAR CASE
ギヤケース

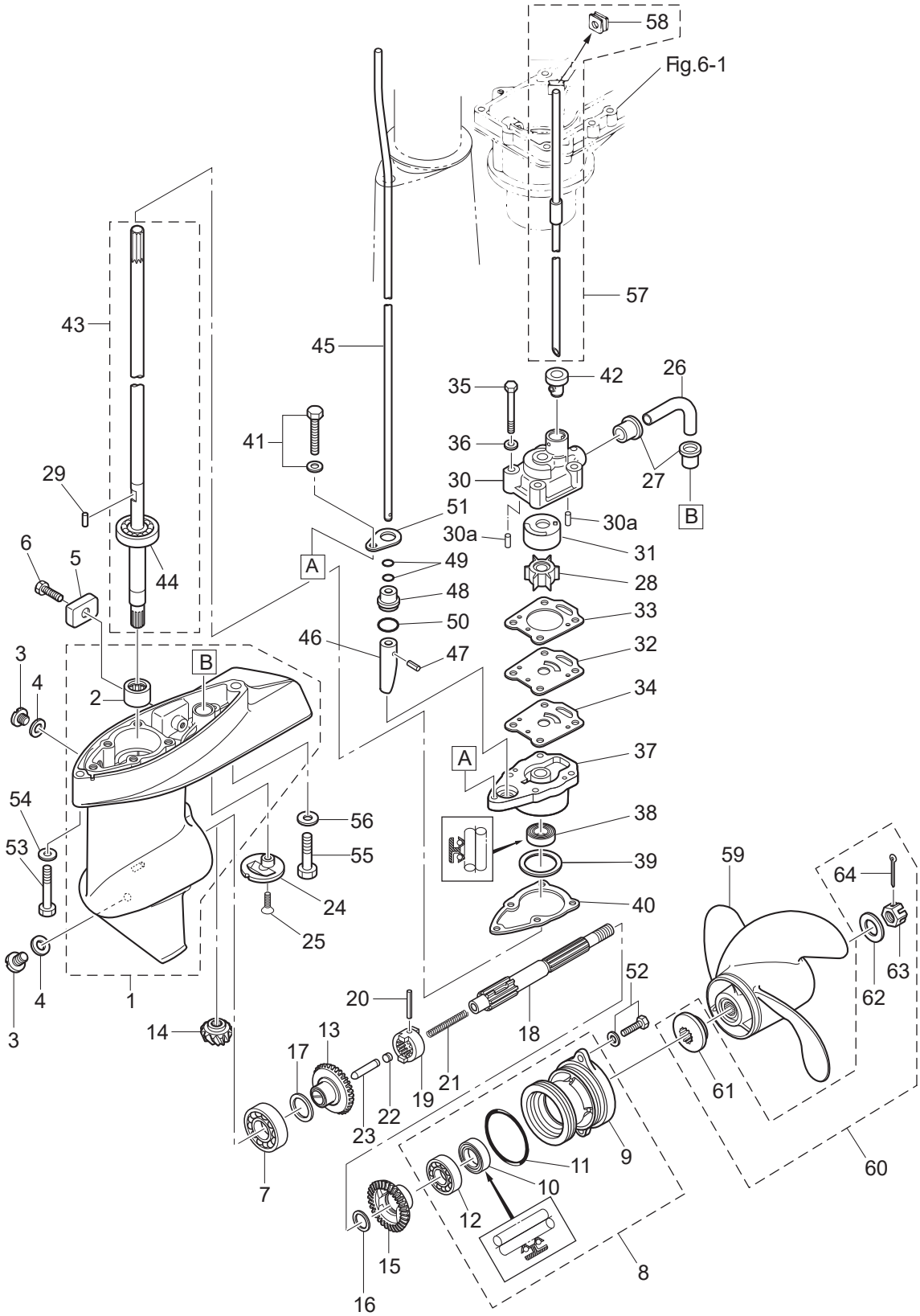

Ref.No. 見出番号		Part.No. 部品番号	Description 部 品 名	Q'ty/個数 M4C	 M5B	Remarks 備 考
7-54		9401E3-0600	WASHER ﾜｯｼｬ	1	1	
7-55		9161E3-0835	BOLT ﾎﾞﾙﾄ	1	1	
7-56		9401E3-0800	WASHER ﾜｯｼｬ	1	1	
7-57	1	369-65100-0	WATER PIPE ASSY (S) ｳｫｰﾀﾊﾟｲﾌﾟｱｯｼ (S)	1	1	for Transom "S"
7-57	2	369-65110-0	WATER PIPE ASSY (L) ｳｫｰﾀﾊﾟｲﾌﾟｱｯｼ (L)	1	1	for Transom "L"
7-58		369-65195-0	* GROMMET 10-2 * ｸﾞﾛﾒｯﾄ ｳｫｰﾀﾊﾟｲﾌﾟ ｱｯﾊﾟ	1	1	
7-59	1	393B64512-1	PROPELLER ASSY (6") ﾌﾟﾛﾍﾟﾗｱｯｼ (6")	1	1	OPT 3 x 200 x 152
7-59	2	3R1B64514-2	PROPELLER ASSY (7) ﾌﾟﾛﾍﾟﾗｱｯｼ (7)	1	1	OPT 3 x 198 x 178
7-59	3	3R1B64516-2	PROPELLER ASSY (8) ﾌﾟﾛﾍﾟﾗｱｯｼ (8)	1	1	STD 3 x198 x 203
7-59	4	369B64518-1	PROPELLER ASSY (9") ﾌﾟﾛﾍﾟﾗｱｯｼ (9")	1	1	OPT 3 x 200 x 229
7-60		3H6-87326-0	PROPELLER HARDWARE KIT ﾌﾟﾛﾍﾟﾗﾊｰﾄﾞｳｪｱｷｯﾄ	1	1	
7-61		3AS-64230-0	* THRUST HOLDER ASSY * ｽﾗｽﾄﾎﾙﾀﾞｱｯｼ	1	1	
7-62		369-64124-0	* WASHER 10.5-28-2 * ﾜｯｼｬ 10.5-28-2	1	1	
7-63		369-64121-0	* PROPELLER NUT * ﾌﾟﾛﾍﾟﾗﾅｯﾄ	1	1	
7-64		951503-0318	* SPLIT PIN 3-18 * ｽﾌﾟﾘｯﾄﾋﾟﾝ 3-18	1	1	

Fig. 8 **BRACKET・REVERSE LOCK ARM**
ブラケット・リバースロックアーム

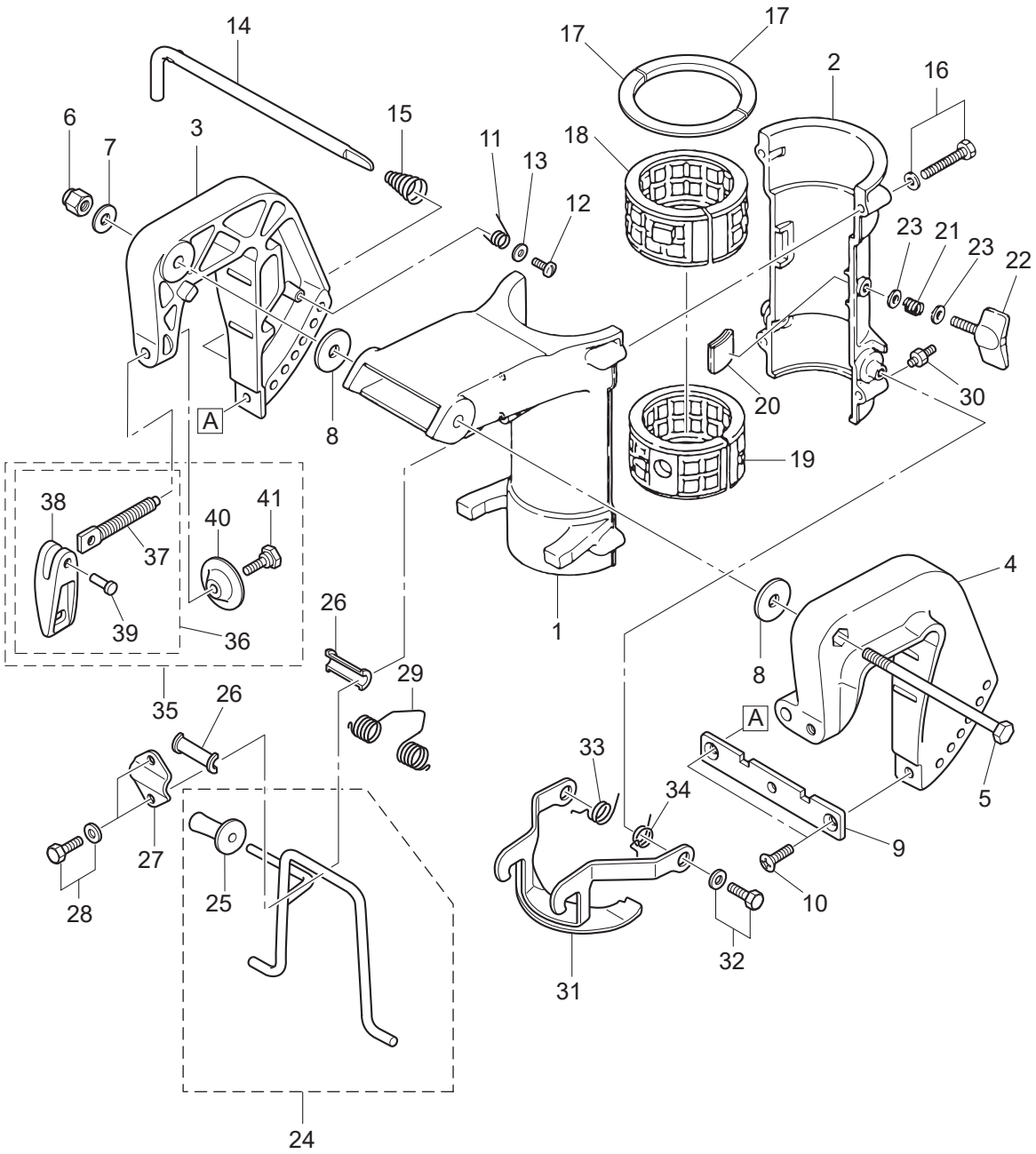

Ref.No. 見出番号	Part.No. 部品番号	Description 部 品 名	Q'ty/個数 M4C	 M5B	Remarks 備 考
8-1	369Q62391-2	SWIVEL BRACKET ｽｲﾍﾞﾙﾌﾞﾗｹｯﾄ A	1	1	
8-2	393Q62392-1	SWIVEL BRACKET ｽｲﾍﾞﾙﾌﾞﾗｹｯﾄ B	1	1	
8-3	369Q62112-3	CLAMP BRACKET (R) ｸﾗﾝﾌﾟﾌﾞﾗｹｯﾄ (R)	1	1	Starboard Side
8-4	369Q62113-2	CLAMP BRACKET (L) ｸﾗﾝﾌﾟﾌﾞﾗｹｯﾄ (L)	1	1	Port Side
8-5	309-62115-2	BOLT 8-122 ﾎﾞﾙﾄ 8-122	1	1	
8-6	930403-0800	NYLON NUT 8-P1.25 ﾅｲﾛﾝﾅｯﾄ 8-P1.25	1	1	
8-7	9401E3-0800	WASHER ﾜｯｼｬ	1	1	
8-8	307-62116-1	WASHER 8.5-28-1 ﾜｯｼｬ 8.5-28-1	2	2	
8-9	369-62118-0	DISTANCE PLATE ﾃﾞｨｽﾀﾝｽﾌﾟﾚｰﾄ ﾌﾞﾗｹｯﾄ	1	1	
8-10	9216E3-0612	SCREW ｽｸﾘｭ	2	2	
8-11	369-62146-1	STERN BRACKET SPRING ｽﾀｰﾝﾌﾞﾗｹｯﾄｽﾌﾟﾘﾝｸﾞ	1	1	
8-12	921703-0406	SCREW ｽｸﾘｭ	1	1	
8-13	369-62147-0	WASHER 4.3-16-1.5 ﾜｯｼｬ 4.3-16-1.5	1	1	
8-14	350-62121-2	THRUST ROD ｽﾗｽﾄﾛｯﾄﾞ	1	1	
8-15	369-62122-2	THRUST ROD SPRING ｽﾗｽﾄﾛｯﾄﾞｽﾌﾟﾘﾝｸﾞ	1	1	
8-16	9101E3-5635	BOLT ﾎﾞﾙﾄ	4	4	
8-17	369-62422-0	THRUST PLATE (UPPER) ｽﾗｽﾄﾌﾟﾚｰﾄ (ｱｯﾊﾟ)	2	2	
8-18	393-62416-1	BUSHING ﾌﾞｯｼﾝｸﾞ ｱｯﾊﾟ ｽﾃｱﾘﾝｸﾞ	1	1	
8-19	393-62417-1	BUSHING ﾌﾞｯｼﾝｸﾞ ﾛﾜ ｽﾃｱﾘﾝｸﾞ	1	1	
8-20	369-62441-1	FRICTION PIECE ﾌﾘｸｼｮﾝﾋﾟｰｽ	2	2	
8-21	309-62446-1	SPRING ｽﾌﾟﾘﾝｸﾞ ﾌﾘｸｼｮﾝﾌﾟﾚｰﾄ	1	1	
8-22	3GT-62442-0	FRICTION KNOB ﾌﾘｸｼｮﾝﾉﾌﾞ	1	1	
8-23	9401E3-0600	WASHER ﾜｯｼｬ	2	2	
8-24	3AS-62431-0	TILT STOPPER ASSY ﾁﾙﾄｽﾄｯﾊﾟｱｯｼ	1	1	
8-25	3AS-62433-0	* TILT STOPPER GRIP * ﾁﾙﾄｽﾄｯﾊﾟｸﾞﾘｯﾌﾟ	1	1	
8-26	393-62437-1	BUSHING ﾌﾞｯｼﾝｸﾞ ﾁﾙﾄｽﾄｯﾊﾟ	2	2	
8-27	369-62439-1	SETTING PLATE ｾｯﾃｨﾝｸﾞﾌﾟﾚｰﾄ ﾁﾙﾄｽﾄｯﾊﾟ	1	1	
8-28	9101E3-5612	BOLT ﾎﾞﾙﾄ	2	2	
8-29	369-62434-0	SPRING ｽﾌﾟﾘﾝｸﾞ ﾁﾙﾄｽﾄｯﾊﾟ	1	1	

Fig. 8 **BRACKET・REVERSE LOCK ARM**
ブラケット・リバースロックアーム

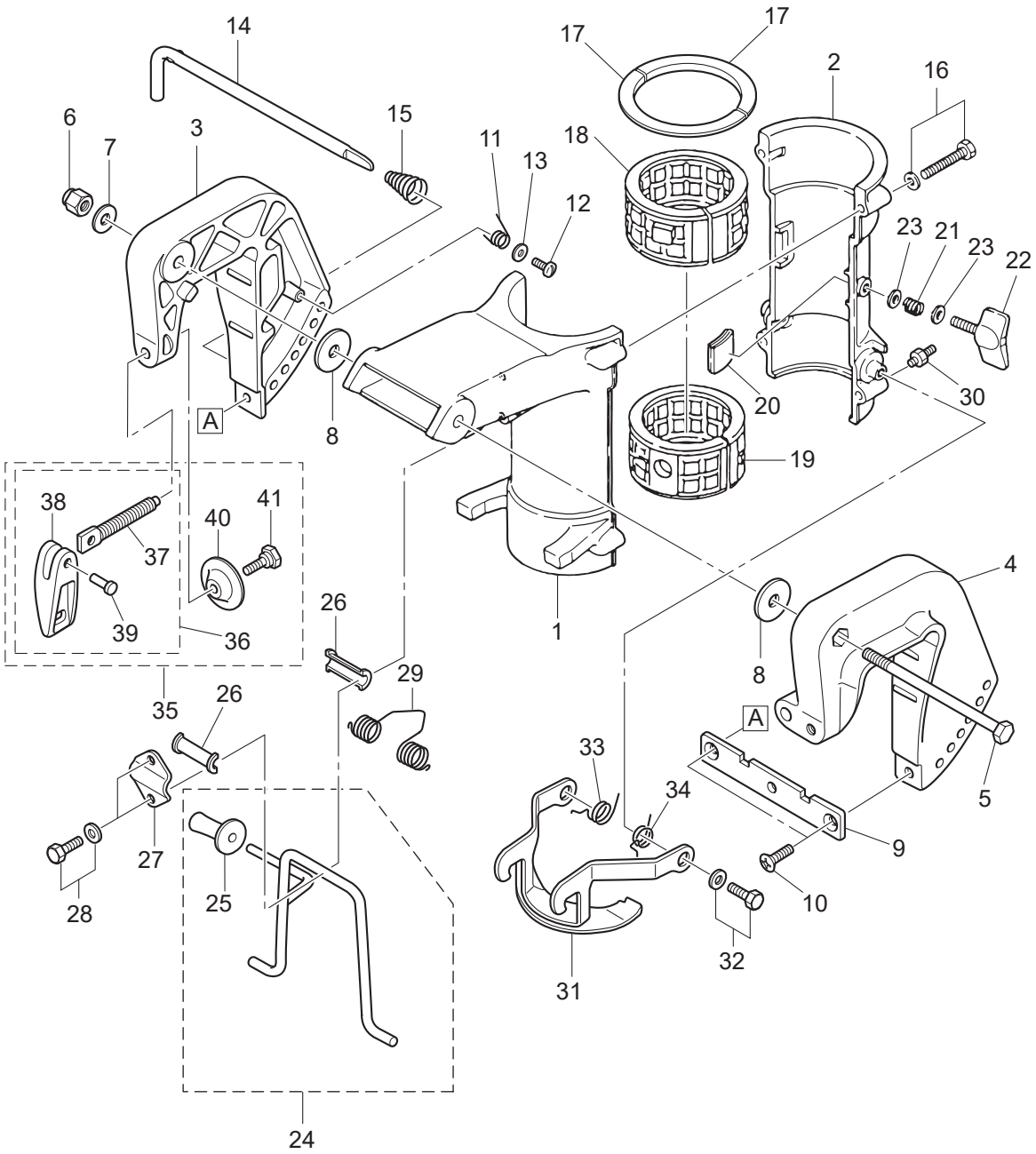

Ref.No. 見出番号		Part.No. 部品番号	Description 部 品 名	Q'ty/個数 M4C	 M5B	Remarks 備 考
8-30		344-67177-1	GREASE FITTING ｸﾞﾘｽﾌｨｯﾃｨﾝｸﾞ	2	2	
8-31		369-66313-0	REVERSE LOCK ARM ﾘﾊﾞｰｽﾛｯｸｱｰﾑ	1	1	
8-32		9101E3-5614	BOLT ﾎﾞﾙﾄ	2	2	
8-33		369-66338-0	REVERSE LOCK SPRING (R) ﾘﾊﾞｰｽﾛｯｸｽﾌﾟﾘﾝｸﾞ (R)	1	1	
8-34		369-66339-0	REVERSE LOCK SPRING (L) ﾘﾊﾞｰｽﾛｯｸｽﾌﾟﾘﾝｸﾞ (L)	1	1	
8-35		3GTQ62105-1	CLAMP SCREW KIT ｸﾗﾝﾌﾟｽｸﾘｭｷｯﾄ	2	2	
8-36		3GTQ62108-1	* CLAMP SCREW ASSY * ｸﾗﾝﾌﾟｽｸﾘｭｱｯｼ	1	1	
8-37		369-62106-1	** CLAMP SCREW ** ｸﾗﾝﾌﾟｽｸﾘｭ	1	1	
8-38		3ABQ62102-0	** CLAMP SCREW HANDLE ** ｸﾗﾝﾌﾟｽｸﾘｭﾊﾝﾄﾞﾙ	1	1	
8-39		3C8-62104-2	** RIVET 3-22 ** ﾘﾍﾞｯﾄ 3-22	1	1	
8-40		332-62101-1	* CLAMP SCREW PAD * ｸﾗﾝﾌﾟｽｸﾘｭﾊﾟｯﾄﾞ	1	1	
8-41		3C8-62107-0	* SHOULDER BOLT * ｼｮﾙﾀﾞﾎﾞﾙﾄ	1	1	

Fig. 9 **BOTTOM COWL・TILLER HANDLE**
ボトムカウル・ティラハンドル

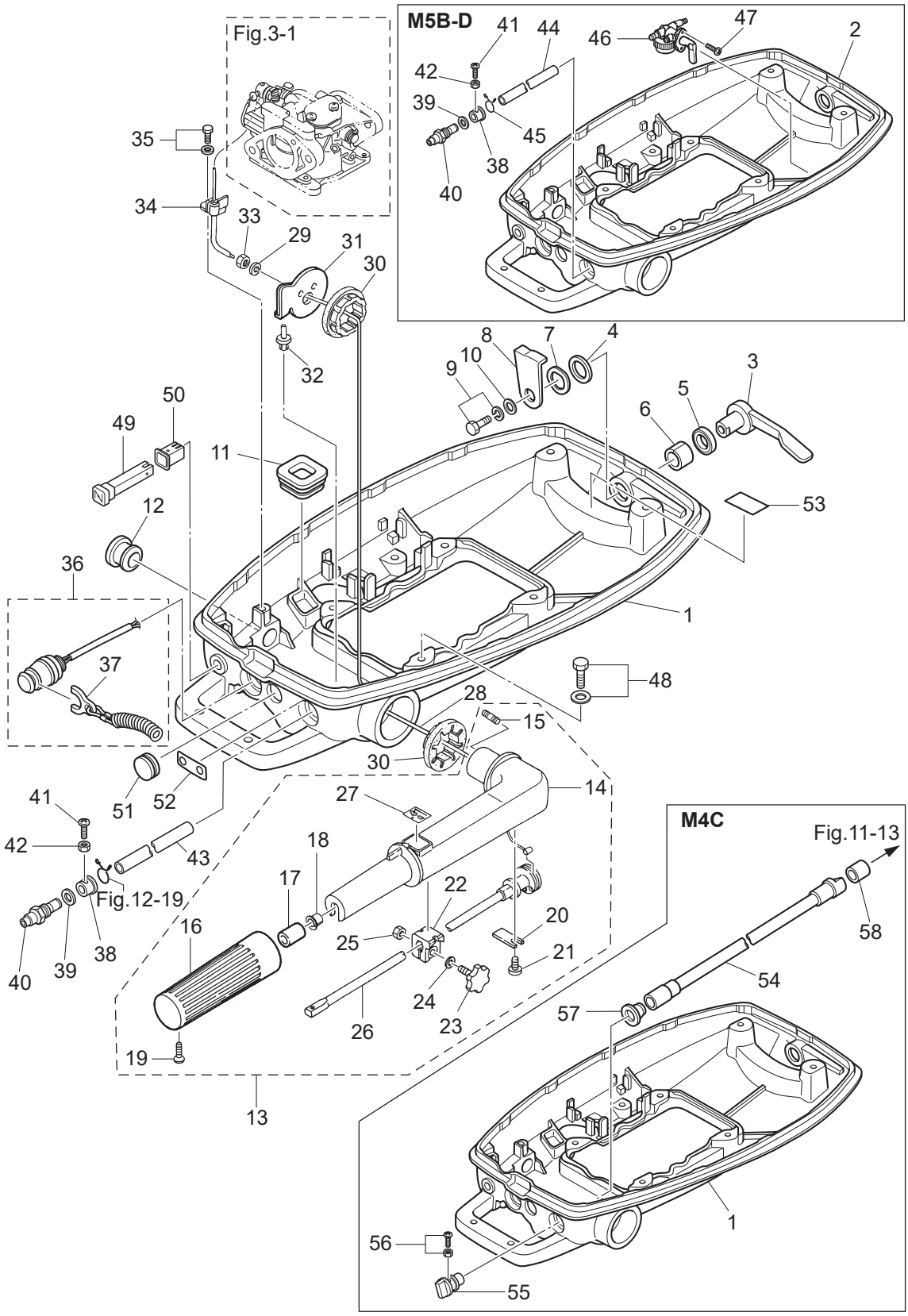

Ref.No. 見出番号	Part.No. 部品番号	Description 部 品 名	Q'ty/個数 M4C	 M5B	Remarks 備 考
9-1	369Q67100-3	BOTTOM COWL ﾎﾞﾄﾑｶｳﾙ	1	1	for M5B-S,M5B,M4C Model
9-2	393Q67100-3	BOTTOM COWL ﾎﾞﾄﾑｶｳﾙ		1	Fuel Valve for M5B-D Model
9-3	369Q67141-1	HOOK LEVER ﾌｯｸﾚﾊﾞｰ	1	1	
9-4	3C8-67146-0	WASHER 14-22-1 ﾜｯｼｬ 14-22-1	1	1	
9-5	338-67147-0	SEAL RING 13.8-22-3.7 ｼｰﾙﾘﾝｸﾞ 13.8-22-3.7	1	1	
9-6	369-67105-0	HOOK LEVER BUSHING ﾌｯｸﾚﾊﾞｰﾌﾞｯｼﾝｸﾞ	1	1	
9-7	941403-1400	WAVE WASHER d=14 ｳｪｰﾌﾞﾜｯｼｬ d=14	1	1	
9-8	369-67142-0	COVER HOOK ｶﾊﾞｰﾌｯｸ	1	1	
9-9	910103-6612	BOLT ﾎﾞﾙﾄ	1	1	
9-10	3C8-66308-0	WASHER 6-16-1.5 ﾜｯｼｬ 6-16-1.5	1	1	
9-11	369-67188-0	GROMMET 18-7 ｸﾞﾛﾒｯﾄ ｽﾀｰﾀﾛｯｸﾛｯﾄﾞ	1	1	
9-12	369-67187-0	GROMMET 16-15.5 ｸﾞﾛﾒｯﾄ ｽﾛｯﾄﾙﾚﾊﾞｰ	1	1	
9-13	369Q63010-2	TILLER HANDLE ASSY ﾃｨﾗﾊﾝﾄﾞﾙｱｯｼ	1	1	
9-14	3B2Q63011-1	* TILLER HANDLE * ﾃｨﾗﾊﾝﾄﾞﾙ	1	1	
9-15	3B2-63104-1	* STUD * ｽﾀｯﾄﾞ	2	2	
9-16	369-63012-1	* GRIP * ｸﾞﾘｯﾌﾟ	1	1	
9-17	345-63048-0	* THROTTLE SHAFT DAMPER * ｽﾛｯﾄﾙｼｬﾌﾄﾀﾞﾝﾊﾟ A	1	1	
9-18	350-63046-0	* BUSHING 8.4-10-11 * ﾌﾞｯｼﾝｸﾞ 8.4-10-11	1	1	
9-19	920803-0518	* SCREW * ｽｸﾘｭ	1	1	
9-20	3B2-63063-0	* THROTTLE SHAFT SUPPORT * ｽﾛｯﾄﾙｼｬﾌﾄｻﾎﾟｰﾄ	1	1	
9-21	9215E3-0612	* SCREW * ｽｸﾘｭ	1	1	
9-22	3B2-63035-1	* FRICTION PIECE * ﾌﾘｸｼｮﾝﾋﾟｰｽ	1	1	
9-23	3B2-63034-0	* ADJUSTING SCREW M6-16 * ｱｼﾞｬｽﾄｽｸﾘｭ	1	1	
9-24	940103-0600	* WASHER * ﾜｯｼｬ	1	1	
9-25	930103-0600	* NUT * ﾅｯﾄ	1	1	
9-26	3B2-63041-0	* THROTTLE SHAFT * ｽﾛｯﾄﾙｼｬﾌﾄ	1	1	
9-27	369-72019-2	* THROTTLE DECAL * ｽﾛｯﾄﾙﾃﾞｶｰﾙ	1	1	
9-28	369-63600-1	THROTTLE WIRE ｽﾛｯﾄﾙﾜｲﾔ	1	1	
9-29	941303-0600	SPRING WASHER ｽﾌﾟﾘﾝｸﾞﾜｯｼｬ	2	2	

Fig. 9 **BOTTOM COWL・TILLER HANDLE**
ボトムカウル・ティラハンドル

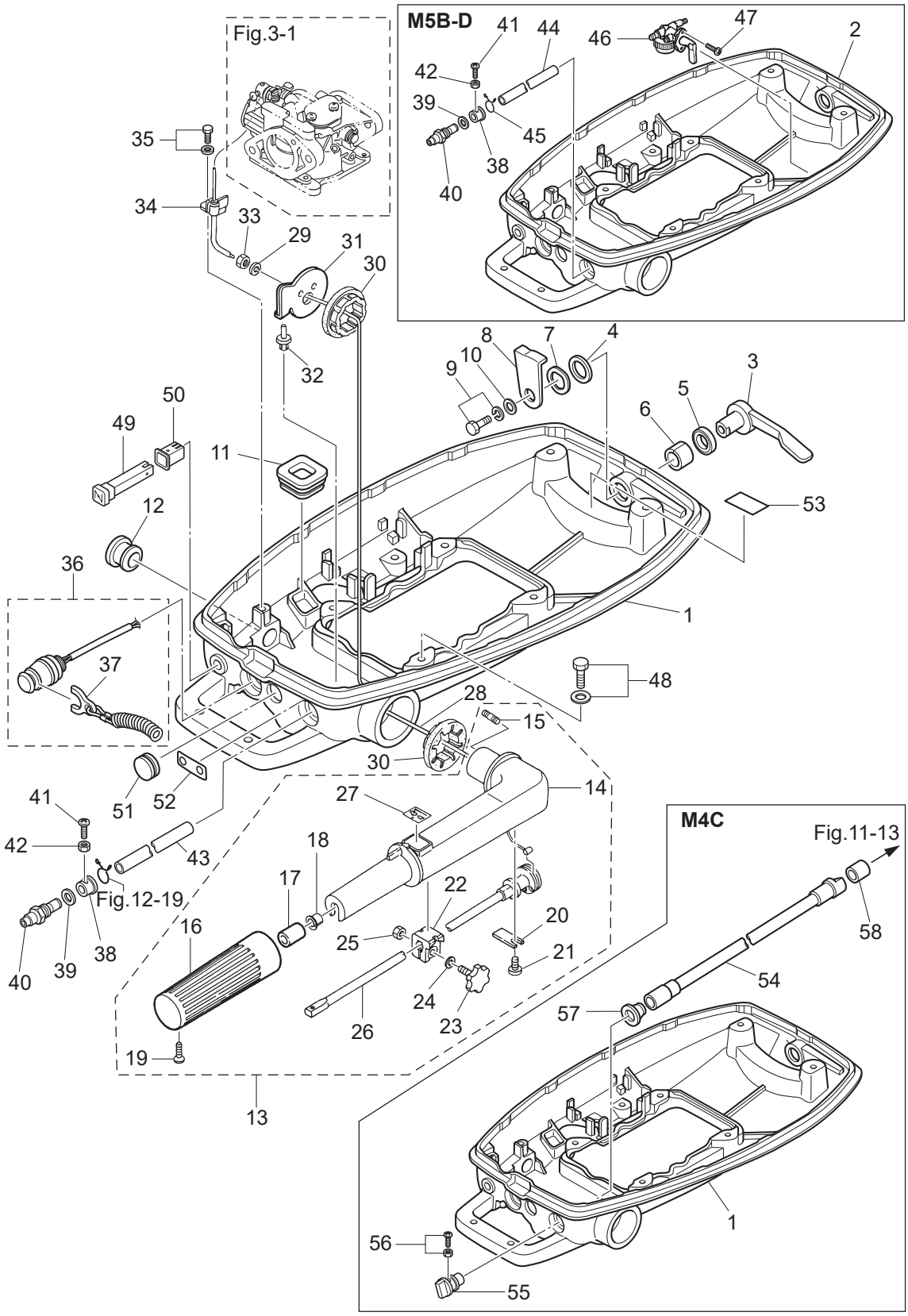

Ref.No. 見出番号	Part.No. 部品番号	Description 部 品 名	Q'ty/個数 M4C	 M5B	Remarks 備 考
9-30	369-63102-0	BUSHING ﾌﾞｯｼﾝｸﾞ ﾊﾝﾄﾞﾙ	2	2	
9-31	369-63103-2	STEERING HANDLE STOPPER ｽﾃｱﾘﾝｸﾞﾊﾝﾄﾞﾙｽﾄｯﾊﾟ	1	1	
9-32	350-67154-0	PLASTIC RIVET 6.5 ﾌﾟﾗｽﾁｯｸﾘﾍﾞｯﾄ 6.5	1	1	
9-33	930103-0600	NUT ﾅｯﾄ	2	2	
9-34	369-63508-0	THROTTLE WIRE BRACKET ｽﾛｯﾄﾙﾜｲﾔﾌﾞﾗｹｯﾄ	1	1	
9-35	910121-6612	BOLT ﾎﾞﾙﾄ	1	1	
9-36	3D5-06870-0	STOP SWITCH ASSY ｽﾄｯﾌﾟｽｲｯﾁｱｯｼ	1	1	
9-37	31H-06848-0	* STOP SWITCH LANYARD ASSY * ｽﾄｯﾌﾟｽｲｯﾁﾗﾝﾔｰﾄﾞｱｯｼ	1	1	
9-38	369-70263-0	BUSHING ﾌﾞｯｼﾝｸﾞ ﾌｭｴﾙｺﾈｸﾀ		1	
9-39	941303-1000	SPRING WASHER ｽﾌﾟﾘﾝｸﾞﾜｯｼｬ		1	
9-40	3B2-70260-1	FUEL CONNECTOR (MALE) ﾌｭｴﾙｺﾈｸﾀ (ｴﾝｼﾞﾝﾒｰﾙ)		1	
9-41	921503-0414	SCREW ｽｸﾘｭ		1	
9-42	930103-0400	NUT ﾅｯﾄ		1	
9-43	98AB-50-200	HOSE ﾎｰｽ		1	for M5B-S,Connector-F/Filter 98AB-501000
9-44	98AB-50-110	HOSE ﾎｰｽ		1	for M5B-D,Connector-F/Valve 98AB-501000
9-45	338-02215-0	CLIP φ10 ｸﾘｯﾌﾟ φ10		1	for M5B-D Model
9-46	394-70311-0	FUEL COCK ASSY ﾌｭｴﾙｺｯｸｱｯｼ		1	Fuel Valve for M5B-D Model
9-47	921803-0410	SCREW ｽｸﾘｭ		2	for M5B-D Model
9-48	9101E3-5616	BOLT ﾎﾞﾙﾄ	4	4	
9-49	369-67151-3	CHOKE ROD ﾁｮｰｸﾛｯﾄﾞ	1	1	
9-50	393-67104-0	CHOKE ROD BUSHING ﾁｮｰｸﾛｯﾄﾞﾌﾞｯｼﾝｸﾞ	1	1	
9-51	345-67117-0	GROMMET 17-2.7 ｸﾞﾛﾒｯﾄ 17-2.7	1	1	
9-52	369-72016-0	FUEL LEVEL DECAL ﾌｭｴﾙﾚﾍﾞｰﾃﾞｶｰﾙ	1		
9-53	369-72026-1	SPARK PLUG DECAL (BPR7HS10) ｽﾊﾟｰｸﾌﾟﾗｸﾞﾃﾞｶｰﾙ	1	1	
9-54	369-70061-0	FUEL COCK ROD ﾌｭｴﾙﾊﾞﾙﾌﾞﾛｯﾄﾞ	1		Fuel Valve
9-55	369-70062-0	FUEL COCK KNOB ﾌｭｴﾙﾊﾞﾙﾌﾞﾉﾌﾞ	1		Fuel Valve
9-56	921503-6410	SCREW ｽｸﾘｭ	1		
9-57	369-70063-0	SEAL RING ｼｰﾙﾘﾝｸﾞ ﾌｭｴﾙﾊﾞﾙﾌﾞﾛｯﾄﾞﾉﾌﾞ	1		
9-58	353-72544-1	FUEL COCK ROD HOSE ﾌｭｴﾙﾊﾞﾙﾌﾞﾛｯﾄﾞﾎｰｽ	1		Fuel Valve

Fig. 10 TOP COWL
トップカウル

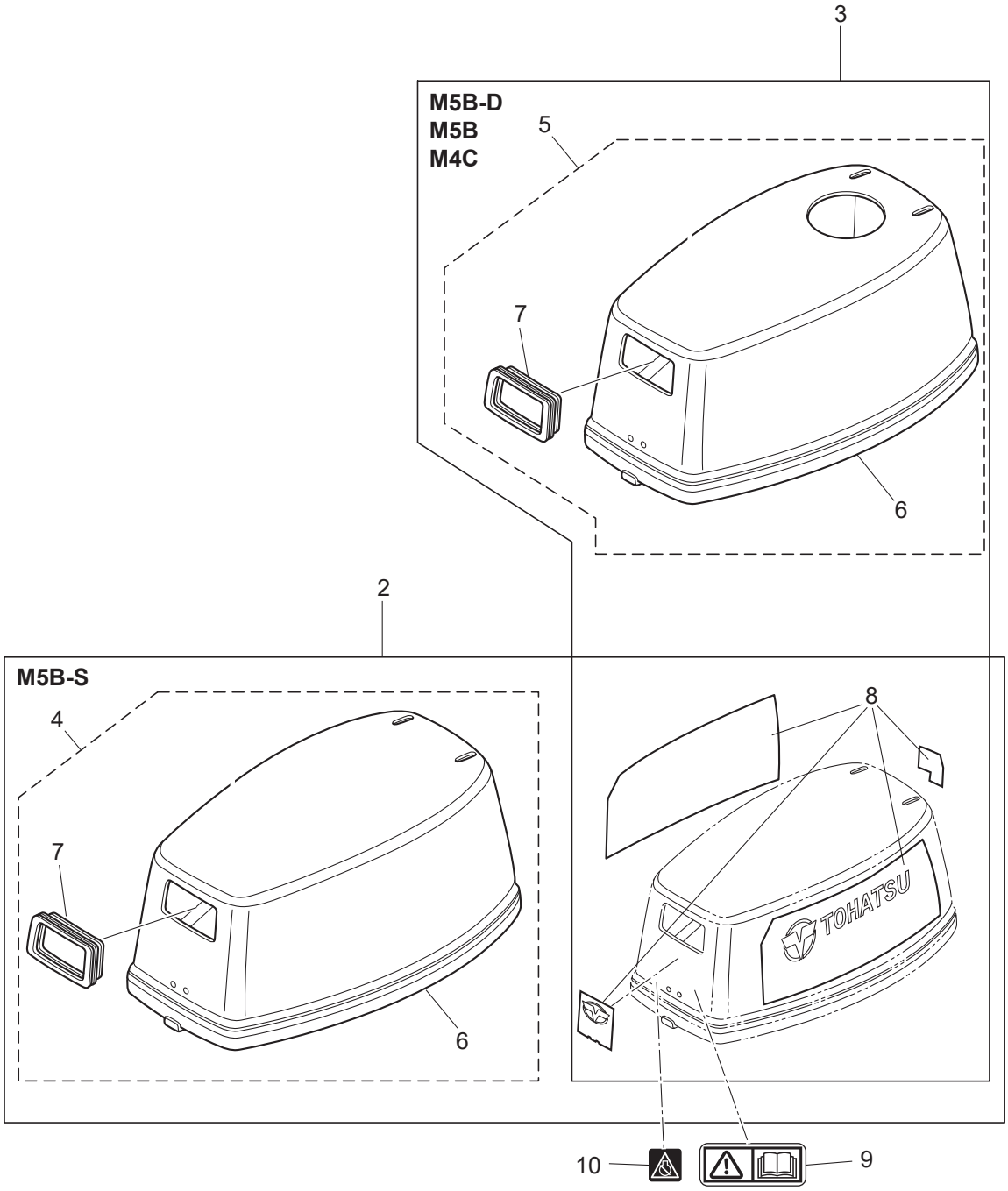

Ref.No. 見出番号		Part.No. 部品番号	Description 部 品 名	Q'ty/個数 M4C	 M5B	Remarks 備 考
10-2		369Q67560-7	TOP COWL ASSY ﾄｯﾌﾟｶｳﾙｱｯｼ		1	for M5B-S Model
10-3		369Q67645-3	TOP COWL ASSY ﾄｯﾌﾟｶｳﾙｱｯｼ	1	1	for M5B-D,M5B,M4C Model
10-4		3X3Q67640-1	* TOP COWL SUB-ASSY * ﾄｯﾌﾟｶｳﾙｻﾌﾞｱｯｼ		1	for M5B-S Model
10-5		369Q67640-2	* TOP COWL SUB-ASSY * ﾄｯﾌﾟｶｳﾙｻﾌﾞｱｯｼ	1	1	for M5B-D,M5B,M4C Model
10-6		394-67501-1	** TOP COWL SEAL ** ﾄｯﾌﾟｶｳﾙｼｰﾙ	1	1	
10-7		3B2-67503-0	** STARTER SEAL ** ｽﾀｰﾀｼｰﾙ	1	1	
10-8	1	3F9-87801-4	* DECAL SET (M4C) * ﾃﾞｶｰﾙｾｯﾄ (M4C)	1		
10-8	2	369-87801-5	* DECAL SET(M5B) * ﾃﾞｶｰﾙｾｯﾄ(M5B)		1	
10-9		3F0-72185-0	CAUTION DECAL ｺｰｼｮﾝﾃﾞｶｰﾙ	1	1	
10-10		3AC-72200-0	STOP SWITCH DECAL ｽﾄｯﾌﾟｽｲｯﾁﾃﾞｶｰﾙ	1	1	

Fig. 11 **INTEGRAL FUEL TANK（M4C・M5B・M5B-D）**
インテグラル フュエルタンク（M4C・M5B・M5B-D）

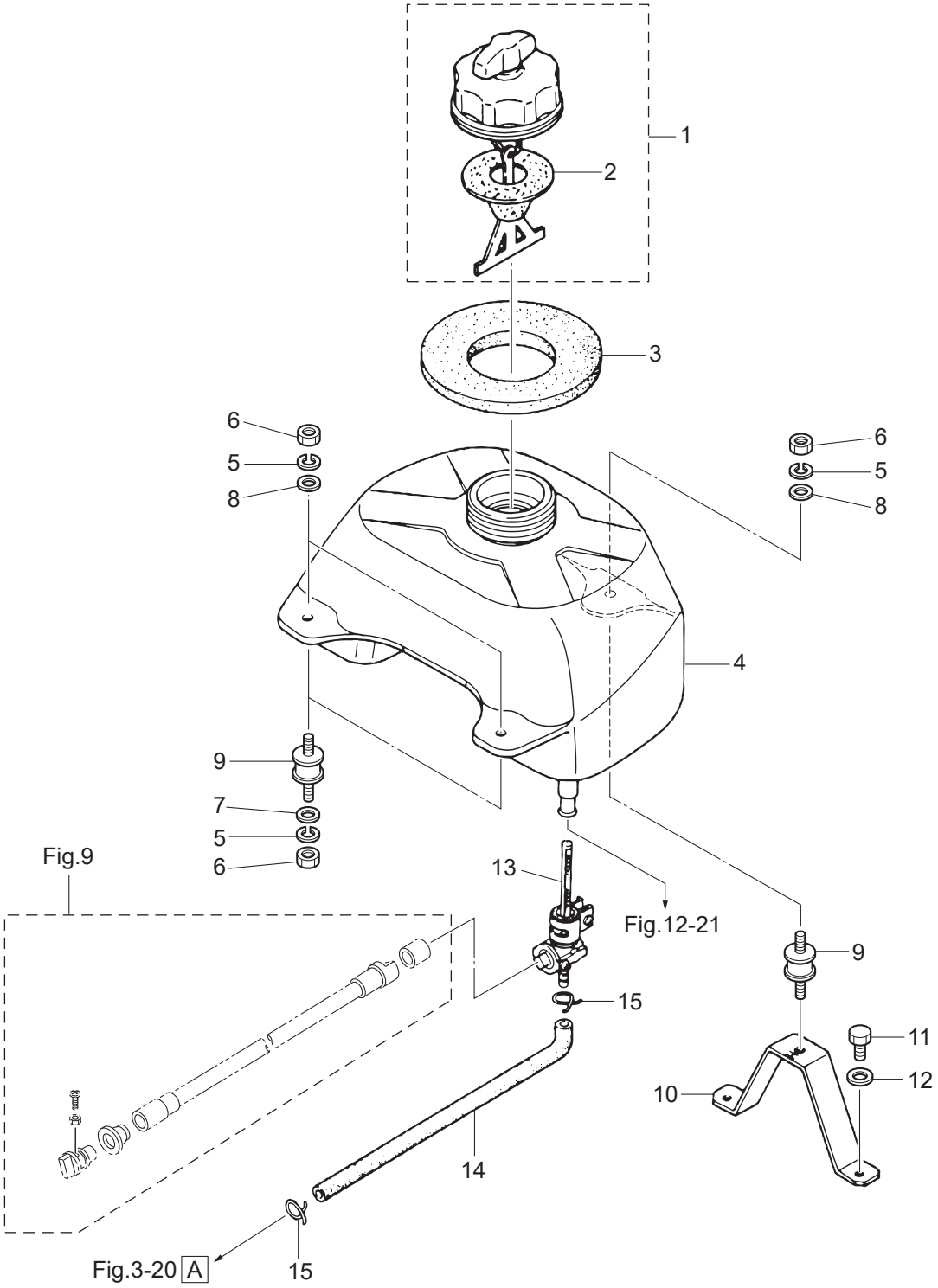

Ref.No. 見出番号		Part.No. 部品番号	Description 部 品 名	Q'ty/個数 M4C	 M5B	Remarks 備 考
11-1		393-70020-6	FUEL TANK CAP ASSY ﾌｭｴﾙﾀﾝｸｷｬｯﾌﾟｱｯｼ	1	1	
11-2		3D6-70021-0	* TANK FILLER CAP GASKET * ﾀﾝｸﾌｨﾗｷｬｯﾌﾟｶﾞｽｹｯﾄ	1	1	
11-3		369-70036-2	FUEL TANK SEAL ﾌｭｴﾙﾀﾝｸｼｰﾙ	1	1	
11-4		369-70316-4	FUEL TANK ﾌｭｴﾙﾀﾝｸ	1	1	
11-5		941303-0600	SPRING WASHER ｽﾌﾟﾘﾝｸﾞﾜｯｼｬ	5	5	
11-6		930103-0600	NUT ﾅｯﾄ	5	5	
11-7		3C8-66308-0	WASHER 6-16-1.5 ﾜｯｼｬ 6-16-1.5	2	2	
11-8		345-05122-1	WASHER 6.5-23-1.5 ﾜｯｼｬ 6.5-23-1.5	3	3	
11-9	1	369-70057-0	FUEL TANK MOUNT ﾌｭｴﾙﾀﾝｸﾏｳﾝﾄ	3	3	STD
11-9	2	3F9-70057-0	FUEL TANK MOUNT ﾌｭｴﾙﾀﾝｸﾏｳﾝﾄ	3	3	OPT Large Size
11-10		369-70312-1	FUEL TANK STAY ﾌｭｴﾙﾀﾝｸｽﾃｰ	1	1	
11-11		910114-0616	BOLT ﾎﾞﾙﾄ	2	2	
11-12		940103-0600	WASHER ﾜｯｼｬ	2	2	
11-13		369-70311-0	FUEL COCK ASSY ﾌｭｴﾙﾊﾞﾙﾌﾞｱｯｼ	1		Fuel Valve
11-14		369-70315-0	FUEL HOSE ﾌｭｴﾙﾎｰｽ	1		
11-15		338-02215-0	CLIP φ10 ｸﾘｯﾌﾟ φ10	2		

Fig. 12 **SEPARATE FUEL TANK・DUAL FUEL（M5B-D・M5B-S）**
セパレートフュエルタンク・デュアルフュエル（M5B-D・M5B-S）

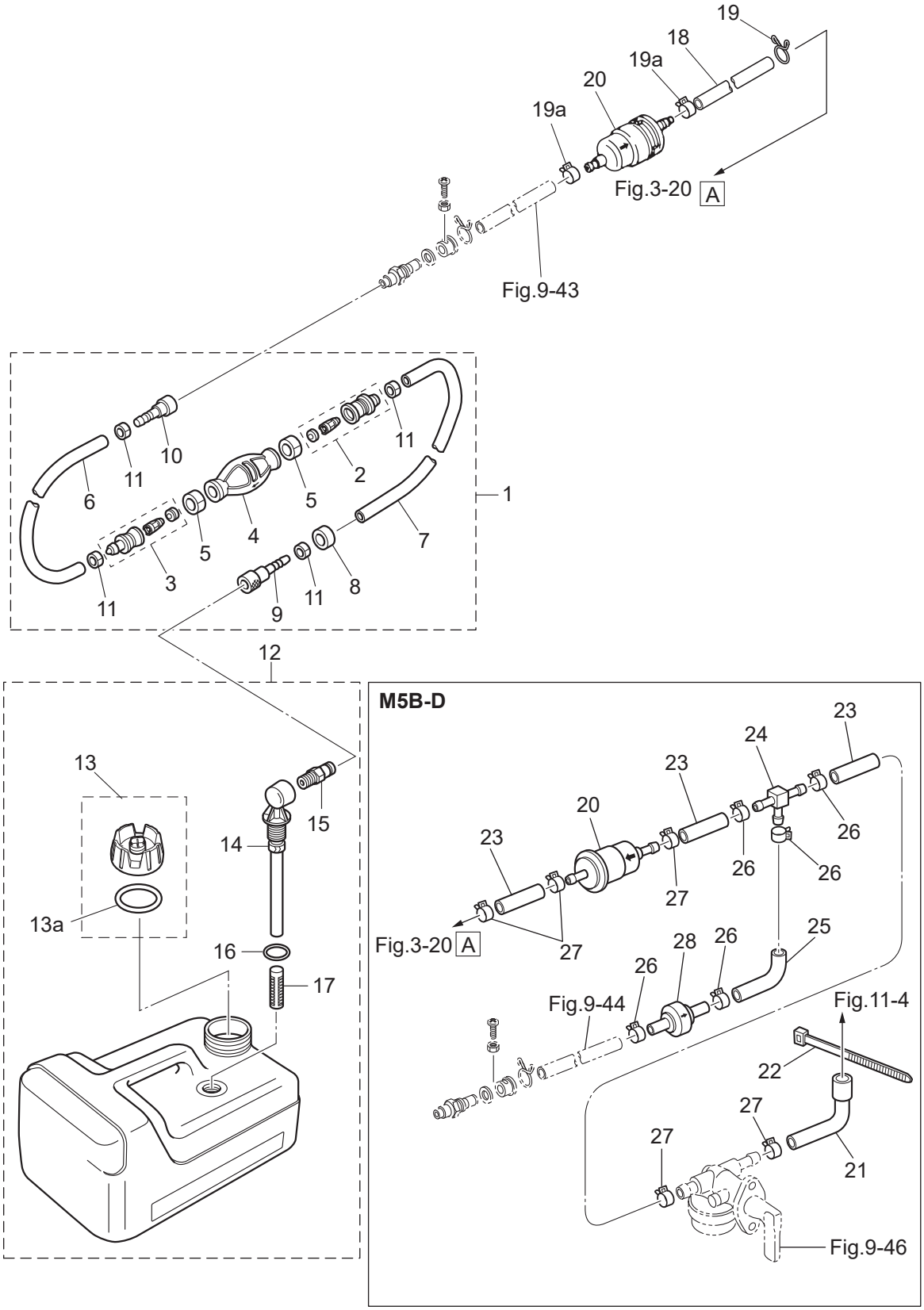

Ref.No. 見出番号	Part.No. 部品番号	Description 部 品 名	Q'ty/個数 M4C	 M5B	Remarks 備 考
12-1	3B7-70200-5	PRIMER BULB ASSY ﾌﾟﾗｲﾏﾊﾞﾙﾌﾞｱｯｼ		1	
12-2	3C7-70220-1	* JOINT ASSY (INLET) * ｼﾞｮｲﾝﾄｱｯｼ (ｲﾝﾚｯﾄ)		1	
12-3	3C7-70224-1	* JOINT ASSY (OUTLET) * ｼﾞｮｲﾝﾄｱｯｼ (ｱｳﾄﾚｯﾄ)		1	
12-4	3C7-70211-1	* PRIMER BULB * ﾌﾟﾗｲﾏﾊﾞﾙﾌﾞ		1	
12-5	3C7-70217-0	* CLAMP * ｸﾗﾝﾌﾟ		2	
12-6	98AB-70-700	* HOSE * ﾎｰｽ		1	98AB-701000
12-7	98AB-701600	* HOSE * ﾎｰｽ		1	98AB-701000 x2
12-8	3B7-70280-1	* FUEL CONNECTOR MARK * ﾌｭｴﾙｺﾈｸﾀﾏｰｸ		1	
12-9	3GF-70281-0	* FUEL CONNECTOR * ﾌｭｴﾙｺﾈｸﾀ (ﾀﾝｸﾌｨﾒｰﾙ)		1	
12-10	3GF-70250-1	* FUEL CONNECTOR * ﾌｭｴﾙｺﾈｸﾀ		1	
12-11	332-70201-0	* CLAMP * ｸﾗﾝﾌﾟ		4	
12-12	3RS-70167-0	FUEL TANK ASSY 12L ﾌｭｴﾙﾀﾝｸｱｯｼ 12L (ﾄｰﾊﾂ)		1	
12-13	3RS-70020-0	* FUEL TANK CAP ASSY * ﾌｭｴﾙﾀﾝｸｷｬｯﾌﾟｱｯｼ		1	
12-13a	3RS-70021-0	** TANK FILLER CAP GASKET ** ﾀﾝｸﾌｨﾗｷｬｯﾌﾟｶﾞｽｹｯﾄ		1	
12-14	3B2-70155-1	* PICK-UP ELBOW ASSY (12L) * ﾋﾟｯｸｱｯﾌﾟｴﾙﾎﾞｱｯｼ		1	
12-15	3E0-70270-0	* QUICK-CONNECTOR (MALE) * ｸｲｯｸｺﾈｸﾀ (ﾀﾝｸﾒｰﾙ)		1	
12-16	3C7-70199-0	* O-RING * Oﾘﾝｸﾞ		1	
12-17	3C7-70113-0	* FILTER * ﾌｨﾙﾀ		1	
12-18	98AB-50-150	HOSE ﾎｰｽ		1	for M5B-S,F/Filter-F/Pump 98AB-501000
12-19	338-02215-0	CLIP φ10 ｸﾘｯﾌﾟ φ10		1	for M5B-S Model
12-19a	3GT-35143-0	CLIP φ9.4 ｸﾘｯﾌﾟ φ9.4		2	for M5B-S Model
12-20	369-02230-1	FUEL FILTER ASSY ﾌｭｴﾙﾌｨﾙﾀｱｯｼ		1	
12-21	394-70315-0	FUEL HOSE ﾌｭｴﾙﾎｰｽ		1	for M5B-D Model
12-22	3F9-84398-0	BAND 205 ﾊﾞﾝﾄﾞ ﾘｰﾄﾞﾜｲﾔ 205		1	for M5B-D Model
12-23	98AB-50-035	HOSE ﾎｰｽ		3	for M5B-D Model 98AB-501000
12-24	394-70013-0	PIPE JOINT 4-4 ﾊﾟｲﾌﾟｼﾞｮｲﾝﾄ 4-4		1	for M5B-D Model
12-25	394-70325-1	FUEL HOSE ﾌｭｴﾙﾎｰｽ		1	for M5B-D Model
12-26	3GT-35143-0	CLIP φ9.4 ｸﾘｯﾌﾟ φ9.4		5	for M5B-D Model
12-27	3GT-35143-0	CLIP φ9.4 ｸﾘｯﾌﾟ φ9.4		5	for M5B-D Model

Fig. 12 **SEPARATE FUEL TANK・DUAL FUEL（M5B-D・M5B-S）**
セパレートフュエルタンク・デュアルフュエル（M5B-D・M5B-S）

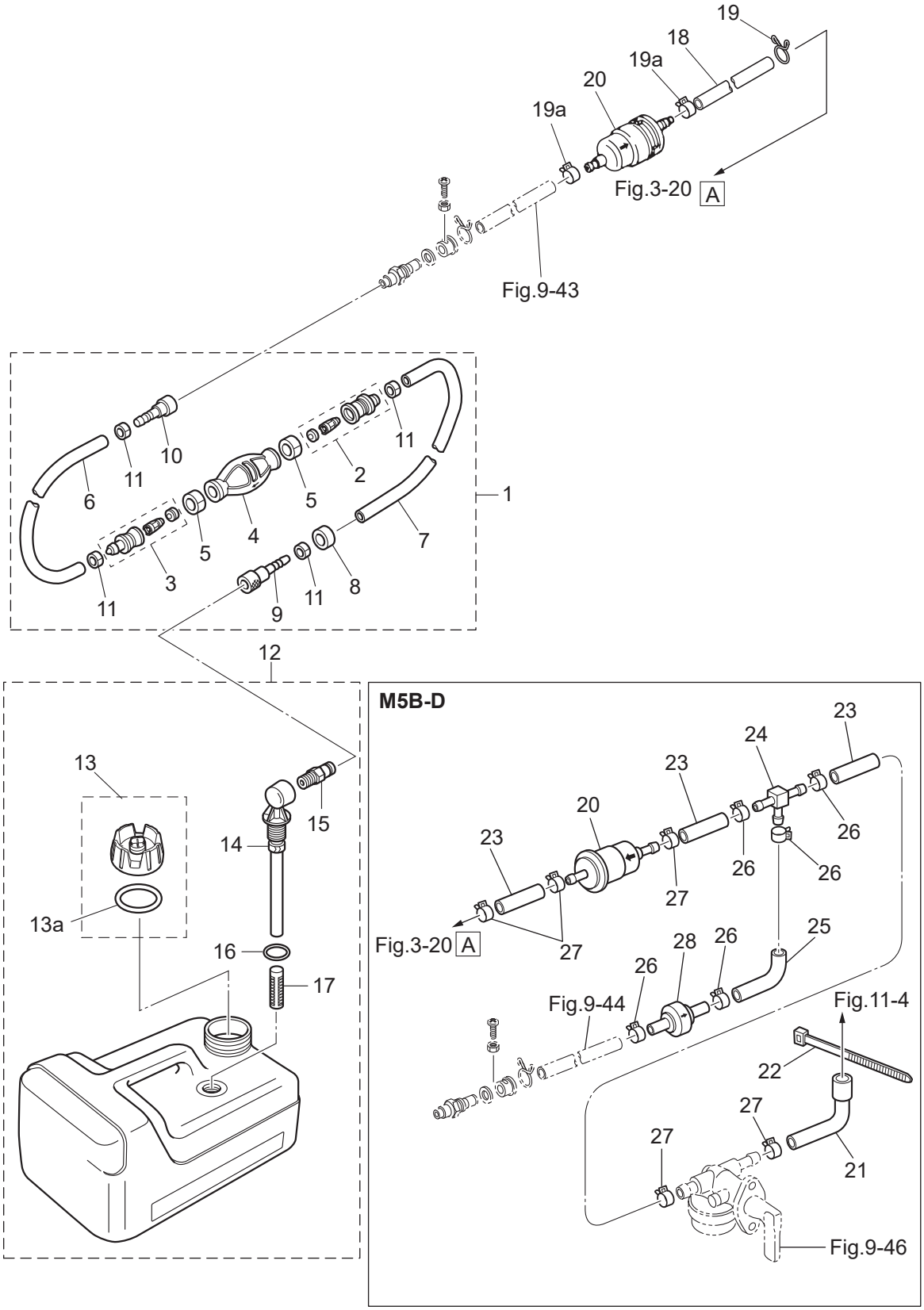

Ref.No. 見出番号		Part.No. 部品番号	Description 部 品 名	Q'ty/個数 M4C	 M5B	Remarks 備 考
12-28		394-70327-0	NON-RETURN VALVE ﾉﾝﾘﾀｰﾝﾊﾞﾙﾌﾞ		1	for M5B-D Model

Fig. 13 OPTIONAL PARTS (1) ACCESSORIES (REMOTE CONTROL)
オプショナルパーツ（1）アクセサリ（リモートコントロール）

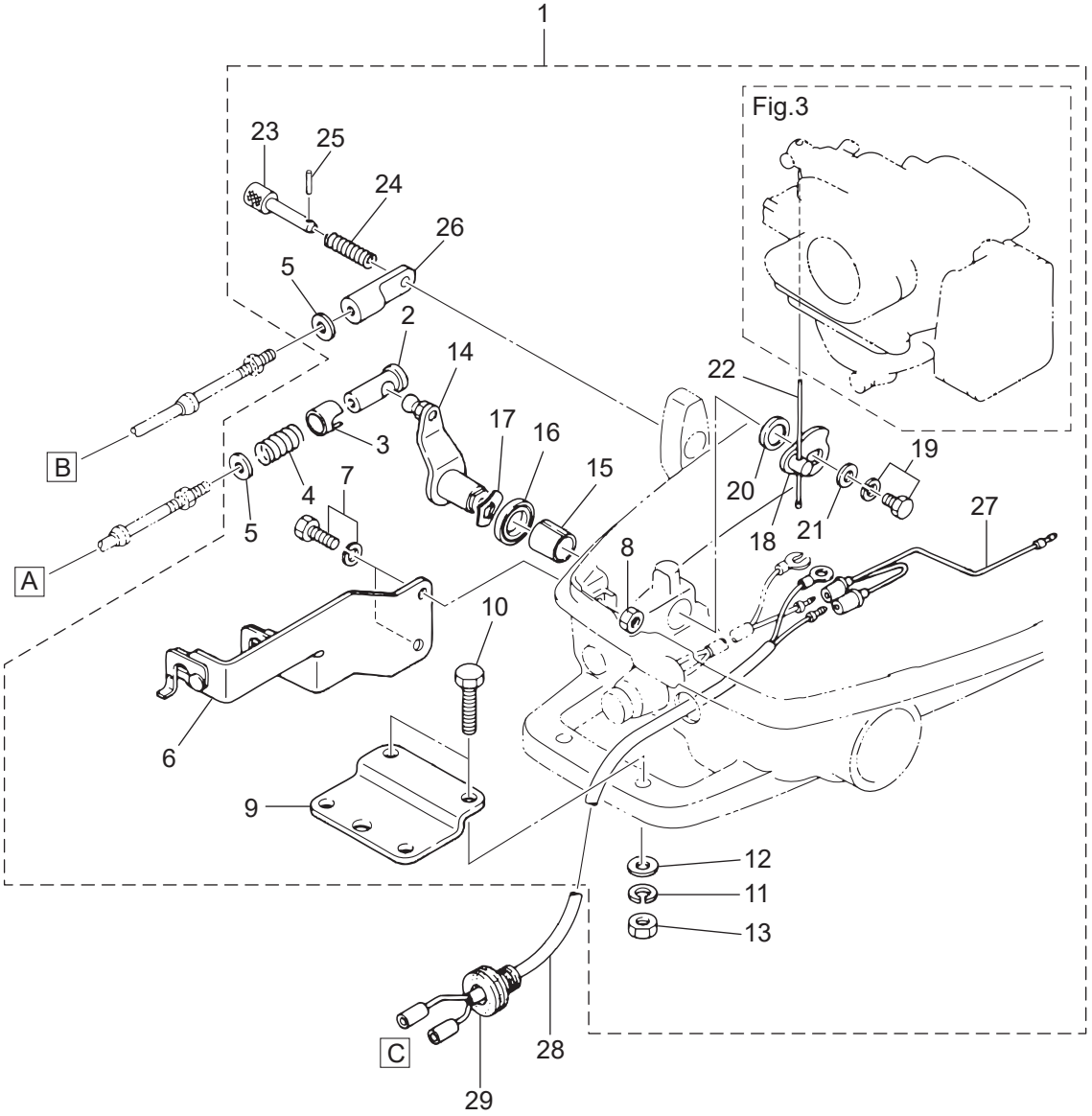

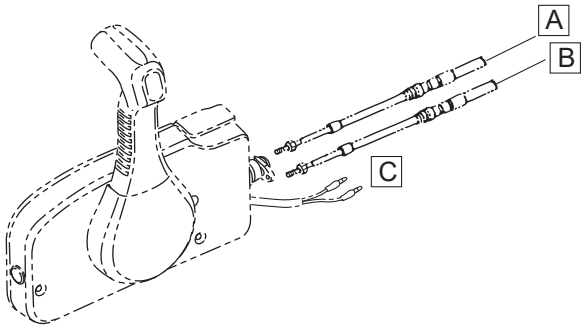

Ref.No. 見出番号		Part.No. 部品番号	Description 部 品 名	Q'ty/個数 M4C	M5B	Remarks 備 考
13-1		369-83880-2	REMOTE CONTROL FITTING ASSY ﾘﾓｰﾄｺﾝﾄﾛｰﾙﾌｨｯﾃｨﾝｸﾞｱｯｼ	1	1	
13-2		3A1-83722-0	* BALL JOINT HOLDER * ﾎﾞｰﾙｼﾞｮｲﾝﾄﾎﾙﾀﾞ	1	1	
13-3		332-83723-0	* HOLDER CAP * ﾎﾙﾀﾞｷｬｯﾌﾟ	1	1	
13-4		332-83724-0	* SPRING * ｽﾌﾟﾘﾝｸﾞ ﾎﾞｰﾙｼﾞｮｲﾝﾄ	1	1	
13-5		332-83725-0	* WASHER 5.5-14-1.2 * ﾜｯｼｬ 5.5-14-1.2	2	2	
13-6		369-83820-0	* CABLE CLIP ASSY * ｹｰﾌﾞﾙｸﾘｯﾌﾟｱｯｼ	1	1	
13-7		910103-6616	* BOLT * ﾎﾞﾙﾄ	2	2	
13-8		930103-0600	* NUT * ﾅｯﾄ	2	2	
13-9		369-83830-2	* STEERING HOOK PLATE * ｽﾃｱﾘﾝｸﾞﾌｯｸﾌﾟﾚｰﾄ	1	1	
13-10		910103-0830	* BOLT * ﾎﾞﾙﾄ	2	2	
13-11		941303-0800	* SPRING WASHER * ｽﾌﾟﾘﾝｸﾞﾜｯｼｬ	2	2	
13-12		940103-0800	* WASHER * ﾜｯｼｬ	2	2	
13-13		930103-0800	* NUT * ﾅｯﾄ	2	2	
13-14		369-83726-0	* THROTTLE LEVER * ｽﾛｯﾄﾙﾚﾊﾞｰ	1	1	
13-15		369-67105-0	* HOOK LEVER BUSHING * ﾌｯｸﾚﾊﾞｰﾌﾞｯｼﾝｸﾞ	1	1	
13-16		338-67147-0	* SEAL RING 13.8-22-3.7 * ｼｰﾙﾘﾝｸﾞ 13.8-22-3.7	1	1	
13-17		941403-1400	* WAVE WASHER d=14 * ｳｪｰﾌﾞﾜｯｼｬ d=14	1	1	
13-18		369-83887-0	* THROTTLE LEVER * ｽﾛｯﾄﾙﾚﾊﾞｰ	1	1	
13-19		910103-6612	* BOLT * ﾎﾞﾙﾄ	1	1	
13-20		369-83888-0	* COLLAR 13.5-18-2.5 * ｶﾗｰ 13.5-18-2.5	1	1	
13-21		3C8-66308-0	* WASHER 6-16-1.5 * ﾜｯｼｬ 6-16-1.5	1	1	
13-22		369-83863-0	* THROTTLE WIRE (REMOTE CONTROL) * ｽﾛｯﾄﾙﾜｲﾔ (ﾘﾓｰﾄｺﾝﾄﾛｰﾙ)	1	1	
13-23		332-83728-0	* PIN * ﾋﾟﾝ	1	1	
13-24		332-83729-0	* SPRING * ｽﾌﾟﾘﾝｸﾞ ﾛｯｸﾋﾟﾝ	1	1	
13-25		951403-0212	* SPRING PIN 2-12 * ｽﾌﾟﾘﾝｸﾞﾋﾟﾝ 2-12	1	1	
13-26		369-83715-1	* CABLE JOINT * ｹｰﾌﾞﾙｼﾞｮｲﾝﾄ	1	1	
13-27		369-83883-0	* SEPARATE CORD * ｾﾊﾟﾚｰﾄｺｰﾄﾞ (ﾌﾞﾗｳﾝ)	1	1	Brown
13-28	1	369-83846-0	REMOTE CONTROL STOP CORD L=2000 ﾘﾓｰﾄｺﾝﾄﾛｰﾙｽﾄｯﾌﾟｺｰﾄﾞ L=2000	1	1	L=2000
13-28	2	369-83848-0	REMOTE CONTROL STOP CORD L=3200 ﾘﾓｰﾄｺﾝﾄﾛｰﾙｽﾄｯﾌﾟｺｰﾄﾞ L=3200	1	1	L=3200

Fig. 13 OPTIONAL PARTS (1) ACCESSORIES (REMOTE CONTROL)
オプショナルパーツ（1）アクセサリ（リモートコントロール）

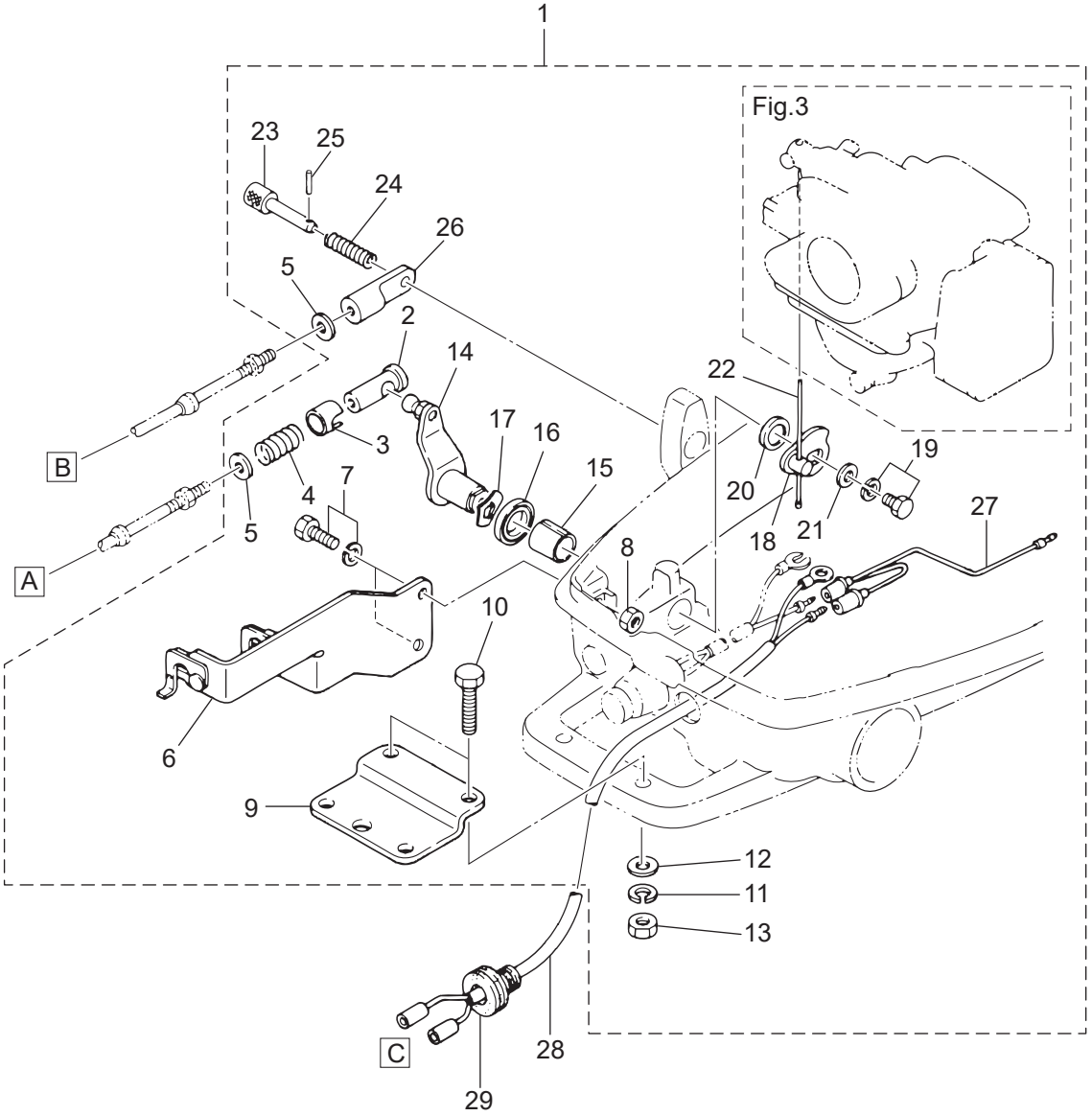

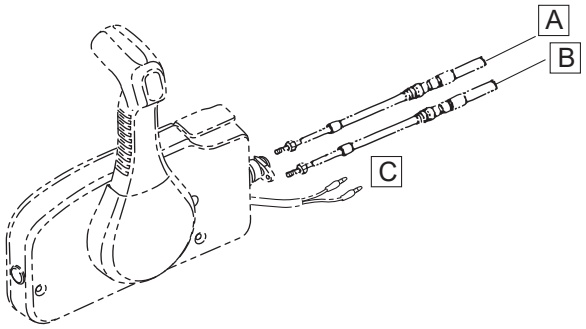

Ref.No. 見出番号		Part.No. 部品番号	Description 部 品 名	Q'ty/個数 M4C	Q'ty/個数 M5B	Remarks 備 考
13-28	3	369-83853-0	REMOTE CONTROL STOP CORD L=3900 ﾘﾓｰﾄｺﾝﾄﾛｰﾙｽﾄｯﾌﾟｺｰﾄﾞ L=3900	1	1	L=3900
13-28	4	369-83858-0	REMOTE CONTROL STOP CORD L=5900 ﾘﾓｰﾄｺﾝﾄﾛｰﾙｽﾄｯﾌﾟｺｰﾄﾞ L=5900	1	1	L=5900
13-29		345-66226-0	GROMMET 17-3 ｸﾞﾛﾒｯﾄ 17-3	1	1	

Fig. 14 OPTIONAL PARTS (2) REMOTE CONTROL BOX
オプショナルパーツ（2）リモコンボックス

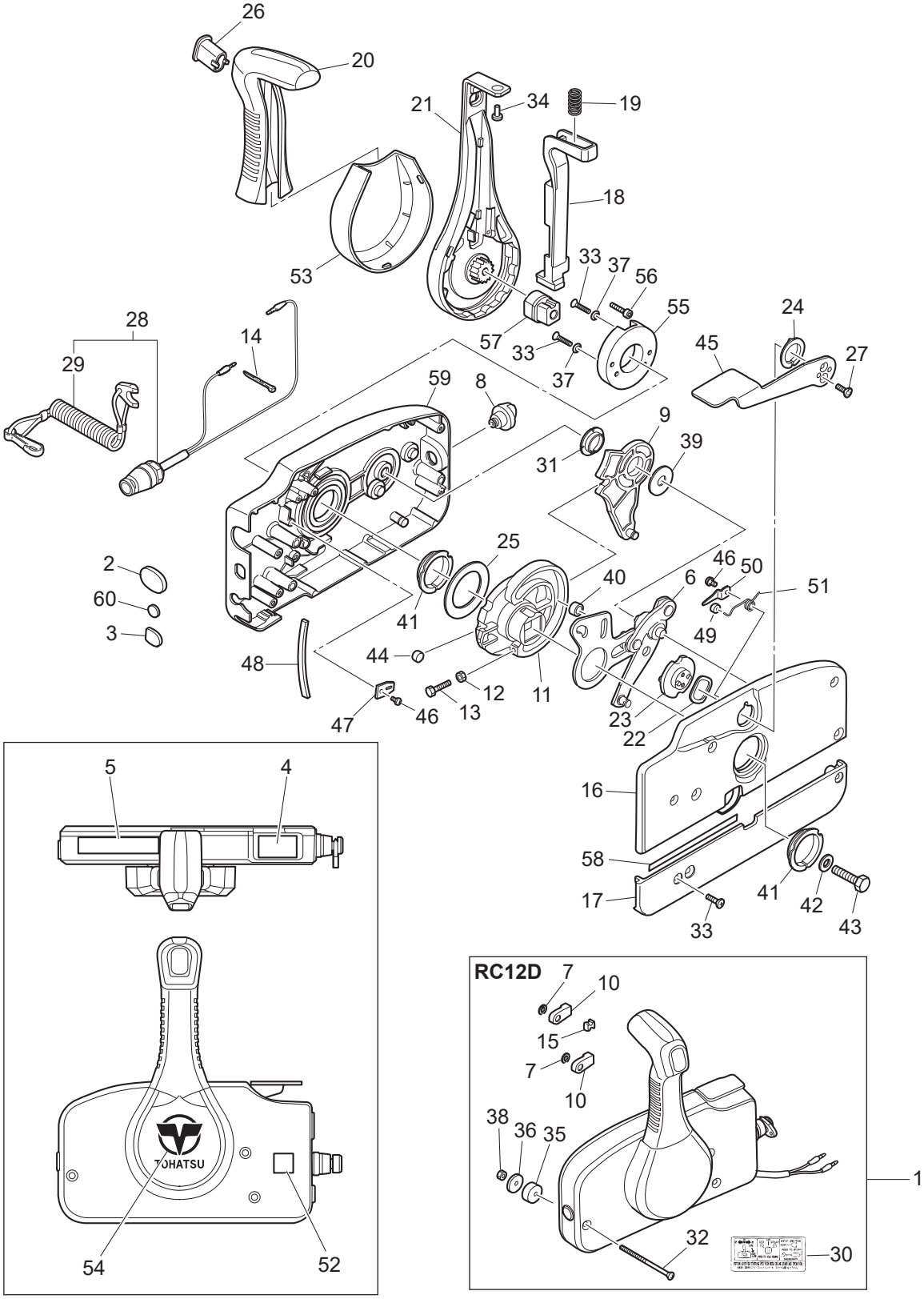

Ref.No. 見出番号	Part.No. 部品番号	Description 部 品 名	Q'ty/個数 M4C	 M5B	Remarks 備 考
14-1	3U2B84360-1	REMOTE CONTROL HEAD ASSY (RC12D) ﾘﾓｰﾄｺﾝﾄﾛｰﾙﾍｯﾄﾞｱｯｼ (RC12D)	1	1	
14-2	3U2-84416-0	* GROMMET * ｸﾞﾛﾒｯﾄ	1	1	
14-3	353-84321-0	* GROMMET * ｸﾞﾛﾒｯﾄ	1	1	
14-4	3U2-84331-0	* DECAL (LEVER) * ﾃﾞｶｰﾙ (ﾚﾊﾞｰ)	1	1	
14-5	3U2-84336-1	* SHIFT POSITION DECAL * ｼﾌﾄﾎﾟｼﾞｼｮﾝﾃﾞｶｰﾙ	1	1	
14-6	3A3-84365-1	* THROTTLE ARM * ｽﾛｯﾄﾙｱｰﾑ	1	1	
14-7	945303-0600	* E-RING d=6 * Eﾘﾝｸﾞ d=6	2	2	
14-8	3U2-84414-0	* GROMMET * ｸﾞﾛﾒｯﾄ	1	1	
14-9	3A3-84381-0	* SHIFT GEAR ASSY * ｼﾌﾄｷﾞﾔｱｯｼ	1	1	
14-10	3A3-83314-2	* CABLE TERMINAL * ｹｰﾌﾞﾙﾀｰﾐﾅﾙ	2	2	
14-11	3A3-84364-2	* DRIVE GEAR * ﾄﾞﾗｲﾌﾞｷﾞﾔ	1	1	
14-12	930103-0500	* NUT * ﾅｯﾄ	1	1	
14-13	910103-0525	* BOLT * ﾎﾞﾙﾄ	1	1	
14-14	3U2-84398-0	* BAND * ﾊﾞﾝﾄﾞ	3	3	
14-15	3A3-84376-0	* GROMMET * ｸﾞﾛﾒｯﾄ	1	1	
14-16	3U2B84441-0	* REAR HOUSING * ﾘﾔﾊｳｼﾞﾝｸﾞ	1	1	
14-17	3U2B84366-0	* REAR PANEL * ﾘﾔﾊﾟﾈﾙ	1	1	
14-18	3U2-84401-0	* NEUTRAL LOCK ARM * ﾆｭｰﾄﾗﾙﾛｯｸｱｰﾑ	1	1	
14-19	3A3-84403-0	* NEUTRAL LOCK SPRING * ﾆｭｰﾄﾗﾙﾛｯｸｽﾌﾟﾘﾝｸﾞ	1	1	
14-20	3U2-84404-0	* GRIP * ｸﾞﾘｯﾌﾟ	1	1	
14-21	3U2-84343-0	* CONTROL LEVER * ｺﾝﾄﾛｰﾙﾚﾊﾞｰ	1	1	
14-22	3A3-84368-0	* WAVE WASHER * ｳｪｰﾌﾞﾜｯｼｬ	1	1	
14-23	3A3-84391-0	* FREE THROTTLE DRUM * ﾌﾘｰｽﾛｯﾄﾙﾄﾞﾗﾑ	1	1	
14-24	3A3-84435-0	* BUSHING * ﾌﾞｯｼﾝｸﾞ D	1	1	
14-25	3A3-84422-0	* THRUST PLATE * ｽﾗｽﾄﾌﾟﾚｰﾄ	1	1	
14-26	3U2-84452-0	* TILT SWITCH PLUG * ﾁﾙﾄｽｲｯﾁﾌﾟﾗｸﾞ	1	1	
14-27	921603-0512	* SCREW * ｽｸﾘｭ	2	2	
14-28	3A3-06830-0	* STOP SWITCH ASSY * ｽﾄｯﾌﾟｽｲｯﾁｱｯｼ	1	1	
14-29	31H-06848-0	** STOP SWITCH LANYARD ASSY ** ｽﾄｯﾌﾟｽｲｯﾁﾗﾝﾔｰﾄﾞｱｯｼ	1	1	

Fig. 14 OPTIONAL PARTS (2) REMOTE CONTROL BOX
オプショナルパーツ（2）リモコンボックス

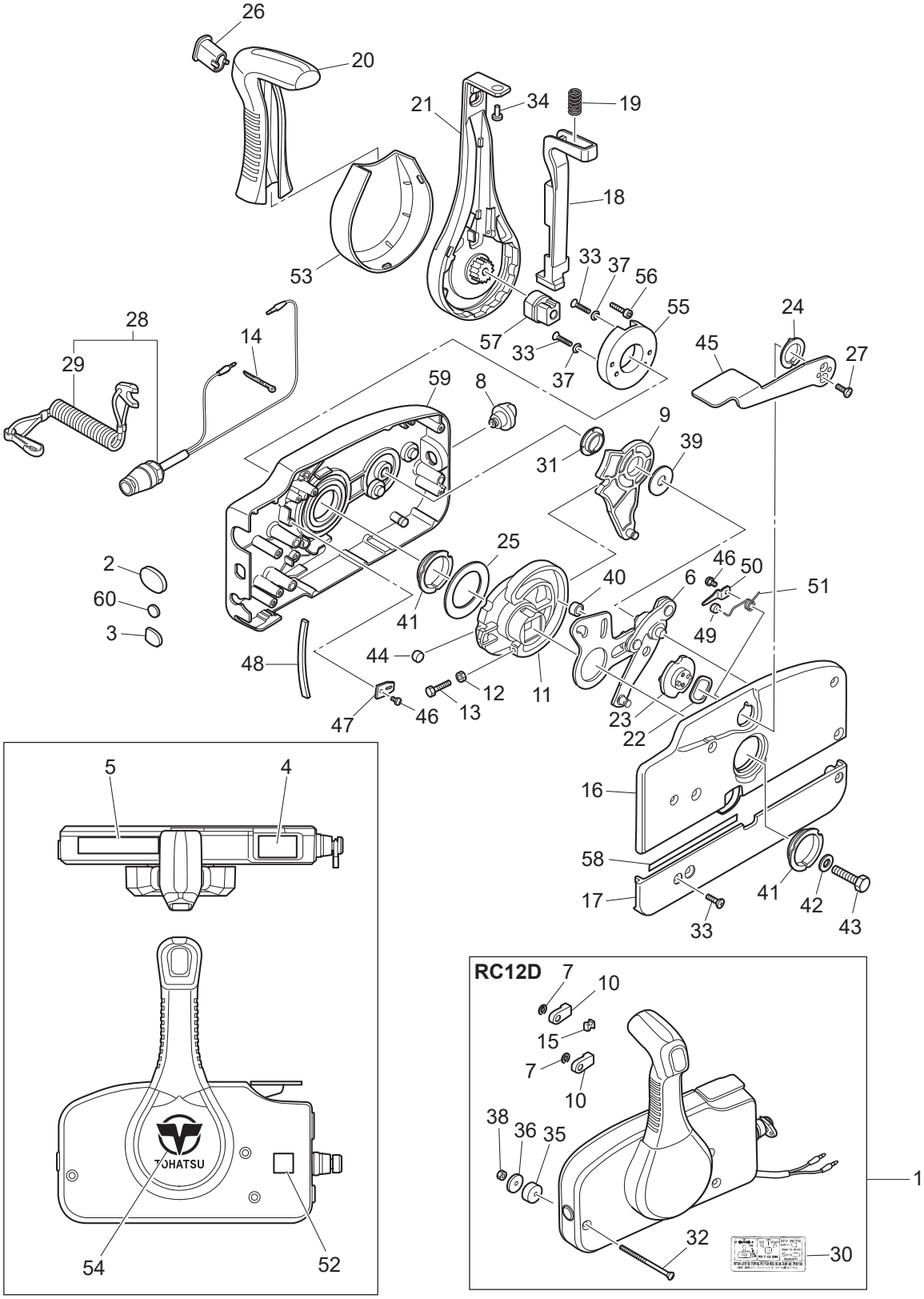

Ref.No. 見出番号	Part.No. 部品番号	Description 部 品 名	Q'ty/個数 M4C	Q'ty/個数 M5B	Remarks 備 考
14-30	3U2-84339-1	* INSTRUCTION DECAL * ｲﾝｽﾄﾗｸｼｮﾝﾃﾞｶｰﾙ	1	1	
14-31	3A3-84432-0	* BUSHING * ﾌﾞｯｼﾝｸﾞ B	1	1	
14-32	3U2-84375-0	* SCREW * ｽｸﾘｭ	3	3	
14-33	3VK-84375-0	* SCREW * ｽｸﾘｭ	7	7	
14-34	3VL-84375-0	* SCREW * ｽｸﾘｭ	1	1	
14-35	3A3-84374-0	* SPACER * ｽﾍﾟｰｻ	3	3	
14-36	353-84371-0	* WASHER * ﾜｯｼｬ ﾘﾓｺﾝﾎﾞｯｸｽ	3	3	
14-37	3U2-84371-0	* WASHER * ﾜｯｼｬ	2	2	
14-38	930103-0600	* NUT * ﾅｯﾄ	3	3	
14-39	3A3-84383-0	* WASHER * ﾜｯｼｬ	1	1	
14-40	3A3-84421-0	* ROLLER * ﾛｰﾗ	1	1	
14-41	3U2-84431-0	* BUSHING * ﾌﾞｯｼﾝｸﾞ	2	2	
14-42	940103-0800	* WASHER * ﾜｯｼｬ	1	1	
14-43	3U2-84442-0	* BOLT * ﾎﾞﾙﾄ	1	1	
14-44	353-84388-0	* DETENT ROLLER * ﾃﾞﾃﾝﾄﾛｰﾗ	1	1	
14-45	3U2B84312-0	* FREE THROTTLE LEVER * ﾌﾘｰｽﾛｯﾄﾙﾚﾊﾞｰ	1	1	
14-46	921503-0406	* SCREW * ｽｸﾘｭ	3	3	
14-47	3A3-84423-0	* DETENT RETAINER * ﾃﾞﾃﾝﾄﾘﾃｰﾅ	1	1	
14-48	3A3-84307-0	* DETENT SPRING * ﾃﾞﾃﾝﾄｽﾌﾟﾘﾝｸﾞ	6	6	
14-49	3A3-84424-0	* FREE THROTTLE ROLLER * ﾌﾘｰｽﾛｯﾄﾙﾛｰﾗ	1	1	
14-50	3A3-84426-0	* ROLLER RETAINER * ﾛｰﾗﾘﾃｰﾅ	1	1	
14-51	3A3-84425-0	* FREE THROTTLE SPRING * ﾌﾘｰｽﾛｯﾄﾙｽﾌﾟﾘﾝｸﾞ	1	1	
14-52	3U2-72200-0	* STOP SWITCH DECAL * ｽﾄｯﾌﾟｽｲｯﾁﾃﾞｶｰﾙ	2	2	
14-53	3VK-63107-0	* COVER * ｶﾊﾞｰ	1	1	
14-54	3U2-84334-0	* REMOTE CONTROL LOGO DECAL * ﾘﾓｰﾄｺﾝﾄﾛｰﾙﾛｺﾞﾃﾞｶｰﾙ	1	1	
14-55	3U2-63506-0	* HOLDER * ﾎﾙﾀﾞ	1	1	
14-56	3U2-84917-0	* BOLT * ﾎﾞﾙﾄ	1	1	
14-57	3U2-77367-0	* JOINT * ｼﾞｮｲﾝﾄ	1	1	
14-58	3U2-72187-0	* CAUTION DECAL (SIGP) * ｺｰｼｮﾝﾃﾞｶｰﾙ (SIGP)	1	1	

Fig. 14 OPTIONAL PARTS (2) REMOTE CONTROL BOX
オプショナルパーツ（2）リモコンボックス

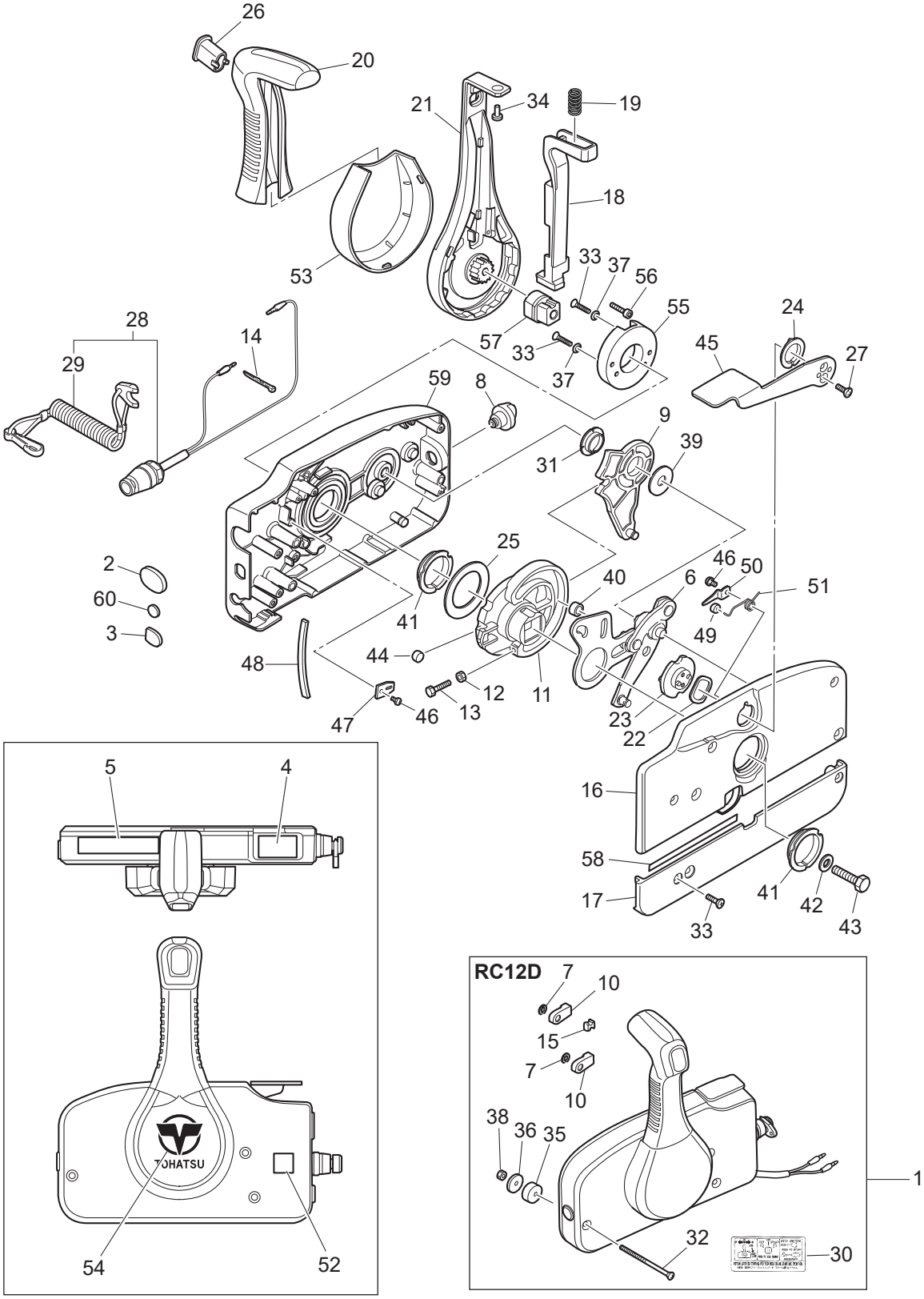

Ref.No. 見出番号		Part.No. 部品番号	Description 部 品 名	Q'ty/個数 M4C	M5B	Remarks 備 考
14-59		3U2B84440-0	＊FRONT HOUSING ＊ﾌﾛﾝﾄﾊｳｼﾞﾝｸﾞ	1	1	
14-60		369-84418-0	＊GROMMET ＊ｸﾞﾛﾒｯﾄ E	1	1	

Fig. 15 OPTIONAL PARTS (3) ACCESSORIES
オプショナルパーツ（3）アクセサリ

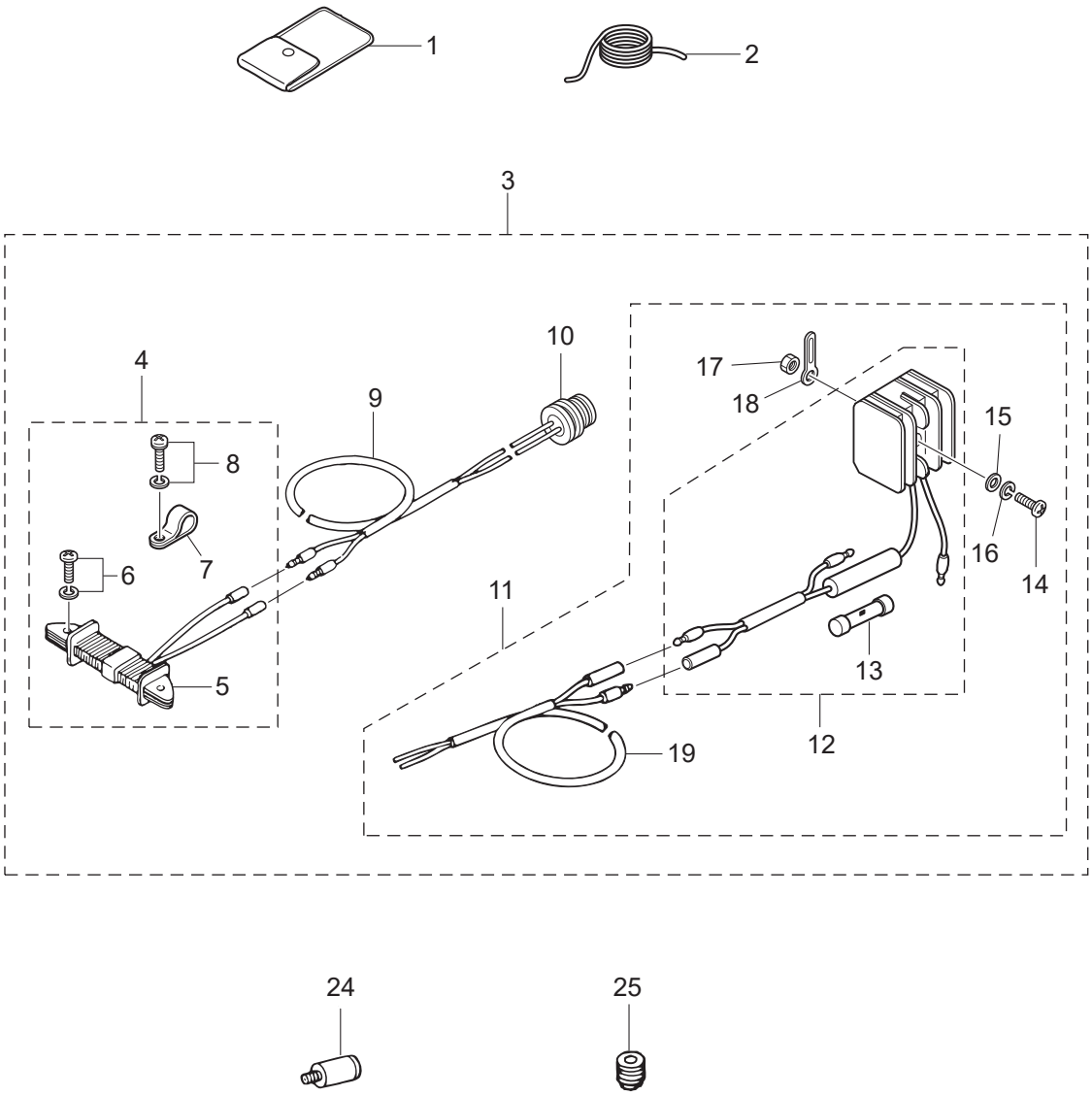

Ref.No. 見出番号		Part.No. 部品番号	Description 部 品 名	Q'ty/個数 M4C	 M5B	Remarks 備 考
15-1		369-72100-1	TOOL KIT ﾂｰﾙｷｯﾄ	1	1	
15-2		312-72201-0	SAFETY ROPE φ4-1000 ｾｰﾌﾃｨﾛｰﾌﾟ φ4-1000	1	1	
15-3		399-76101-0	LIGHTING KIT ﾗｲﾃｨﾝｸﾞｷｯﾄ	1	1	
15-4		3H6-06128-0	* ALTERNATOR KIT * ｵﾙﾀﾈｰﾀｷｯﾄ	1	1	12V60W
15-5		399-06023-1	** ALTERNATOR ASSY (60W) ** ｵﾙﾀﾈｰﾀ (60W)	1	1	12V60W
15-6		921521-6520	** SCREW ** ｽｸﾘｭ	2	2	
15-7		369-06915-0	** CLAMP 4.2-3-8 ** ｸﾗﾝﾌﾟ 4.2-3-8	1	1	
15-8		921521-6408	** SCREW ** ｽｸﾘｭ	1	1	
15-9		369-76167-0	* EXTENSION CORD (LIGHT) L=2000 * ｴｸｽﾃﾝｼｮﾝｺｰﾄﾞ (ﾗｲﾄ) L=2000	1	1	
15-10		345-66226-0	* GROMMET 17-3 * ｸﾞﾛﾒｯﾄ 17-3	1	1	
15-11		3H6-76160-0	* RECTIFIER KIT * ﾚｸﾁﾌｧｲﾔｷｯﾄ	1	1	
15-12		369-76060-1	** RECTIFIER COMPLETE ** ﾚｸﾁﾌｧｲﾔｺﾝﾌﾟﾘｰﾄ	1	1	
15-13		334-76211-0	*** FUSE 10A *** ﾋｭｰｽﾞ 10A	1	1	
15-14		921503-0525	** SCREW ** ｽｸﾘｭ	1	1	
15-15		940103-0500	** WASHER ** ﾜｯｼｬ	1	1	
15-16		941303-0500	** SPRING WASHER ** ｽﾌﾟﾘﾝｸﾞﾜｯｼｬ	1	1	
15-17		930103-0500	** NUT ** ﾅｯﾄ	1	1	
15-18		353-06972-0	** CLAMP 7-80P ** ｸﾗﾝﾌﾟ 7-80P	1	1	
15-19		369-76161-0	** EXTENSION CORD ** ｴｸｽﾃﾝｼｮﾝｺｰﾄﾞ	1	1	
15-24		336-60007-0	FLUSHING PLUG ﾌﾗｯｼﾝｸﾞﾌﾟﾗｸﾞ	1	1	
15-25	1	3JA-04472-0	MAIN JET (#72) ﾒｲﾝｼﾞｪｯﾄ (#72)		1	Altitude Adjustment
15-25	2	3JA-04470-0	MAIN JET (#70) ﾒｲﾝｼﾞｪｯﾄ (#70)		1	Altitude Adjustment
15-25	3	3JA-04468-0	MAIN JET (#68) ﾒｲﾝｼﾞｪｯﾄ (#68)		1	Altitude Adjustment

Fig. 16 **ASSEMBLY・KIT PARTS**
アッセンブリ・キットパーツ

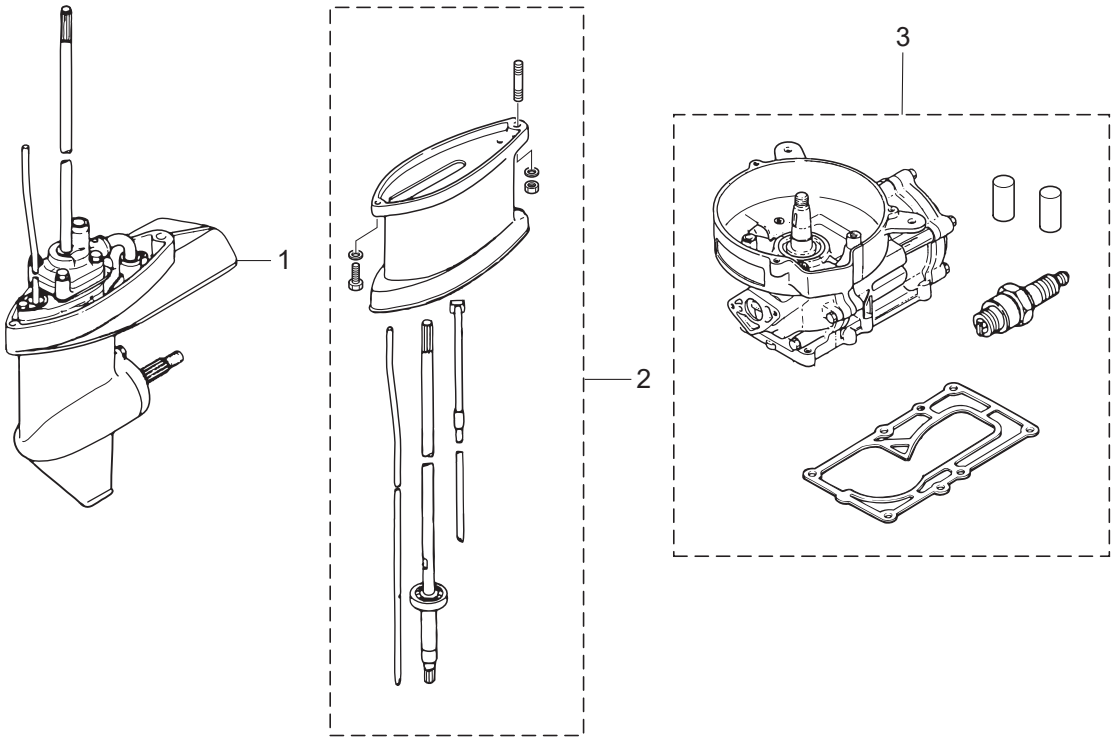

CABURETOR REPAIR KIT
キャブレタリペアキット — 4

POWER HEAD GASKET SET
パワーヘッドガスケットセット — 5

WATER PUMP REPAIR KIT
ウォータポンプリペアキット — 6

WATER PUMP KIT (CHROME PLATED)
ウォータポンプキット（クロムメッキ） — 7

LOWER UNIT GASKET SET
ロワユニットガスケットセット — 8

Ref.No. 見出番号		Part.No. 部品番号	Description 部 品 名	Q'ty/個数 M4C	M5B	Remarks 備 考
16-1	1	369Q87301-9	LOWER UNIT ASSY (S) ﾛﾜﾕﾆｯﾄｱｯｼ (S)	1	1	for Transom "S"
16-1	2	369Q87302-9	LOWER UNIT ASSY (L) ﾛﾜﾕﾆｯﾄｱｯｼ (L)	1	1	for Transom "L"
16-2	1	369Q87314-4	EXTENSION HOUSING KIT (UL) ｴｸｽﾃﾝｼｮﾝﾊｳｼﾞﾝｸﾞｷｯﾄ (UL)	1	1	for Transom "L"⇒"UL"
16-2	2	369Q61110-2	* EXTENSION HOUSING * ｴｸｽﾃﾝｼｮﾝﾊｳｼﾞﾝｸﾞ	1	1	
16-2	3	9161E3-0625	* BOLT * ﾎﾞﾙﾄ	1	1	
16-2	4	9401E3-0600	* WASHER * ﾜｯｼｬ	1	1	
16-2	5	9401E3-0800	* WASHER * ﾜｯｼｬ	1	1	
16-2	6	930103-0800	* NUT * ﾅｯﾄ	1	1	
16-2	7	9152E3-0825	* STUD * ｽﾀｯﾄﾞ	1	1	
16-2	8	369-64303-0	* DRIVE SHAFT ASSY (UL) * ﾄﾞﾗｲﾌﾞｼｬﾌﾄｱｯｼ (UL)	1	1	
16-2	9	369-65120-0	* WATER PIPE ASSY (UL) * ｳｫｰﾀﾊﾟｲﾌﾟｱｯｼ (UL)	1	1	
16-2	10	369-66014-2	* CAM ROD (UL) * ｶﾑﾛｯﾄﾞ (UL)	1	1	
16-3	1	3F9B87090-5	ENGINE SHORT BLOCK KIT ｴﾝｼﾞﾝｼｮｰﾄﾌﾞﾛｯｸｷｯﾄ	1		
16-3	2	369B87090-5	ENGINE SHORT BLOCK KIT ｴﾝｼﾞﾝｼｮｰﾄﾌﾞﾛｯｸｷｯﾄ		1	
16-4	1	369-87122-1	CARBURETOR REPAIR KIT ｷｬﾌﾞﾚﾀﾘﾍﾟｱｷｯﾄ	1	1	
16-4	2	369-02011-0	* CARBURETOR GASKET * ｷｬﾌﾞﾚﾀｶﾞｽｹｯﾄ	1	1	
16-4	3	369-03222-0	* FLOAT CHAMBER O-RING * ﾌﾛｰﾄﾁｬﾝﾊﾞOﾘﾝｸﾞ	1	1	
16-4	4	369-03293-1	* GASKET * ｶﾞｽｹｯﾄ ﾄﾞﾚﾝｽｸﾘｭ	1	1	
16-4	5	922503-6414	* SCREW * ｽｸﾘｭ	4	4	
16-4	6	369-03231-0	* FLOAT * ﾌﾛｰﾄ	1	1	
16-4	7	346-03232-0	* FLOAT ARM PIN * ﾌﾛｰﾄｱｰﾑﾋﾟﾝ	1	1	
16-4	8	369-03240-0	* FLOAT VALVE * ﾌﾛｰﾄﾊﾞﾙﾌﾞ	1	1	
16-4	9	344-03244-0	* CLIP * ｸﾘｯﾌﾟ	1	1	
16-4	10	921521-0408	* SCREW * ｽｸﾘｭ	1	1	
16-4	11	346-03256-0	* RUBBER CAP * ﾗﾊﾞｰｷｬｯﾌﾟ	1	1	
16-4	12	369-03303-0	* DIAPHRAGM A * ﾀﾞｲﾔﾌﾗﾑ A	1	1	

Fig. 16 **ASSEMBLY・KIT PARTS**
アッセンブリ・キットパーツ

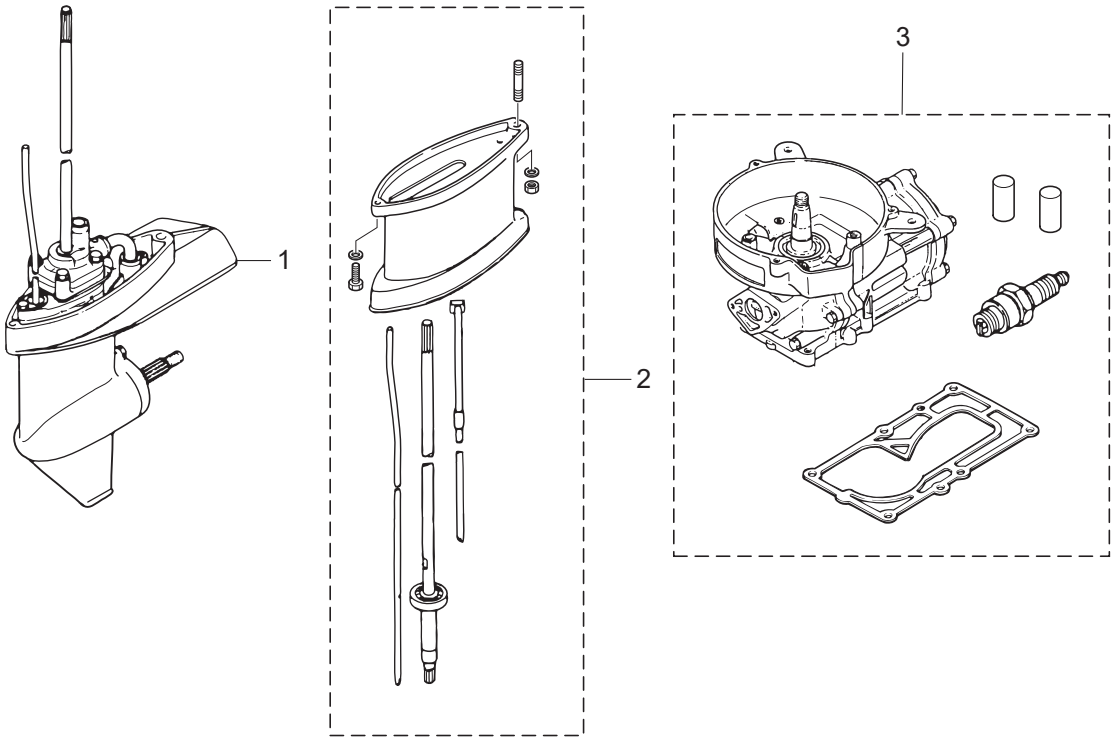

CABURETOR REPAIR KIT
キャブレタリペアキット — 4

POWER HEAD GASKET SET
パワーヘッドガスケットセット — 5

WATER PUMP REPAIR KIT
ウォータポンプリペアキット — 6

WATER PUMP KIT (CHROME PLATED)
ウォータポンプキット（クロムメッキ） — 7

LOWER UNIT GASKET SET
ロワユニットガスケットセット — 8

Ref.No. 見出番号		Part.No. 部品番号	Description 部 品 名	Q'ty/個数 M4C	M5B	Remarks 備 考
16-4	13	369-03306-0	* DIAPHRAGM B * ﾀﾞｲﾔﾌﾗﾑ B	1	1	
16-4	14	922553-6423	* SCREW * ｽｸﾘｭ	4	4	
16-4	15	369-03302-0	* PUMP COVER GASKET * ﾎﾟﾝﾌﾟｶﾊﾞｰｶﾞｽｹｯﾄ	1	1	
16-4	16	369-03307-0	* PUMP BODY GASKET * ﾎﾟﾝﾌﾟﾎﾞﾃﾞｨｶﾞｽｹｯﾄ	1	1	
16-4	17	369-03182-0	* CARBURETOR COVER GASKET * ｷｬﾌﾞﾚﾀｶﾊﾞｰｶﾞｽｹｯﾄ	1	1	
16-4	18	369-03183-0	* CARBURETOR COVER GASKET * ｷｬﾌﾞﾚﾀｶﾊﾞｰｶﾞｽｹｯﾄ	1	1	
16-4	19	369-03186-0	* SCREW * ｽｸﾘｭ	2	2	
16-5	1	369-87121-5	POWER HEAD GASKET SET ﾊﾟﾜｰﾍｯﾄﾞｶﾞｽｹｯﾄｾｯﾄ	1	1	
16-5	2	369-01005-2	* CYLINDER HEAD GASKET * ｼﾘﾝﾀﾞﾍｯﾄﾞｶﾞｽｹｯﾄ	1	1	
16-5	3	369-01215-0	* OIL SEAL 10.1-25-7 * ｵｲﾙｼｰﾙ 10.1-25-7	2	2	Crankcase Head
16-5	4	369-01214-0	* CRANKCASE HEAD GASKET * ｸﾗﾝｸｹｰｽﾍｯﾄﾞｶﾞｽｹｯﾄ	1	1	
16-5	5	369-00122-0	* OIL SEAL 20-47-8 * ｵｲﾙｼｰﾙ 20-47-8	2	2	Crankshaft
16-5	6	369-03222-0	* FLOAT CHAMBER O-RING * ﾌﾛｰﾄﾁｬﾝﾊﾞｰOﾘﾝｸﾞ	1	1	
16-5	7	369-03293-1	* GASKET * ｶﾞｽｹｯﾄ ﾄﾞﾚﾝｽｸﾘｭ	1	1	
16-5	8	369-02011-0	* CARBURETOR GASKET * ｷｬﾌﾞﾚﾀｶﾞｽｹｯﾄ	1	1	
16-5	9	369-61012-2	* DRIVE SHAFT HOUSING GASKET * ﾄﾞﾗｲﾌﾞｼｬﾌﾄﾊｳｼﾞﾝｸﾞｶﾞｽｹｯﾄ	1	1	
16-6	1	369-87322-2	WATER PUMP REPAIR KIT ｳｫｰﾀﾎﾟﾝﾌﾟﾘﾍﾟｱｷｯﾄ	1	1	
16-6	2	369-65018-1	* PUMP CASE GASKET * ﾎﾟﾝﾌﾟｹｰｽｶﾞｽｹｯﾄ	1	1	
16-6	3	369-65025-0	* WATER PUMP GUIDE PLATE * ｳｫｰﾀﾎﾟﾝﾌﾟｶﾞｲﾄﾞﾌﾟﾚｰﾄ	1	1	
16-6	4	369-65029-0	* GUIDE PLATE GASKET * ｶﾞｲﾄﾞﾌﾟﾚｰﾄｶﾞｽｹｯﾄ	1	1	
16-6	5	369-65020-0	* PUMP CASE GASKET (LOWER) * ﾎﾟﾝﾌﾟｹｰｽｶﾞｽｹｯﾄ (ﾛﾜ)	1	1	
16-6	6	9161E3-0645	* BOLT * ﾎﾞﾙﾄ	4	4	
16-6	7	940103-0600	* WASHER * ﾜｯｼｬ	4	4	
16-6	8	369-65022-0	* KEY φ2-11 * ｷｰ ﾎﾟﾝﾌﾟｲﾝﾍﾟﾗ φ2-11	1	1	
16-6	9	369-65011-0	* PUMP CASE LINER * ﾎﾟﾝﾌﾟｹｰｽﾗｲﾅ	1	1	
16-6	10	369-65021-1	* WATER PUMP IMPELLER * ｳｫｰﾀﾎﾟﾝﾌﾟｲﾝﾍﾟﾗ	1	1	

Fig. 16 ASSEMBLY・KIT PARTS
アッセンブリ・キットパーツ

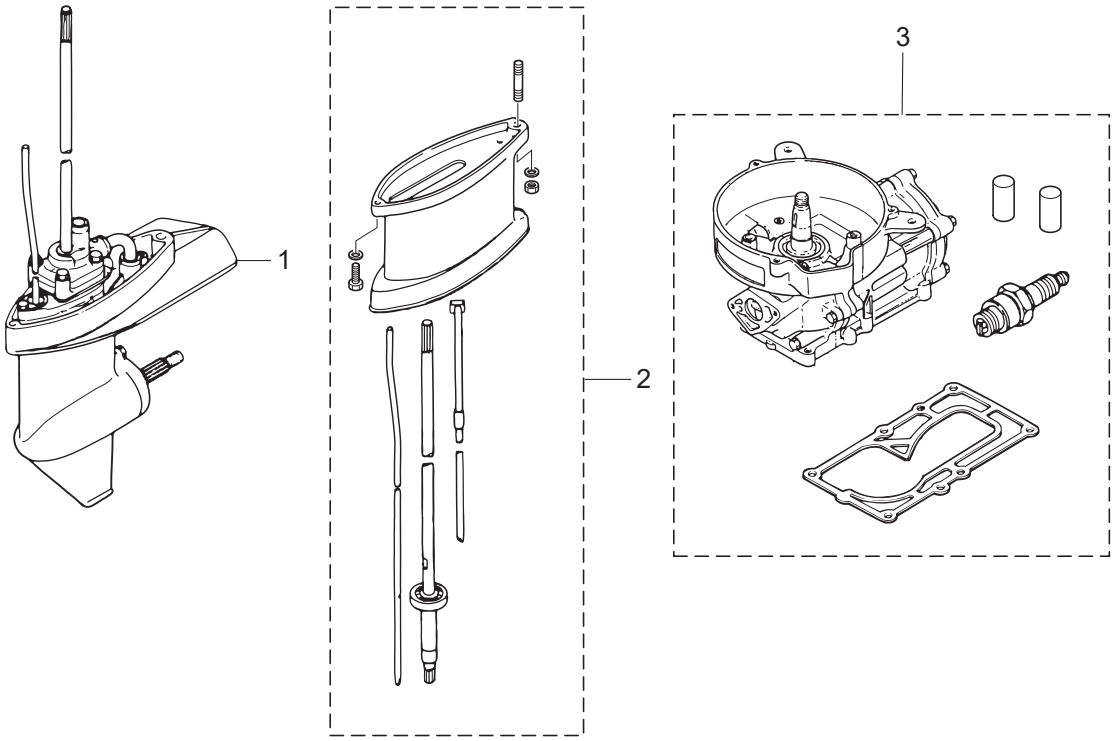

CABURETOR REPAIR KIT
キャブレタリペアキット — 4

POWER HEAD GASKET SET
パワーヘッドガスケットセット — 5

WATER PUMP REPAIR KIT
ウォータポンプリペアキット — 6

WATER PUMP KIT (CHROME PLATED)
ウォータポンプキット（クロムメッキ） — 7

LOWER UNIT GASKET SET
ロワユニットガスケットセット — 8

Ref.No. 見出番号		Part.No. 部品番号	Description 部 品 名	Q'ty/個数 M4C	M5B	Remarks 備 考
16-7	1	369-65231-1	WATER PUMP KIT (CHROME PLATED) ｳｫｰﾀﾎﾟﾝﾌﾟｷｯﾄ (ｸﾛﾑﾒｯｷ)	1	1	
16-7	2	369-65021-1	* WATER PUMP IMPELLER * ｳｫｰﾀﾎﾟﾝﾌﾟｲﾝﾍﾟﾗ	1	1	
16-7	3	369-65238-0	* PUMP CASE LINER * ﾎﾟﾝﾌﾟｹｰｽﾗｲﾅ ｸﾛﾑﾒｯｷ	1	1	Chrome Plated
16-7	4	369-65239-0	* WATER PUMP GUIDE PLATE * ｳｫｰﾀﾎﾟﾝﾌﾟｶﾞｲﾄﾞﾌﾟﾚｰﾄ ｸﾛﾑﾒｯｷ	1	1	Chrome Plated
16-7	5	369-65018-1	* PUMP CASE GASKET * ﾎﾟﾝﾌﾟｹｰｽｶﾞｽｹｯﾄ	1	1	
16-7	6	369-65029-0	* GUIDE PLATE GASKET * ｶﾞｲﾄﾞﾌﾟﾚｰﾄｶﾞｽｹｯﾄ	1	1	
16-8	1	369-87321-2	LOWER UNIT GASKET SET ﾛﾜﾕﾆｯﾄｶﾞｽｹｯﾄｾｯﾄ	1	1	
16-8	2	332-60006-1	* GASKET * ｶﾞｽｹｯﾄ 8.1-15-1	2	2	
16-8	3	369-60111-0	* OIL SEAL 15-28-10 * ｵｲﾙｼｰﾙ 15-28-10	1	1	Propeller Shaft
16-8	4	345-65015-0	* O-RING 3.2-47 * Oﾘﾝｸﾞ 3.2-47	1	1	Propeller Shaft Housing
16-8	5	369-65018-1	* PUMP CASE GASKET * ﾎﾟﾝﾌﾟｹｰｽｶﾞｽｹｯﾄ	1	1	
16-8	6	369-65029-0	* GUIDE PLATE GASKET * ｶﾞｲﾄﾞﾌﾟﾚｰﾄｶﾞｽｹｯﾄ	1	1	
16-8	7	369-60223-0	* OIL SEAL 10-24-8 * ｵｲﾙｼｰﾙ 10-24-8	1	1	Pump Case(Lower)
16-8	8	369-65020-0	* PUMP CASE GASKET (LOWER) * ﾎﾟﾝﾌﾟｹｰｽｶﾞｽｹｯﾄ (ﾛﾜ)	1	1	
16-8	9	369-66021-1	* O-RING 2.5-4.9 * Oﾘﾝｸﾞ A 2.5-4.9	2	2	Cam Rod
16-8	10	332-66032-0	* O-RING 2.4-15.4 * Oﾘﾝｸﾞ 2.4-15.4	1	1	Cam Rod Bushing

索引

<C>
CDユニット 5-6
<E>
Eリング d=6 14-7
<O>
Oリング 12-16
Oリング 1.9-8.8 6-16
Oリング 2.4-15.4. 7-50
Oリング 2.4-15.4. 16-8-10
Oリング 3.2-47. 7-11
Oリング 3.2-47. 16-8-4
Oリング A 2.5-4.9 7-49
Oリング A 2.5-4.9 16-8-9
<ア>
アジャストスクリュ 9-23
アノード. 7-5
<イ>
イグニッションコイル W/キャップ. 5-9
インストラクションデカール. 14-30
<ウ>
ウェーブワッシャ 14-22
ウェーブワッシャ d=14 9-7
ウェーブワッシャ d=14 13-17
ウォータアウトレットホース. 6-28
ウォータストレーナ サブ 7-24
ウォータパイプ (ロワ) 7-26
ウォータパイプアッシ (L) 7-57-2
ウォータパイプアッシ (S) 7-57-1
ウォータパイプアッシ (UL) 16-2-9
ウォータパイプシール (ロワ). 7-42
ウォータポンプインペラ 7-28
ウォータポンプインペラ 16-6-10
ウォータポンプインペラ 16-7-2
ウォータポンプガイドプレート 7-32
ウォータポンプガイドプレート 16-6-3
ウォータポンプガイドプレート クロムメッキ 16-7-4
ウォータポンプキット (クロムメッキ). 16-7-1
ウォータポンプリペアキット. 16-6-1
<エ>
エキサイタコイル. 5-2
エクステンションコード 15-19
エクステンションコード (ライト) L=2000. 15-9
エクステンションハウジング. 16-2-2
エクステンションハウジングキット (UL) 16-2-1
エンジンショートブロックキット. 16-3-1
エンジンショートブロックキット. 16-3-2
<オ>
オイルシール 10.1-25-7 1-14
オイルシール 10.1-25-7 16-5-3
オイルシール 10-24-8 7-38
オイルシール 10-24-8 16-8-7
オイルシール 15-28-10. 7-10
オイルシール 15-28-10. 16-8-3
オイルシール 20-47-8 2-2
オイルシール 20-47-8 16-5-5
オルタネータ (60W) 15-5
オルタネータキット 15-4
<カ>
ガイドプレートガスケット 7-34
ガイドプレートガスケット 16-6-4
ガイドプレートガスケット 16-7-6
ガイドプレートガスケット 16-8-6
ガスケット 7-4
ガスケット 8.1-15-1. 6-11
ガスケット 8.1-15-1. 16-8-2
ガスケット ドレンスクリュ. 3-15
ガスケット ドレンスクリュ. 16-4-4
ガスケット ドレンスクリュ. 16-5-7
カバ- 14-53
カバーフック. 9-8
カムロッド (L) 7-45-2
カムロッド (S) 7-45-1
カムロッド (UL) 16-2-10
カムロッドプッシング 7-48
カラー 13.5-18-2.5. 13-20
カラー 4-6-21. 4-17
カラー 6.1-8-6.5 4-23
<キ>
キー 16-5.7-4 2-11
キー ポンプインペラ φ2-11 7-29
キー ポンプインペラ φ2-11 16-6-8
ギヤケースアッシ. 7-1
キャブレタアッシ. 3-1-1
キャブレタアッシ. 3-1-2
キャブレタガスケット 3-34
キャブレタガスケット 16-4-2
キャブレタガスケット 16-5-8
キャブレタカバー. 3-30
キャブレタカバーガスケット. 3-31
キャブレタカバーガスケット. 3-32
キャブレタカバーガスケット. 16-4-17
キャブレタカバーガスケット. 16-4-18
キャブレタリペアキット 16-4-1
<ク>
クイックコネクタ (タンクメール). 12-15
クラッチ. 7-19
クラッチカム. 7-46
クランクケースヘッド 1-13
クランクケースヘッドガスケット. 1-16
クランクケースヘッドガスケット. 16-5-4
クランクシャフト A. 2-5
クランクシャフト D 2-6
クランクシャフトサブアッシ. 2-4
クランクピン. 2-7
クランプ. 12-5
クランプ. 12-11
クランプ 4.2-3-8 5-4
クランプ 4.2-3-8 15-7
クランプ 7-80P. 15-18
クランプスクリュ. 8-37
クランプスクリュアッシ 8-36
クランプスクリュキット 8-35
クランプスクリュパッド 8-40
クランプスクリュハンドル 8-38
クランプブラケット (L) 8-4
クランプブラケット (R) 8-3
グリスフィッティング 8-30
クリップ. 3-8
クリップ. 16-4-9
グリップ. 9-16
グリップ. 14-20
クリップ φ10 9-45
クリップ φ10 11-15
クリップ φ10 12-19
クリップ φ9.4 . . . . . 12-19a
クリップ φ9.4 12-26
クリップ φ9.4 12-27
グロメット 6-12
グロメット 14-2
グロメット 14-3
グロメット 14-8
グロメット 14-15
グロメット 17-2.7. 9-51
グロメット 17-3 13-29
グロメット 17-3 15-10
グロメット 29-3 6-27
グロメット E 14-60
グロメット ウォータパイプ アッパ. 7-58
グロメット コード A φ11. 5-16
グロメット スタータロックロッド 9-11
グロメット スロットルレバー 9-12
<ケ>
ケーブルクリップアッシ 13-6
ケーブルジョイント 13-26
ケーブルターミナル 14-10
<コ>
コーションデカール 4-32
コーションデカール 4-33
コーションデカール 6-35
コーションデカール 10-9
コーションデカール (SIGP) 14-58
コントロールレバー 14-21
コンロッド 2-9
<シ>
シーリングプレート スタータ 4-15
シールラバー ウォータパイプ (ロワ) 7-27
シールリング 13.8-22-3.7 9-5
シールリング 13.8-22-3.7 13-16

シールリング フュエルバルブロッドノブ 9-57
シフトギヤアッシ 14-9
シフトポジションデカール 14-5
シフトレバー 6-15
シフトロッド (L) 6-19-2
シフトロッド (S) 6-19-1
シフトロッドジョイントアッシ 6-13
シフトロッドレバー 6-21
シム 21-28-0.1 7-17-1
シム 21-28-0.15 7-17-2
シム 26.5-34.8-0.1 7-39-1
シム 26.5-34.8-0.15 7-39-2
ジョイント 14-57
ジョイントアッシ (アウトレット) 12-3
ジョイントアッシ (インレット) 12-2
ショルダボルト 8-41
シリンダブロック&クランクケースアッシ 1-1
シリンダヘッド 1-6
シリンダヘッドガスケット 1-7
シリンダヘッドガスケット 16-5-2
<ス>
スイベルブラケット A 8-1
スイベルブラケット B 8-2
スクリュ 1-12
スクリュ 3-10
スクリュ 3-13
スクリュ 3-22
スクリュ 3-25
スクリュ 3-33
スクリュ 3-41
スクリュ 4-21
スクリュ 4-25
スクリュ 5-3
スクリュ 5-5
スクリュ 5-15
スクリュ 6-8
スクリュ 7-25
スクリュ 8-10
スクリュ 8-12
スクリュ 9-19
スクリュ 9-21
スクリュ 9-41
スクリュ 9-47
スクリュ 9-56
スクリュ 14-27
スクリュ 14-32
スクリュ 14-33
スクリュ 14-34
スクリュ 14-46
スクリュ 15-6
スクリュ 15-8
スクリュ 15-14
スクリュ 16-4-5
スクリュ 16-4-10
スクリュ 16-4-14
スクリュ 16-4-19
スタータケースアッシ 4-1
スタータケースアッシ 4-2
スタータシール 10-7
スタータスプリング 4-5
スタータスプリングケース 4-4
スタータハンドル 4-13
スタータプーリ 4-26
スタータロープ φ4.5-1620 4-12
スタータロック 4-16
スタータロックカム 4-19
スタータロックカムスプリング 4-24
スタータロックスプリング 4-18
スタータロックロッド 4-27
スターンブラケットスプリング 8-11
スタッド 9-15
スタッド 16-2-7
ステアリングハンドルストッパ 9-31
ステアリングフックプレート 13-9
ストッパ カムロッドブッシング 7-51
ストッパ ドライブシャフト 6-5
ストップスイッチアッシ 9-36
ストップスイッチアッシ 14-28
ストップスイッチデカール 14-52
ストップスイッチデカ-ル 10-10
ストップスイッチランヤードアッシ 9-37
ストップスイッチランヤードアッシ 14-29
ストップスクリュ 3-16
スパークプラグ (BPR7HS-10) 1-18
スパークプラグデカール 9-53
スプリットピン 6-24
スプリットピン 3-18 7-64
スプリング A 3-17
スプリング B 3-19
スプリング クラッチ 7-21
スプリング シフトレバーストッパ 6-18
スプリング チルトストッパ 8-29
スプリング フリクションプレート 8-21
スプリング ボールジョイント 13-4
スプリング ロックピン 13-24
スプリングピン 2-12 13-25
スプリングピン 3-10 7-47
スプリングリテーナ クラッチ 7-22
スプリングワッシャ 1-5
スプリングワッシャ 3-36
スプリングワッシャ 4-29
スプリングワッシャ 9-29
スプリングワッシャ 9-39
スプリングワッシャ 11-5
スプリングワッシャ 13-11
スプリングワッシャ 15-16
スペーサ 14-35
スペーサ 19-24.8-1 1-15
スラストプレート 14-25
スラストプレート (アッパ) 8-17
スラストプレート メインベアリング 2-1
スラストホルダアッシ 7-61
スラストロッド 8-14
スラストロッドスプリング 8-15
スロージェット (#52) 3-4-2
スロージェット (#55) 3-4-1
スロットルアーム 14-6
スロットルシャフト 9-26
スロットルシャフトサポート 9-20
スロットルシャフトダンパ A 9-17
スロットルデカール 9-27
スロットルレバー 13-14
スロットルレバー 13-18
スロットルワイヤ 9-28
スロットルワイヤ (リモートコントロール) 13-22
スロットルワイヤブラケット 9-34
<セ>
セーフティロープ φ4-1000 15-2
セッティングプレート チルトストッパ 8-27
セパレートコード (ブラウン) 13-27
セラミックボール 7.7 6-17
<タ>
ダイヤフラム A 3-27
ダイヤフラム A 16-4-12
ダイヤフラム B 3-28
ダイヤフラム B 16-4-13
ダウェルピン 4-10 . . . . . 7-30a
ダウェルピン 6-12 1-2
ダウェルピン 6-12 6-9
タンクフィラキャップガスケット 11-2
タンクフィラキャップガスケット 12-13a
<チ>
チェックバルブ 3-21
チョークロッド 3-37
チョークロッド 9-49
チョークロッドブッシング 9-50
チルトスイッチプラグ 14-26
チルトストッパアッシ 8-24
チルトストッパグリップ 8-25
<ツ>
ツールキット 15-1
<テ>
ディスタンスプレート ブラケット 8-9
ティラハンドル 9-14
ティラハンドルアッシ 9-13
デカール (レバー) 14-4
デカールセット (M4C) 10-8-1
デカールセット(M5B) 10-8-2
デテントスプリング 14-48
デテントリテーナ 14-47
デテントローラ 14-44
<ト>
トップカウルアッシ 10-2
トップカウルアッシ 10-3
トップカウルサブアッシ 10-4
トップカウルサブアッシ 10-5

トップカウルシール 10-6
ドライブギヤ. 14-11
ドライブシャフトアッシ (L) 7-43-2
ドライブシャフトアッシ (S) 7-43-1
ドライブシャフトアッシ (UL) 16-2-8
ドライブシャフトハウジングアッシ (L) 6-1-2
ドライブシャフトハウジングアッシ (S) 6-1-1
ドライブシャフトハウジングガスケット 6-26
ドライブシャフトハウジングガスケット 16-5-9
ドライブシャフトブッシング (スレートカラー) 6-4
ドライブシャフトブッシング アッシ. 6-3
ドレンスクリュ 3-14
<ナ>
ナイロンナット 8-P1.25 8-6
ナット 3-23
ナット 9-25
ナット 9-33
ナット 9-42
ナット 11-6
ナット 13-8
ナット 13-13
ナット 14-12
ナット 14-38
ナット 15-17
ナット 16-2-6
ナット 12-P1.25 5-17
<ニ>
ニュートラルロックアーム 14-18
ニュートラルロックスプリング 14-19
<ノ>
ノンリターンバルブ 12-28
<ハ>
パイプジョイント 4-4 12-24
パイロットスクリュ 3-18-1
パイロットスクリュ 3-18-2
パルサコイル. 5-14
パワーヘッドガスケットセット 16-5-1
バンド 14-14
バンド リードワイヤ 205 12-22
<ヒ>
ピストン. 2-13-1
ピストン (0.5 O/S). 2-13-2
ピストンピン. 2-14
ピストンピンクリップ. 2-15
ピストンリペアキット. 2-12-1
ピストンリペアキット (0.5 O/S) 2-12-2
ピストンリング 2-17-1
ピストンリング (0.5 O/S) 2-17-2
ピストンリングセット. 2-16-1
ピストンリングセット (0.5 O/S) 2-16-2
ピックアップエルボアッシ 12-14
ヒューズ 10A. 15-13
ピン. 13-23
ピン 3.5-28 7-20
ピン シフトレバー 6-23
<フ>
フィルタ. 12-17
フックレバー. 9-3
フックレバーブッシング 9-6
フックレバーブッシング 13-15
ブッシュロッド クラッチ 7-23
ブッシング 14-41
ブッシング 8.4-10-11. 9-18
ブッシング B 14-31
ブッシング D. 14-24
ブッシング アッパ ステアリング 8-18
ブッシング シフトレバー 6-2
ブッシング チルトストッパ. 8-26
ブッシング ハンドル 9-30
ブッシング フュエルコネクタ 9-38
ブッシング ロワ ステアリング. 8-19
フュエルコックアッシ 9-46
フュエルコネクタ. 12-10
フュエルコネクタ (エンジンメール) 9-40
フュエルコネクタ (タンクフィメール) 12-9
フュエルコネクタマーク 12-8
フュエルタンク 11-4
フュエルタンクアッシ 12L (トーハツ) 12-12
フュエルタンクキャップアッシ 11-1
フュエルタンクキャップアッシ 12-13
フュエルタンクシール. 11-3
フュエルタンクステー. 11-10
フュエルタンクマウント 11-9-1
フュエルタンクマウント 11-9-2
フュエルバルブアッシ. 11-13
フュエルバルブノブ 9-55
フュエルバルブロッド. 9-54
フュエルバルブロッドホース. 9-58
フュエルフィルタアッシ 12-20
フュエルホース 11-14
フュエルホース 12-21
フュエルホース 12-25
フュエルレバーデカール 9-52
フライホイール 5-1
プライマバルブ 12-4
プライマバルブアッシ. 12-1
プラグ 8-8. 7-3
プラグキャップ 5-10
プラグキャップターミナル. 5-11
プラスチックリベット 6.5. 9-32
フラッシングプラグ 15-24
フリースロットルスプリング. 14-51
フリースロットルドラム 14-23
フリースロットルレバー 14-45
フリースロットルローラ 14-49
フリクションスプリング 4-9
フリクションノブ. 8-22
フリクションピース 8-20
フリクションピース 9-22
フリクションプレート. 4-11
プレート バッフル 3-39
プレコートスクリュ 5-25 6-6
フロート. 3-6
フロート. 16-4-6
フロートアームピン 3-9
フロートアームピン 16-4-7
フロートチャンバ. 3-11
フロートチャンバOリング 3-12
フロートチャンバOリング 16-4-3
フロートチャンバOリング 16-5-6
フロートバルブ 3-7
フロートバルブ 16-4-8
プロペラアッシ (6″). 7-59-1
プロペラアッシ (7) 7-59-2
プロペラアッシ (8) 7-59-3
プロペラアッシ (9″). 7-59-4
プロペラシャフト. 7-18
プロペラシャフトハウジング. 7-9
プロペラシャフトハウジングアッシ 7-8
プロペラナット 7-63
プロペラハードウェアキット. 7-60
フロントハウジング 14-59
<ヘ>
ベベルギヤ B 7-14
ベベルギヤアッシ (A). 7-13
ベベルギヤアッシ (C). 7-15
<ホ>
ホース 9-43
ホース 9-44
ホース 12-6
ホース 12-7
ホース 12-18
ホース 12-23
ボールジョイントホルダ 13-2
ボールベアリング 6002 7-12
ボールベアリング 6004 7-7
ボールベアリング 6204 2-10
ボールベアリング 6300 7-44
ボトムカウル. 9-1
ボトムカウル. 9-2
ホルダ 14-55
ホルダ バッフルプレート 3-40
ホルダキャップ 13-3
ボルト 1-3
ボルト 1-4
ボルト 1-8
ボルト 1-17
ボルト 3-35
ボルト 4-28
ボルト 4-30
ボルト 5-13
ボルト 6-10
ボルト 6-14
ボルト 6-22
ボルト 6-25
ボルト 7-6

ボルト 7-35
ボルト 7-41
ボルト 7-52
ボルト 7-53
ボルト 7-55
ボルト 8-16
ボルト 8-28
ボルト 8-32
ボルト 9-9
ボルト 9-35
ボルト 9-48
ボルト 11-11
ボルト 13-7
ボルト 13-10
ボルト 13-19
ボルト 14-13
ボルト 14-43
ボルト 14-56
ボルト 16-2-3
ボルト 16-6-6
ボルト 8-122 8-5
ボルト スタータシャフト 4-10
ポンプカバー 3-24
ポンプカバーガスケット 3-26
ポンプカバーガスケット 16-4-15
ポンプケース (アッパ) 7-30
ポンプケース (ロワ). 7-37
ポンプケースガスケット 7-33
ポンプケースガスケット 16-6-2
ポンプケースガスケット 16-7-5
ポンプケースガスケット 16-8-5
ポンプケースガスケット (ロワ) 7-40
ポンプケースガスケット (ロワ) 16-6-5
ポンプケースガスケット (ロワ) 16-8-8
ポンプケースライナ 7-31
ポンプケースライナ 16-6-9
ポンプケースライナ クロムメッキ 16-7-3
ポンプボディ 3-20
ポンプボディガスケット 3-29
ポンプボディガスケット 16-4-16
<メ>
メインジェット (#68). 15-25-3
メインジェット (#70). 15-25-2
メインジェット (#72). 15-25-1
メインジェット (#78). 3-3
メインノズル. 3-2
<ラ>
ライティングキット 15-3
ラチェット 4-8
ラバーキャップ 3-5
ラバーキャップ 16-4-11
ラバーダンパ A 5-8
ラバーダンパ B. 5-7
<リ>
リードバルブ. 1-10
リードバルブストッパ 1-11-1
リードバルブストッパ. 1-11-2
リール 4-6
リターンスプリング 4-7
リバースロックアーム 8-31
リバースロックスプリング (L) 8-34
リバースロックスプリング (R) 8-33
リベット 3-22 8-39
リモートコントロールストップコード L=2000 13-28-1
リモートコントロールストップコード L=3200 13-28-2
リモートコントロールストップコード L=3900 13-28-3
リモートコントロールストップコード L=5900 13-28-4
リモートコントロールフィッティングアッシ 13-1
リモートコントロールヘッドアッシ (RC12D) 14-1
リモートコントロールロゴデカール 14-54
リヤハウジング 14-16
リヤパネル 14-17
<レ>
レクチファイヤキット 15-11
レクチファイヤコンプリート. 15-12
<ロ>
ロープアンカ. 4-14
ローラ 14-40
ローラベアリング 14-18-20. 2-3
ローラベアリング 14-20-12. 7-2
ローラベアリング 20-26-12. 2-8
ローラリテーナ 14-50
ロッドスナップ 3.5-2. 4-22
ロッドスナップ 3.5-2. 4-31
ロッドスナップ 3-B. 3-38
ロワユニットアッシ (L) 16-1-2
ロワユニットアッシ (S) 16-1-1
ロワユニットガスケットセット 16-8-1
<ワ>
ワッシャ. 1-9
ワッシャ. 4-20
ワッシャ. 5-18
ワッシャ. 6-7
ワッシャ. 6-20
ワッシャ. 7-36
ワッシャ. 7-54
ワッシャ. 7-56
ワッシャ. 8-7
ワッシャ. 8-23
ワッシャ. 9-24
ワッシャ. 11-12
ワッシャ. 13-12
ワッシャ. 14-37
ワッシャ. 14-39
ワッシャ. 14-42
ワッシャ. 15-15
ワッシャ. 16-2-4
ワッシャ. 16-2-5
ワッシャ. 16-6-7
ワッシャ 10.5-28-2 7-62
ワッシャ 14-22-1 9-4
ワッシャ 15.2-19-1.9 7-16
ワッシャ 4.3-16-1.5 8-13
ワッシャ 5.5-14-1.2 13-5
ワッシャ 6.5-23-1.5 11-8
ワッシャ 6-16-1.5 9-10
ワッシャ 6-16-1.5 11-7
ワッシャ 6-16-1.5 13-21
ワッシャ 8.5-28-1 8-8
ワッシャ リモコンボックス. 14-36

INDEX

<A>
ADJUSTING SCREW M6-16 9-23
ALTERNATOR ASSY (60W) 15-5
ALTERNATOR KIT 15-4
ANODE 7-5
<B>
BALL BEARING 6002 7-12
BALL BEARING 6004 7-7
BALL BEARING 6204 2-10
BALL BEARING 6300 7-44
BALL JOINT HOLDER 13-2
BAND 14-14
BAND 205 12-22
BEVEL GEAR ASSY (A) 7-13
BEVEL GEAR ASSY (C) 7-15
BEVEL GEAR B 7-14
BOLT 1-3
BOLT 1-4
BOLT 1-8
BOLT 1-17
BOLT 3-35
BOLT 4-28
BOLT 4-30
BOLT 5-13
BOLT 6-10
BOLT 6-14
BOLT 6-22
BOLT 6-25
BOLT 7-6
BOLT 7-35
BOLT 7-41
BOLT 7-52
BOLT 7-53
BOLT 7-55
BOLT 8-16
BOLT 8-28
BOLT 8-32
BOLT 9-9
BOLT 9-35
BOLT 9-48
BOLT 11-11
BOLT 13-7
BOLT 13-10
BOLT 13-19
BOLT 14-13
BOLT 14-43
BOLT 14-56
BOLT 16-2-3
BOLT 16-6-6
BOLT 5-10-6.8-7.8 4-10
BOLT 8-122 8-5
BOTTOM COWL 9-1
BOTTOM COWL 9-2
BUSHING 6-2
BUSHING 8-18
BUSHING 8-19
BUSHING 8-26
BUSHING 9-30
BUSHING 9-38
BUSHING 14-24
BUSHING 14-31
BUSHING 14-41
BUSHING 8.4-10-11 9-18
<C>
CABLE CLIP ASSY 13-6
CABLE JOINT 13-26
CABLE TERMINAL 14-10
CAM ROD (L) 7-45-2
CAM ROD (S) 7-45-1
CAM ROD (UL) 16-2-10
CAM ROD BUSHING 7-48
CARBURETOR ASSY 3-1-1
CARBURETOR ASSY 3-1-2
CARBURETOR COVER 3-30
CARBURETOR COVER GASKET 3-31
CARBURETOR COVER GASKET 3-32
CARBURETOR COVER GASKET 16-4-17
CARBURETOR COVER GASKET 16-4-18
CARBURETOR GASKET 3-34
CARBURETOR GASKET 16-4-2
CARBURETOR GASKET 16-5-8
CARBURETOR REPAIR KIT 16-4-1
CAUTION DECAL 4-32
CAUTION DECAL 4-33
CAUTION DECAL 10-9
CAUTION DECAL (SIGP) 14-58
CD UNIT 5-6
CERAMIC BALL 7.7 6-17
CHECK VALVE 3-21
CHOKE ROD 3-37
CHOKE ROD 9-49
CHOKE ROD BUSHING 9-50
CLAMP 12-5
CLAMP 12-11
CLAMP 4.2-3-8 5-4
CLAMP 4.2-3-8 15-7
CLAMP 7-80P 15-18
CLAMP BRACKET (L) 8-4
CLAMP BRACKET (R) 8-3
CLAMP SCREW 8-37
CLAMP SCREW ASSY 8-36
CLAMP SCREW HANDLE 8-38
CLAMP SCREW KIT 8-35
CLAMP SCREW PAD 8-40
CLIP 3-8
CLIP 16-4-9
CLIP φ10 9-45
CLIP φ10 11-15
CLIP φ10 12-19
CLIP φ9.4 ..... 12-19a
CLIP φ9.4 12-26
CLIP φ9.4 12-27
CLUTCH 7-19
CLUTCH CAM 7-46
COLLAR 13.5-18-2.5 13-20
COLLAR 4-6-21 4-17
COLLAR 6.1-8-6.5 4-23
CONNECTING ROD 2-9
CONTROL LEVER 14-21
COVER 14-53
COVER HOOK 9-8
CRANK PIN 2-7
CRANKCASE HEAD 1-13
CRANKCASE HEAD GASKET 1-16
CRANKCASE HEAD GASKET 16-5-4
CRANKSHAFT A 2-5
CRANKSHAFT D 2-6
CRANKSHAFT SUB-ASSY 2-4
CYL BLOCK & CRANKCASE ASSY 1-1
CYLINDER HEAD 1-6
CYLINDER HEAD GASKET 1-7
CYLINDER HEAD GASKET 16-5-2
<D>
DECAL (LEVER) 14-4
DECAL SET (M4C) 10-8-1
DECAL SET(M5B) 10-8-2
DETENT RETAINER 14-47
DETENT ROLLER 14-44
DETENT SPRING 14-48
DIAPHRAGM A 3-27
DIAPHRAGM A 16-4-12
DIAPHRAGM B 3-28
DIAPHRAGM B 16-4-13
DISTANCE PLATE 8-9
DOWEL PIN 4-10 ..... 7-30a
DOWEL PIN 6-12 1-2
DOWEL PIN 6-12 6-9
DRAIN SCREW 3-14
DRIVE GEAR 14-11
DRIVE SHAFT ASSY (L) 7-43-2
DRIVE SHAFT ASSY (S) 7-43-1
DRIVE SHAFT ASSY (UL) 16-2-8
DRIVE SHAFT BUSHING 6-4
DRIVE SHAFT BUSHING ASSY 6-3
DRIVE SHAFT HOUSING ASSY (L) 6-1-2
DRIVE SHAFT HOUSING ASSY (S) 6-1-1
DRIVE SHAFT HOUSING GASKET 6-26
DRIVE SHAFT HOUSING GASKET 16-5-9
<E>
ENGINE SHORT BLOCK KIT 16-3-1
ENGINE SHORT BLOCK KIT 16-3-2
E-RING d=6 14-7
EXCITER COIL 5-2
EXTENSION CORD 15-19
EXTENSION CORD (LIGHT) L=2000 15-9
EXTENSION HOUSING 16-2-2
EXTENSION HOUSING KIT (UL) 16-2-1
<F>
FILTER 12-17
FLOAT 3-6
FLOAT 16-4-6
FLOAT ARM PIN 3-9
FLOAT ARM PIN 16-4-7
FLOAT CHAMBER 3-11
FLOAT CHAMBER O-RING 3-12
FLOAT CHAMBER O-RING 16-4-3
FLOAT CHAMBER O-RING 16-5-6
FLOAT VALVE 3-7
FLOAT VALVE 16-4-8
FLUSHING PLUG 15-24
FLYWHEEL 5-1
FREE THROTTLE DRUM 14-23
FREE THROTTLE LEVER 14-45
FREE THROTTLE ROLLER 14-49
FREE THROTTLE SPRING 14-51
FRICTION KNOB 8-22
FRICTION PIECE 8-20
FRICTION PIECE 9-22
FRICTION PLATE 4-11
FRICTION SPRING 4-9
FRONT HOUSING 14-59
FUEL COCK ASSY 9-46
FUEL COCK ASSY 11-13
FUEL COCK KNOB 9-55
FUEL COCK ROD 9-54
FUEL COCK ROD HOSE 9-58
FUEL CONNECTOR 12-9
FUEL CONNECTOR 12-10
FUEL CONNECTOR (MALE) 9-40
FUEL CONNECTOR MARK 12-8
FUEL FILTER ASSY 12-20
FUEL HOSE 11-14
FUEL HOSE 12-21
FUEL HOSE 12-25
FUEL LEVEL DECAL 9-52
FUEL TANK 11-4
FUEL TANK ASSY 12L 12-12
FUEL TANK CAP ASSY 11-1
FUEL TANK CAP ASSY 12-13
FUEL TANK MOUNT 11-9-1
FUEL TANK MOUNT 11-9-2
FUEL TANK SEAL 11-3
FUEL TANK STAY 11-10
FUSE 10A 15-13
<G>
GASKET 3-15
GASKET 6-11
GASKET 16-4-4
GASKET 16-5-7
GASKET 16-8-2
GASKET 8.1-15-1 7-4
GEAR CASE ASSY 7-1
GREASE FITTING 8-30
GRIP 9-16
GRIP 14-20
GROMMET 14-2
GROMMET 14-3
GROMMET 14-8
GROMMET 14-15
GROMMET 14-60
GROMMET 10.7-3.5 6-12
GROMMET 10-2 7-58
GROMMET 16-15.5 9-12
GROMMET 17-2.7 9-51
GROMMET 17-3 13-29
GROMMET 17-3 15-10
GROMMET 18-7 9-11

GROMMET 29-3 6-27
GROMMET φ11 5-16
GUIDE PLATE GASKET..... 7-34
GUIDE PLATE GASKET..... 16-6-4
GUIDE PLATE GASKET..... 16-7-6
GUIDE PLATE GASKET..... 16-8-6
<H>
HIGH TEMPERATURE CAUTION DECAL. 6-35
HOLDER..... 3-40
HOLDER..... 14-55
HOLDER CAP 13-3
HOOK LEVER 9-3
HOOK LEVER BUSHING..... 9-6
HOOK LEVER BUSHING..... 13-15
HOSE..... 9-43
HOSE..... 9-44
HOSE..... 12-6
HOSE..... 12-7
HOSE..... 12-18
HOSE..... 12-23
<I>
IGNITION COIL W/CAP 5-9
INSTRUCTION DECAL 14-30
<J>
JOINT 14-57
JOINT ASSY (INLET) 12-2
JOINT ASSY (OUTLET)..... 12-3
<K>
KEY 16-5.7-4..... 2-11
KEY φ2-11 7-29
KEY φ2-11 16-6-8
<L>
LIGHTING KIT..... 15-3
LOWER UNIT ASSY (L)..... 16-1-2
LOWER UNIT ASSY (S)..... 16-1-1
LOWER UNIT GASKET SET 16-8-1
<M>
MAIN JET (#68) 15-25-3
MAIN JET (#70) 15-25-2
MAIN JET (#72) 15-25-1
MAIN JET (#78) 3-3
MAIN NOZZLE..... 3-2
<N>
NEUTRAL LOCK ARM..... 14-18
NEUTRAL LOCK SPRING..... 14-19
NON-RETURN VALVE..... 12-28
NUT..... 3-23
NUT..... 9-25
NUT..... 9-33
NUT..... 9-42
NUT..... 11-6
NUT..... 13-8
NUT..... 13-13
NUT..... 14-12
NUT..... 14-38
NUT..... 15-17
NUT..... 16-2-6
NUT 12-P1.25..... 5-17
NYLON NUT 8-P1.25 8-6
<O>
OIL SEAL 10.1-25-7 1-14
OIL SEAL 10.1-25-7 16-5-3
OIL SEAL 10-24-8 7-38
OIL SEAL 10-24-8 16-8-7
OIL SEAL 15-28-10..... 7-10
OIL SEAL 15-28-10..... 16-8-3
OIL SEAL 20-47-8 2-2
OIL SEAL 20-47-8 16-5-5
O-RING..... 12-16
O-RING 1.9-8.8..... 6-16
O-RING 2.4-15.4 7-50
O-RING 2.4-15.4 16-8-10
O-RING 2.5-4.9..... 7-49
O-RING 2.5-4.9..... 16-8-9
O-RING 3.2-47 7-11
O-RING 3.2-47 16-8-4
<P>
PICK-UP ELBOW ASSY (12L) 12-14
PILOT SCREW..... 3-18-1
PILOT SCREW..... 3-18-2
PIN..... 6-23
PIN..... 13-23
PIN 3.5-28..... 7-20
PIPE JOINT 4-4..... 12-24
PISTON..... 2-13-1
PISTON (0.5 O/S)..... 2-13-2
PISTON PIN..... 2-14
PISTON PIN CLIP..... 2-15
PISTON REPAIR KIT..... 2-12-1
PISTON REPAIR KIT (0.5 O/S)..... 2-12-2
PISTON RING 2-17-1
PISTON RING (0.5 O/S) 2-17-2
PISTON RING SET 2-16-1
PISTON RING SET (0.5 O/S) 2-16-2
PLASTIC RIVET 6.5 9-32
PLATE..... 3-39
PLUG 8-8..... 7-3
PLUG CAP 5-10
PLUG CAP TERMINAL 5-11
POWER HEAD GASKET SET 16-5-1
PRE-COATED SCREW 5-25..... 6-6
PRIMER BULB..... 12-4
PRIMER BULB ASSY 12-1
PROPELLER ASSY (6") 7-59-1
PROPELLER ASSY (7) 7-59-2
PROPELLER ASSY (8) 7-59-3
PROPELLER ASSY (9") 7-59-4
PROPELLER HARDWARE KIT..... 7-60
PROPELLER NUT..... 7-63
PROPELLER SHAFT..... 7-18
PROPELLER SHAFT HOUSING..... 7-9
PROPELLER SHAFT HOUSING ASSY 7-8
PULSAR COIL..... 5-14
PUMP BODY..... 3-20
PUMP BODY GASKET 3-29
PUMP BODY GASKET 16-4-16
PUMP CASE (LOWER) 7-37
PUMP CASE (UPPER) 7-30
PUMP CASE GASKET 7-33
PUMP CASE GASKET 16-6-2
PUMP CASE GASKET 16-7-5
PUMP CASE GASKET 16-8-5
PUMP CASE GASKET (LOWER) 7-40
PUMP CASE GASKET (LOWER) 16-6-5
PUMP CASE GASKET (LOWER) 16-8-8
PUMP CASE LINER 7-31
PUMP CASE LINER 16-6-9
PUMP CASE LINER 16-7-3
PUMP COVER..... 3-24
PUMP COVER GASKET 3-26
PUMP COVER GASKET 16-4-15
PUSH ROD..... 7-23
<Q>
QUICK-CONNECTOR (MALE)..... 12-15
<R>
RATCHET..... 4-8
REAR HOUSING..... 14-16
REAR PANEL..... 14-17
RECOIL STARTER ASSY 4-1
RECTIFIER COMPLETE..... 15-12
RECTIFIER KIT..... 15-11
REED VALVE 1-10
REED VALVE STOPPER..... 1-11-1
REED VALVE STOPPER..... 1-11-2
REEL 4-6
REMOTE CONTROL FITTING ASSY..... 13-1
REMOTE CONTROL HEAD ASSY (RC12D) . 14-1
REMOTE CONTROL LOGO DECAL..... 14-54
REMOTE CONTROL STOP CORD L=2000 . 13-28-1
REMOTE CONTROL STOP CORD L=3200 . 13-28-2
REMOTE CONTROL STOP CORD L=3900 . 13-28-3
REMOTE CONTROL STOP CORD L=5900 . 13-28-4
RETURN SPRING 4-7
REVERSE LOCK ARM 8-31
REVERSE LOCK SPRING (L)..... 8-34
REVERSE LOCK SPRING (R)..... 8-33
RIVET 3-22..... 8-39
ROD SNAP 3.5-2 4-22
ROD SNAP 3.5-2 4-31
ROD SNAP 3-B..... 3-38
ROLLER 14-40
ROLLER BEARING 14-18-20..... 2-3
ROLLER BEARING 14-20-12..... 7-2
ROLLER BEARING 20-26-12..... 2-8
ROLLER RETAINER 14-50
ROPE ANCHOR 4-14
RUBBER CAP..... 3-5
RUBBER CAP..... 16-4-11
RUBBER DAMPER 5-7
RUBBER DAMPER 5-8
<S>
SAFETY ROPE φ4-1000 15-2
SCREW..... 1-12
SCREW..... 3-10
SCREW..... 3-13
SCREW..... 3-22
SCREW..... 3-25
SCREW..... 3-33
SCREW..... 3-41
SCREW..... 4-21
SCREW..... 4-25
SCREW..... 5-3
SCREW..... 5-5
SCREW..... 5-15
SCREW..... 6-8
SCREW..... 7-25
SCREW..... 8-10
SCREW..... 8-12
SCREW..... 9-19
SCREW..... 9-21
SCREW..... 9-41
SCREW..... 9-47
SCREW..... 9-56
SCREW..... 14-27
SCREW..... 14-32
SCREW..... 14-33
SCREW..... 14-34
SCREW..... 14-46
SCREW..... 15-6
SCREW..... 15-8
SCREW..... 15-14
SCREW..... 16-4-5
SCREW..... 16-4-10
SCREW..... 16-4-14
SCREW..... 16-4-19
SEAL 7-27
SEAL RING..... 9-57
SEAL RING 13.8-22-3.7 9-5
SEAL RING 13.8-22-3.7 13-16
SEALING PLATE..... 4-15
SEPARATE CORD..... 13-27
SETTING PLATE 8-27
SHIFT GEAR ASSY 14-9
SHIFT LEVER..... 6-15
SHIFT POSITION DECAL 14-5
SHIFT ROD (L) 6-19-2
SHIFT ROD (S) 6-19-1
SHIFT ROD JOINT ASSY..... 6-13
SHIFT ROD LEVER..... 6-21
SHIM 21-28-0.1 7-17-1
SHIM 21-28-0.15..... 7-17-2
SHIM 26.5-34.8-0.1..... 7-39-1
SHIM 26.5-34.8-0.15 7-39-2
SHOULDER BOLT 8-41
SLOW JET (#52)..... 3-4-2
SLOW JET (#55)..... 3-4-1
SPACER 14-35
SPACER 19-24.8-1..... 1-15
SPARK PLUG (BPR7HS-10)..... 1-18
SPARK PLUG DECAL (BPR7HS10) 9-53
SPLIT PIN..... 6-24
SPLIT PIN 3-18..... 7-64
SPRING..... 3-17
SPRING..... 3-19
SPRING..... 6-18
SPRING..... 7-21
SPRING..... 8-21
SPRING..... 8-29
SPRING..... 13-4
SPRING..... 13-24
SPRING PIN 2-12..... 13-25
SPRING PIN 3-10..... 7-47
SPRING RETAINER..... 7-22
SPRING WASHER..... 1-5
SPRING WASHER..... 3-36
SPRING WASHER..... 4-29
SPRING WASHER..... 9-29
SPRING WASHER..... 9-39
SPRING WASHER..... 11-5

SPRING WASHER. 13-11
SPRING WASHER. 15-16
STARTER CASE ASSY 4-2
STARTER HANDLE 4-13
STARTER LOCK 4-16
STARTER LOCK CAM 4-19
STARTER LOCK CAM SPRING 4-24
STARTER LOCK ROD 4-27
STARTER LOCK SPRING. 4-18
STARTER PULLEY 4-26
STARTER ROPE φ4.5-1620 4-12
STARTER SEAL 10-7
STARTER SPRING. 4-5
STARTER SPRING CASE. 4-4
STEERING HANDLE STOPPER 9-31
STEERING HOOK PLATE 13-9
STERN BRACKET SPRING 8-11
STOP SCREW 3-16
STOP SWITCH ASSY. 9-36
STOP SWITCH ASSY. 14-28
STOP SWITCH DECAL 10-10
STOP SWITCH DECAL 14-52
STOP SWITCH LANYARD ASSY. 9-37
STOP SWITCH LANYARD ASSY. 14-29
STOPPER 6-5
STOPPER 7-51
STUD. 9-15
STUD. 16-2-7
SWIVEL BRACKET 8-1
SWIVEL BRACKET 8-2
<T>
TANK FILLER CAP GASKET. 11-2
TANK FILLER CAP GASKET. 12-13a
THROTTLE ARM. 14-6
THROTTLE DECAL. 9-27
THROTTLE LEVER 13-14
THROTTLE LEVER 13-18
THROTTLE SHAFT. 9-26
THROTTLE SHAFT DAMPER. 9-17
THROTTLE SHAFT SUPPORT. 9-20
THROTTLE WIRE 9-28
THROTTLE WIRE (REMOTE CONTROL). . 13-22
THROTTLE WIRE BRACKET. 9-34
THRUST HOLDER ASSY. 7-61
THRUST PLATE. 2-1
THRUST PLATE. 14-25
THRUST PLATE (UPPER) 8-17
THRUST ROD 8-14
THRUST ROD SPRING 8-15
TILLER HANDLE. 9-14
TILLER HANDLE ASSY 9-13
TILT STOPPER ASSY 8-24
TILT STOPPER GRIP 8-25
TILT SWITCH PLUG. 14-26
TOOL KIT 15-1
TOP COWL ASSY. 10-2
TOP COWL ASSY. 10-3
TOP COWL SEAL. 10-6
TOP COWL SUB-ASSY 10-4
TOP COWL SUB-ASSY 10-5
<W>
WASHER 1-9
WASHER 4-20
WASHER 5-18
WASHER 6-7
WASHER 6-20
WASHER 7-36
WASHER 7-54
WASHER 7-56
WASHER 8-7
WASHER 8-23
WASHER 9-24
WASHER 11-12
WASHER 13-12
WASHER 14-36
WASHER 14-37
WASHER 14-39
WASHER 14-42
WASHER 15-15
WASHER 16-2-4
WASHER 16-2-5
WASHER 16-6-7
WASHER 10.5-28-2. 7-62
WASHER 14-22-1 9-4
WASHER 15.2-19-1.9. 7-16
WASHER 4.3-16-1.5 8-13
WASHER 5.5-14-1.2 13-5
WASHER 6.5-23-1.5 11-8
WASHER 6-16-1.5. 9-10
WASHER 6-16-1.5. 11-7
WASHER 6-16-1.5. 13-21
WASHER 8.5-28-1. 8-8
WATER OUTLET HOSE. 6-28
WATER PIPE (LOWER) 7-26
WATER PIPE ASSY (L). 7-57-2
WATER PIPE ASSY (S). 7-57-1
WATER PIPE ASSY (UL) 16-2-9
WATER PIPE SEAL (LOWER). 7-42
WATER PUMP GUIDE PLATE 7-32
WATER PUMP GUIDE PLATE 16-6-3
WATER PUMP GUIDE PLATE 16-7-4
WATER PUMP IMPELLER 7-28
WATER PUMP IMPELLER 16-6-10
WATER PUMP IMPELLER 16-7-2
WATER PUMP KIT (CHROME PLATED) . . 16-7-1
WATER PUMP REPAIR KIT 16-6-1
WATER STRAINER. 7-24
WAVE WASHER 14-22
WAVE WASHER d=14 9-7
WAVE WASHER d=14 13-17

INDEX (Parts Number)

301-61021-0 6-2
301-64215-1 7-19
301-64217-0 7-20
301-66136-0 6-16
307-62116-1 8-8
309-62115-2 8-5
309-62446-1 8-21
312-72201-0 15-2
314-72185-0 4-33
31H-06848-0 9-37
31H-06848-0 14-29
332-60005-3 7-3
332-60006-1 6-11
332-60006-1 7-4
332-60006-1 16-8-2
332-62101-1 8-40
332-66032-0 7-50
332-66032-0 16-8-10
332-70201-0 12-11
332-83723-0 13-3
332-83724-0 13-4
332-83725-0 13-5
332-83728-0 13-23
332-83729-0 13-24
334-65012-0 . . . . . .7-30a
334-76211-0 15-13
336-60007-0 15-24
338-00131-0 2-11
338-02215-0 9-45
338-02215-0 11-15
338-02215-0 12-19
338-67147-0 9-5
338-67147-0 13-16
344-03244-0 3-8
344-03244-0 16-4-9
344-67177-1 8-30
345-01111-0 1-2
345-01111-0 6-9
345-05122-1 11-8
345-05223-1 4-31
345-63048-0 9-17
345-65015-0 7-11
345-65015-0 16-8-4
345-66226-0 13-29
345-66226-0 15-10
345-67117-0 9-51
346-03232-0 3-9
346-03232-0 16-4-7
346-03256-0 3-5
346-03256-0 16-4-11
346-03265-0 3-16
346-03267-0 3-17
346-67196-1 3-38
350-00024-1 2-15
350-00042-0 2-3
350-62121-2 8-14
350-63046-0 9-18
350-67154-0 9-32
351-00011-0 2-17-1
351-00014-0 2-17-2
353-03268-0 3-19
353-06972-0 15-18
353-72544-1 9-58
353-84321-0 14-3
353-84371-0 14-36
353-84388-0 14-44
356-03266-0 3-18-2
369-00001-1 2-13-1
369-00004-1 2-13-2
369-00021-1 2-14
369-00031-0 2-5
369-00034-0 2-6
369-00040-0 2-9
369-00043-0 2-8
369-00061-1 2-7
369-00069-0 2-4
369-00115-0 2-1
369-00122-0 2-2
369-00122-0 16-5-5
369-00132-0 5-17
369-01005-2 1-7
369-01005-2 16-5-2
369-01210-4 1-13
369-01214-0 1-16
369-01214-0 16-5-4
369-01215-0 1-14
369-01215-0 16-5-3
369-01217-0 1-15
369-02011-0 3-34
369-02011-0 16-4-2
369-02011-0 16-5-8
369-02111-0 1-10
369-02113-0 1-11-1
369-02230-1 12-20
369-02501-2 3-39
369-02503-2 3-40
369-03181-0 3-30
369-03182-0 3-31
369-03182-0 16-4-17
369-03183-0 3-32
369-03183-0 16-4-18
369-03186-0 3-33
369-03186-0 16-4-19
369-03200-2 3-1-1
369-03221-0 3-11
369-03222-0 3-12
369-03222-0 16-4-3
369-03222-0 16-5-6
369-03231-0 3-6
369-03231-0 16-4-6
369-03240-0 3-7
369-03240-0 16-4-8
369-03251-0 3-3
369-03252-1 3-2
369-03254-0 3-4-1
369-03292-0 3-14
369-03293-1 3-15
369-03293-1 16-4-4
369-03293-1 16-5-7
369-03301-0 3-24
369-03302-0 3-26
369-03302-0 16-4-15
369-03303-0 3-27
369-03303-0 16-4-12
369-03304-0 3-20
369-03305-0 3-21
369-03306-0 3-28
369-03306-0 16-4-13
369-03307-0 3-29
369-03307-0 16-4-16
369-05217-1 4-27
369-06001-1 5-1
369-06021-0 5-2
369-06060-1 5-6
369-06071-0 5-14
369-06908-0 5-16
369-06915-0 5-4
369-06915-0 15-7
369-60003-0 6-4
369-60111-0 7-10
369-60111-0 16-8-3
369-60206-0 7-24
369-60211-0 7-2
369-60223-0 7-38
369-60223-0 16-8-7
369-61012-2 6-26
369-61012-2 16-5-9
369-61016-0 6-27
369-61097-0 6-28
369-62106-1 8-37
369-62118-0 8-9
369-62122-2 8-15
369-62146-1 8-11
369-62147-0 8-13
369-62422-0 8-17
369-62434-0 8-29
369-62439-1 8-27
369-62441-1 8-20
369-63012-1 9-16
369-63102-0 9-30
369-63103-2 9-31
369-63508-0 9-34
369-63600-1 9-28
369-64014-0 7-17-1
369-64015-0 7-17-2
369-64032-0 7-16
369-64081-1 7-39-1
369-64082-1 7-39-2
369-64121-0 7-63
369-64124-0 7-62
369-64211-1 7-18
369-64222-0 7-22
369-64223-0 7-23
369-64301-0 7-43-1
369-64302-0 7-43-2
369-64303-0 16-2-8
369-64331-2 6-3
369-64332-1 6-5
369-65011-0 7-31
369-65011-0 16-6-9
369-65014-0 7-42
369-65016-2 7-30
369-65017-1 7-37
369-65018-1 7-33
369-65018-1 16-6-2
369-65018-1 16-7-5
369-65018-1 16-8-5
369-65020-0 7-40
369-65020-0 16-6-5
369-65020-0 16-8-8
369-65021-1 7-28
369-65021-1 16-6-10
369-65021-1 16-7-2
369-65022-0 7-29
369-65022-0 16-6-8
369-65025-0 7-32
369-65025-0 16-6-3
369-65029-0 7-34
369-65029-0 16-6-4
369-65029-0 16-7-6
369-65029-0 16-8-6
369-65035-1 7-26
369-65036-0 7-27
369-65100-0 7-57-1
369-65110-0 7-57-2
369-65120-0 16-2-9
369-65195-0 7-58
369-65231-1 16-7-1
369-65238-0 16-7-3
369-65239-0 16-7-4
369-66011-0 7-46
369-66012-1 7-45-1
369-66013-1 7-45-2
369-66014-2 16-2-10
369-66021-1 7-49
369-66021-1 16-8-9
369-66033-0 7-51
369-66043-1 6-12
369-66110-4 6-15
369-66112-1 6-18
369-66116-0 6-17
369-66214-0 6-19-1
369-66215-0 6-19-2
369-66223-0 6-23
369-66225-0 6-21
369-66241-0 6-13
369-66313-0 8-31
369-66338-0 8-33
369-66339-0 8-34
369-67105-0 9-6
369-67105-0 13-15
369-67142-0 9-8
369-67151-3 9-49
369-67187-0 9-12
369-67188-0 9-11
369-70036-2 11-3
369-70057-0 11-9-1
369-70061-0 9-54
369-70062-0 9-55
369-70063-0 9-57
369-70263-0 9-38
369-70311-0 11-13
369-70312-1 11-10
369-70315-0 11-14
369-70316-4 11-4
369-72016-0 9-52
369-72019-2 9-27
369-72026-1 9-53
369-72100-1 15-1
369-76060-1 15-12
369-76161-0 15-19
369-76167-0 15-9
369-83715-1 13-26
369-83726-0 13-14
369-83820-0 13-6
369-83830-2 13-9
369-83846-0 13-28-1
369-83848-0 13-28-2
369-83853-0 13-28-3
369-83858-0 13-28-4
369-83863-0 13-22
369-83880-2 13-1
369-83883-0 13-27
369-83887-0 13-18
369-83888-0 13-20
369-84418-0 14-60
369-87121-5 16-5-1
369-87122-1 16-4-1
369-87123-0 2-16-1
369-87124-0 2-16-2
369-87130-0 2-12-1
369-87131-0 2-12-2
369-87321-2 16-8-1
369-87322-2 16-6-1
369-87801-5 10-8-2
369B01001-1 1-6
369B01100-2 1-1
369B64518-1 7-59-4
369B87090-5 16-3-2
369Q60000-3. 7-1
369Q60101-1. 7-9
369Q61020-4. 6-1-1
369Q61030-6. 6-1-2
369Q61110-2. 16-2-2
369Q62112-3. 8-3
369Q62113-2. 8-4
369Q62391-2. 8-1
369Q63010-2. 9-13
369Q67100-3. 9-1
369Q67141-1. 9-3
369Q67560-7. 10-2
369Q67640-2. 10-5
369Q67645-3. 10-3
369Q87301-9. 16-1-1
369Q87302-9. 16-1-2
369Q87314-4. 16-2-1
369Q87323-1. 7-8
393-02113-0 1-11-2
393-03200-2 3-1-2
393-03254-0 3-4-2
393-62416-1 8-18
393-62417-1 8-19
393-62437-1 8-26
393-64221-0 7-21
393-67104-0 9-50
393-67192-0 3-37
393-70020-6 11-1
393B64512-1 7-59-1
393Q62392-1. 8-2
393Q67100-3. 9-2
394-67501-1 10-6
394-70013-0 12-24
394-70311-0 9-46
394-70315-0 12-21
394-70325-1 12-25
394-70327-0 12-28

399-06023-1 15-5
399-76101-0 15-3
3A1-83722-0 13-2
3A3-06830-0 14-28
3A3-83314-2 14-10
3A3-84307-0 14-48
3A3-84364-2 14-11
3A3-84365-1 14-6
3A3-84368-0 14-22
3A3-84374-0 14-35
3A3-84376-0 14-15
3A3-84381-0 14-9
3A3-84383-0 14-39
3A3-84391-0 14-23
3A3-84403-0 14-19
3A3-84421-0 14-40
3A3-84422-0 14-25
3A3-84423-0 14-47
3A3-84424-0 14-49
3A3-84425-0 14-51
3A3-84426-0 14-50
3A3-84432-0 14-31
3A3-84435-0 14-24
3AA-05004-0 4-5
3ABQ62102-0. 8-38
3AC-72200-0 10-10
3AS-05090-2 4-1
3AS-62431-0 8-24
3AS-62433-0 8-25
3AS-64230-0 7-61
3B2-03266-0 3-18-1
3B2-63034-0 9-23
3B2-63035-1 9-22
3B2-63041-0 9-26
3B2-63063-0 9-20
3B2-63104-1 9-15
3B2-67503-0 10-7
3B2-70155-1 12-14
3B2-70260-1 9-40
3B2Q63011-1. 9-14
3B7-70200-5 12-1
3B7-70280-1 12-8
3C7-70113-0 12-17
3C7-70199-0 12-16
3C7-70211-1 12-4
3C7-70217-0 12-5
3C7-70220-1 12-2
3C7-70224-1 12-3
3C8-62104-2 8-39
3C8-62107-0 8-41
3C8-66308-0 9-10
3C8-66308-0 11-7
3C8-66308-0 13-21
3C8-67146-0 9-4
3D5-06870-0 9-36
3D6-70021-0 11-2
3E0-70270-0 12-15
3F0-72185-0 4-32
3F0-72185-0 10-9
3F9-06050-0 5-9
3F9-70057-0 11-9-2
3F9-84398-0 12-22
3F9-87801-4 10-8-1
3F9B87090-5 16-3-1
3GF-70250-1 12-10
3GF-70281-0 12-9
3GR-64010-0 7-13
3GR-64020-0 7-14
3GR-64089-0 7-15
3GR-76191-0 6-35
3GT-35143-0 . . . . . 12-19a
3GT-35143-0 12-26
3GT-35143-0 12-27
3GT-62442-0 8-22
3GTQ62105-1. 8-35
3GTQ62108-1. 8-36
3H6-06128-0 15-4
3H6-06906-0 5-8
3H6-06907-0 5-7
3H6-60218-0 7-5
3H6-64333-1 6-6
3H6-76160-0 15-11
3H6-87326-0 7-60
3JA-04468-0 15-25-3
3JA-04470-0 15-25-2
3JA-04472-0 15-25-1
3M2-06921-0 5-10
3M2-06926-0 5-11
3R1-05003-2 4-8
3R1-05006-2 4-11
3R1-05007-0 4-9
3R1-05012-0 4-7
3R1-05013-0 4-12
3R1-05019-0 4-13
3R1-05104-0 4-6
3R1-05116-0 4-15
3R1-05125-0 4-4
3R1-05131-1 4-14
3R1-05138-1 4-10
3R1-05215-0 4-23
3R1-05216-0 4-18
3R1-05223-0 4-22
3R1-05252-0 4-16
3R1-05253-0 4-19
3R1-05255-0 4-17
3R1-05258-0 4-24
3R1-05901-0 4-26
3R1B64514-2 7-59-2
3R1B64516-2 7-59-3
3RS-70020-0 12-13
3RS-70021-0 . . . . . 12-13a
3RS-70167-0 12-12
3U2-63506-0 14-55
3U2-72187-0 14-58
3U2-72200-0 14-52
3U2-77367-0 14-57
3U2-84331-0 14-4
3U2-84334-0 14-54
3U2-84336-1 14-5
3U2-84339-1 14-30
3U2-84343-0 14-21
3U2-84371-0 14-37
3U2-84375-0 14-32
3U2-84398-0 14-14
3U2-84401-0 14-18
3U2-84404-0 14-20
3U2-84414-0 14-8
3U2-84416-0 14-2
3U2-84431-0 14-41
3U2-84442-0 14-43
3U2-84452-0 14-26
3U2-84917-0 14-56
3U2B84312-0. 14-45
3U2B84360-1. 14-1
3U2B84366-0. 14-17
3U2B84440-0. 14-59
3U2B84441-0. 14-16
3UA-66031-0 7-48
3VK-63107-0 14-53
3VK-84375-0 14-33
3VL-84375-0 14-34
3WL-05098-0 4-2
3X3Q67640-1. 10-4
910103-0525 14-13
910103-0616 7-6
910103-0830 13-10
910103-5616 6-14
910103-5625 7-41
910103-6612 9-9
910103-6612 13-19
910103-6616 13-7
910103-6620 1-17
910114-0616 11-11
910114-0623 4-28
910121-6612 4-30
910121-6612 9-35
910121-7622 5-13
9101E3-5612 8-28
9101E3-5614 8-32
9101E3-5616 7-52
9101E3-5616 9-48
9101E3-5630 6-25
9101E3-5635 8-16
9106E3-0808 6-10
910903-6416 6-22
9152E3-0825 16-2-7
916103-0685 3-35
916114-0835 1-8
916124-0630 1-4
916124-0653 1-3
9161E3-0625 16-2-3
9161E3-0645 7-35
9161E3-0645 7-53
9161E3-0645 16-6-6
9161E3-0835 7-55
920803-0518 9-19
921503-0406 14-46
921503-0414 9-41
921503-0525 15-14
921503-5418 3-41
921503-5430 4-25
921503-6410 9-56
921503-7616 4-21
921521-0408 3-10
921521-0408 16-4-10
921521-6408 5-5
921521-6408 15-8
921521-6410 1-12
921521-6412 5-15
921521-6520 5-3
921521-6520 15-6
921522-0306 3-22
921553-0510 6-8
9215E3-0612 9-21
921603-0512 14-27
9216E3-0612 8-10
921703-0406 8-12
921803-0410 9-47
921803-0620 7-25
922503-6414 3-13
922503-6414 16-4-5
922553-6423 3-25
922553-6423 16-4-14
930103-0400 9-42
930103-0500 14-12
930103-0500 15-17
930103-0600 9-25
930103-0600 9-33
930103-0600 11-6
930103-0600 13-8
930103-0600 14-38
930103-0800 13-13
930103-0800 16-2-6
930121-0300 3-23
930403-0800 8-6
940103-0500 6-7
940103-0500 15-15
940103-0600 4-20
940103-0600 6-20
940103-0600 7-36
940103-0600 9-24
940103-0600 11-12
940103-0600 16-6-7
940103-0800 13-12
940103-0800 14-42
940121-0800 1-9
940121-1200 5-18
9401E3-0600 7-54
9401E3-0600 8-23
9401E3-0600 16-2-4
9401E3-0800 7-56
9401E3-0800 8-7
9401E3-0800 16-2-5
941303-0500 15-16
941303-0600 4-29
941303-0600 9-29
941303-0600 11-5
941303-0800 13-11
941303-1000 9-39
941322-0600 1-5
941322-0600 3-36
941403-1400 9-7
941403-1400 13-17
945303-0600 14-7
951403-0212 13-25
951407-0310 7-47
951503-0318 7-64
951503-1210 6-24
9601-0-6002 7-12
9601-0-6004 7-7
9601-0-6300 7-44
9603-3-6204 2-10
9701-1-1014 1-18
98AB-50-035 12-23
98AB-50-110 9-44
98AB-50-150 12-18
98AB-50-200 9-43
98AB-701600. 12-7
98AB-70-700 12-6

Copyright © 2025 Tohatsu Corporation. All rights reserved. No part of this manual may be reproduced or transmitted in any form or by any means without the express written permission of Tohatsu Corporation.

2025 PARTS CATALOG

M 4C
M 5B
Models

Serial Number 000001BE ～
OB No.002-21005-0BE 369 2501

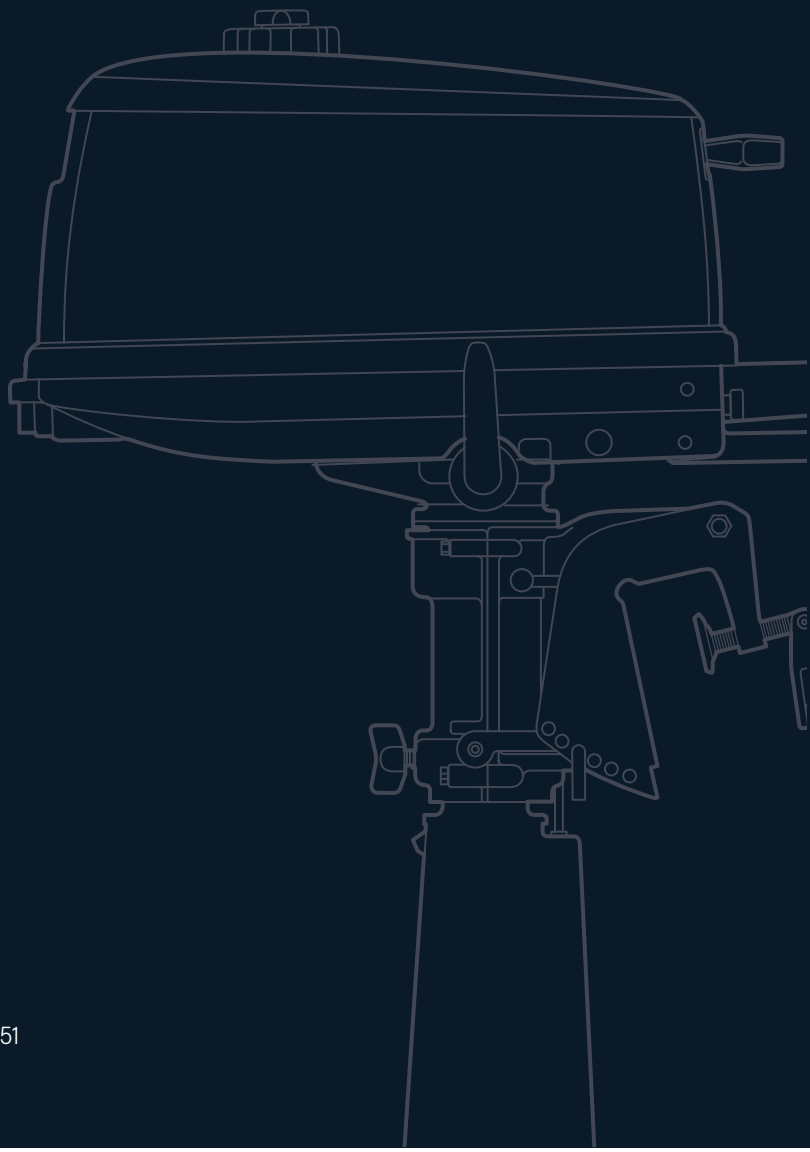

トーハツ株式会社

〒174-0051
東京都板橋区小豆沢 3-5-4
Tel: 03 (3966) 3116

TOHATSU CORPORATION

5-4, Azusawa 3-Chome, Itabashi-Ku
Tokyo 174-0051, Japan
Tel: +81-3-3966-3117　Fax: +81-3-3966-2951
www.tohatsu.com