2025 PARTS CATALOG

トーハツ船外機 パーツカタログ

TOHATSU

Feel the Wind™

M 8B
M 9.8B
Models

Serial Number 000001BE～
OB NO.002-21030-0BE 3B2 2501

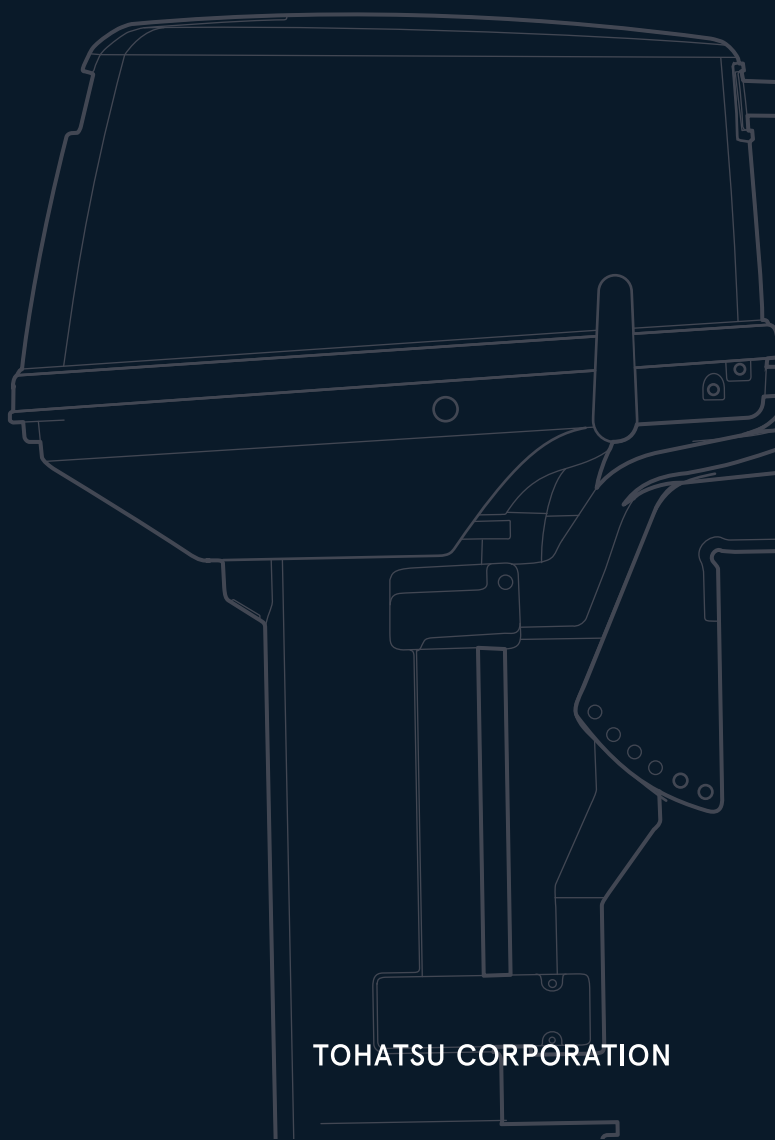

BACKS YOU UP™

TOHATSU CORPORATION

パーツカタログのご使用について

1. このパーツカタログは 2025 年 1 月現在で編集しております。

2. 新設、廃止または変更が生じた場合は、パーツブルテンまたはサービスブルテンにてお知らせ致します。

3. イラストは部品検索の目安として表現していますので、必ずしも現品と形状が一致するわけではありません。

4. 部品をご注文する際は、以下の点に注意し正確にご注文ください。
   ・モデル、製造番号、年式
   ・部品番号、部品名、数量、長さ、色

5. イラストが一つに対して複数の部品番号がある場合は見出番号の枝番、適用モデル、備考をご確認のうえご注文願います。

適用モデル

Ref.No. 見出番号		Part No. 部品番号	Description 部品名	Q'ty/個数 M98	Q'ty/個数 M98B	Remarks 備考
1-1	1	3B2B01100-2	CYL BLOCK & CRANKCASE ASSY ｼﾘﾝﾀﾞﾌﾞﾛｯｸ&ｸﾗﾝｸｹｰｽｱｯｼ	1		
1-1	2	3K9B01100-1	CYL BLOCK & CRANKCASE ASSY ｼﾘﾝﾀﾞﾌﾞﾛｯｸ&ｸﾗﾝｸｹｰｽｱｯｼ		1	
1-2		393-01137-0	＊NIPPLE 5-4-5 ＊ﾆｯﾌﾟﾙ L	2	2	
1-3		393-01131-0	＊NIPPLE 5.5-5 ＊ﾆｯﾌﾟﾙ 5.5-5	1	1	

枝番（仕様違い）
イラスト位置 No.
Fig. No.

6. アッセンブリまたはキットでの販売部品は、その構成する部品名の頭に（＊）印をつけて表しています。

7. 本文中に記載されている記号は、次の様になっています。

STD	：スタンダード	OPT	：オプション
O/S	：オーバーサイズ	ASSY	：アッセンブリ
DO	：日本国内向け	EX	：海外輸出向け
A	：必要に応じて選択	US	：米国、カナダ向け
		EU	：EU 加盟国、およびその他の国向け

8. オーダー上の注意
   塗装部品の注文に当っては、以下に従ってください。
   パーツナンバーの 4 桁目が大文字アルファベットのものは塗装されています。
   ［カラーコード］
   B ：ブラック
   Q ：アクアマリンブルー
   W：ホワイト
   J ：グレー
   H ：シルバー

   [例示]

エンジンショートブロックキット	ロワユニットアッシ (L)
3B2B87090-7	3B2Q87302-6
B: ブラック	Q: アクアマリンブルー

9. 標準部品のボルト・ナット・ワッシャのサイズ記号に付いて

ボルト　916129 - 0675

- 首下長さ
- 径
- (5) 平座付き、(0,1,2) 座金無し、(6) ばね座付き

ナット・ワッシャ　940121 - 0600

- 径

10. 標準部品のホースのサイズ記号について

ホース　98AL - 40 - 120

- 長さ
- 径

標準部品のホース、パイプは、1 メートル単位で販売しています。必要な長さにカットしてご使用ください。
標準ホース、パイプは異なる用途、位置に使用しないでください。
部品番号、数量は注文時に置き換えられます。パーツカタログの備考を参照ください。

11. 船外機仕様説明

MFS	25	D	E	F	T	L
エンジン形式	馬力	世代	始動方法	操舵方法	チルト方式	シャフト長さ
MFS: 4ストローク M: 2ストローク MX: 2ストローク Everrun	2～140	A~	M: マニュアル E: 電動	F: ティラーハンドル P: リモートコントロール H: マルチティラーハンドル	T: パワートリム&チルト G: ガスアシスト 空白: マニュアルチルト	S：ショート L：ロング UL：ウルトラロング

12. 製造番号表示位置

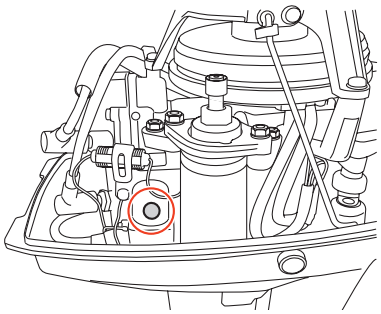

HOW TO USE THIS PARTS CATALOG

1. This Parts Catalog provides information available as of the end of January, 2025.

2. Please keep the Parts Catalog updated each time when receiving the Parts/Service Bulletin describing the addition, discontinuation and/or change of parts.

3. Actual shapes of parts may be different from the illustrations shown in this Parts Catalog because they are described only as a guide for searching parts.

4. When ordering spare parts, pay attention to the following points and order correctly.
   · model, serial number, production year
   · part number, part name, quantity, length, color

5. One illustration is given more than one article number. Please confirm the sub-number, applicable model and remarks before ordering parts.

Applicable model

Ref.No. 見出番号		Part No. 部品番号	Description 部 品 名	Q'ty/個数 M8B	Q'ty/個数 M9.8B	Remarks 備 考
1-1	1	3B2B01100-2	CYL BLOCK & CRANKCASE ASSY ｼﾘﾝﾀﾞﾌﾞﾛｯｸ&ｸﾗﾝｸｹｰｽｱｯｼ	1		
1-1	2	3K9B01100-1	CYL BLOCK & CRANKCASE ASSY ｼﾘﾝﾀﾞﾌﾞﾛｯｸ&ｸﾗﾝｸｹｰｽｱｯｼ		1	
1-2		393-01137-0	* NIPPLE 5-4-5 * ﾆｯﾌﾟﾙ L	2	2	
1 3		393-01131-0	* NIPPLE 5.5-5 * ﾆｯﾌﾟﾙ 5.5-5	1	1	

Sub-number describes different specification
Illustration position number
Fig. No.

6. Given mark in (*) to head of part name shows components of assembly or kit parts.

7. Abbreviation used in this Parts Catalog.

STD	: Standard	OPT	: Optional Parts
O/S	: Over size	ASSY	: Assembly
DO	: Domestic model (Japan model)	EX	: Export model
A	: As required	US	: USA and Canada model
		EU	: EU and other countries model

8. Attention to order
   Please order painted parts in accordance with following.
   Capital letter of the 4th digit indicates color code.
   [Color code]
   B : Black
   Q : Aquamarine Blue
   W : White
   J : Gray
   H : Silver

   [Example]

ENGINE SHORT BLOCK KIT	LOWER UNIT ASSY (L)
3B2B87090-7	3B2Q87302-6
B: Black	Q: Aquamarine Blue

9. Size identification of standard bolt, nut and washer.

BOLT 916129 - 0675

- 5 — (5) with flat washer, (0,1,2) no washer, (6) with spring washer
- 06 — Diameter
- 75 — Length (not including the head)

NUTS & WASHERS 940121 - 0600

- 06 — Diameter

10. Dimensional identification of hose and pipe.

HOSE 98AL - 40 - 120

- 40 — Diameter
- 120 — Length

Standard hose and pipe are sold by meter.
When replacing the hose or pipe, cut and use at the specified length.

Never use the standard hose and pipe into other purpose or place.

Part number and quantity will be superseded when ordering the parts. Refer to remark in this Parts Catalog.

11. Model description

MFS	25	D	E	F	T	L
Engine type	Horse power	Product generation	Starting system	Steering system	Tilt system	Shaft length
MFS: 4 stroke M: 2 stroke MX: 2 stroke Everrun	2 to 140	A and up	M: Manual E: Electric	F: Tiller handle P: Remote control H: Multi-function tiller handle	T: Power trim & tilt G: Gas assist Blank: Manual tilt	S: Short L: Long UL: Ultra long

12. Serial number location

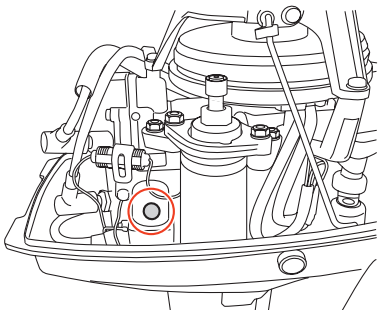

CONTENTS
目　　次

Fig. 1 CYLINDER・CRANK CASE ····· 1
シリンダ・クランクケース

Fig. 2 PISTON・CRANK SHAFT ····· 5
ピストン・クランクシャフト

Fig. 3 INTAKE MANIFOLD・REED VALVE・THROTTLE ····· 7
インテークマニホールド・リードバルブ・スロットル

Fig. 4 CARBURETOR・FUEL PUMP ····· 9
キャブレタ・フュエルポンプ

Fig. 5 RECOIL STARTER・STARTER LOCK ····· 13
リコイルスタータ・スタータロック

Fig. 6 MAGNETO・ELECTRIC PARTS ····· 17
マグネト・エレクトリックパーツ

Fig. 7 DRIVE SHAFT HOUSING ····· 21
ドライブシャフトハウジング

Fig. 8 GEAR CASE ····· 23
ギヤケース

Fig. 9 BRACKET・REVERSE LOCK ····· 29
ブラケット・リバースロック

Fig. 10 TILLER HANDLE (MF・EF MODEL) ····· 33
ティラハンドル（MF・EF モデル）

Fig. 11 BOTTOM COWL ····· 35
ボトムカウル

Fig. 12 SHIFT ····· 39
シフト

Fig. 13 REMOTE CONTROL ····· 41
リモートコントロール

Fig. 14 TOP COWL ····· 43
トップカウル

Fig. 15 FUEL TANK ····· 45
フュエルタンク

Fig. 16 COMPONENT PARTS OF REMOTE CONTROL ····· 47
リモコンボックス構成部品

Fig. 17 COMPONENT PARTS OF REMOTE CONTROL (ELECTRIC PARTS) ····· 51
リモコンボックス構成部品（電装品関係）

Fig. 18 OPTIONAL PARTS (ACCESSORIES) ····· 53
オプショナルパーツ（アクセサリ）

Fig. 19 ASSEMBLY・KIT PARTS ····· 55
アッセンブリ・キットパーツ

索引 ····· 67

INDEX ····· 72

INDEX (Parts Number) ····· 75

Fig. 1 CYLINDER・CRANK CASE
シリンダ・クランクケース

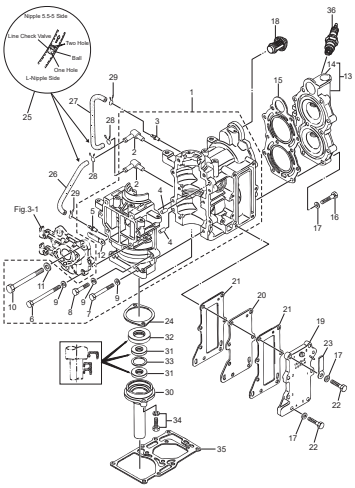

Fig. 2 PISTON・CRANK SHAFT
ピストン・クランクシャフト

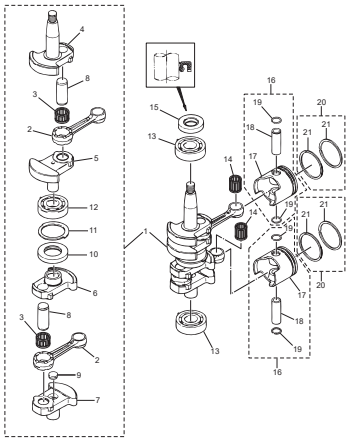

(REMARKS) CRANK SHAFT ASSY ..... Very difficult to assemble. The component parts to be purchased as an assy basically.

Fig. 3 INTAKE MANIFOLD・REED VALVE・THROTTLE
インテークマニホールド・リードバルブ・スロットル

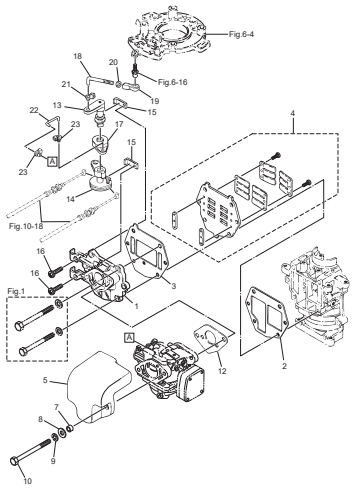

Fig. 4 CARBURETOR・FUEL PUMP
キャブレタ・フュエルポンプ

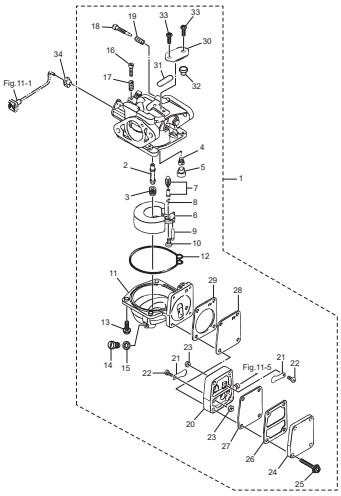

Fig. 5 RECOIL STARTER・STARTER LOCK
リコイルスタータ・スタータロック

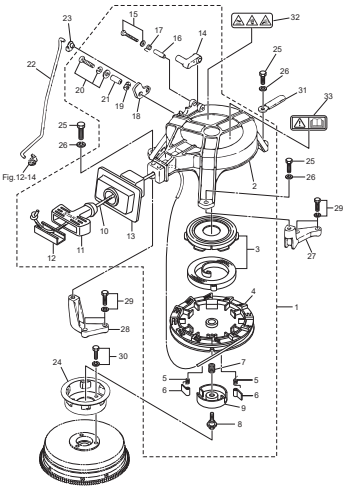

Fig. 6 MAGNETO・ELECTRIC PARTS
マグネト・エレクトリックパーツ

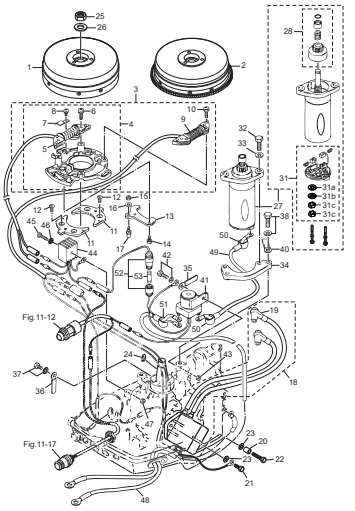

Fig. 7 DRIVE SHAFT HOUSING
ドライブシャフトハウジング

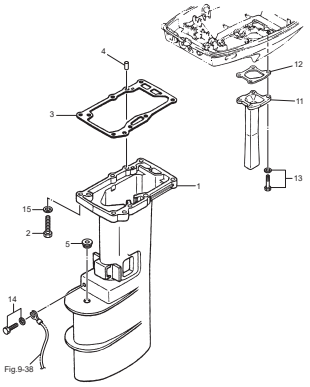

Fig. 8 GEAR CASE
ギヤケース

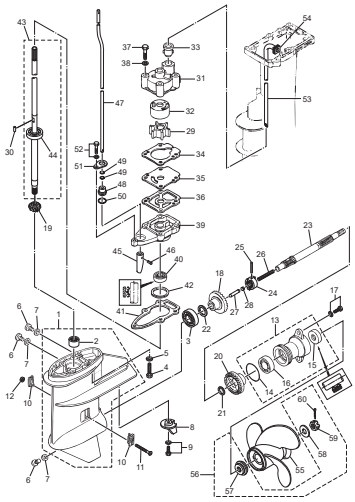

Fig. 9 BRACKET・REVERSE LOCK
ブラケット・リバースロック

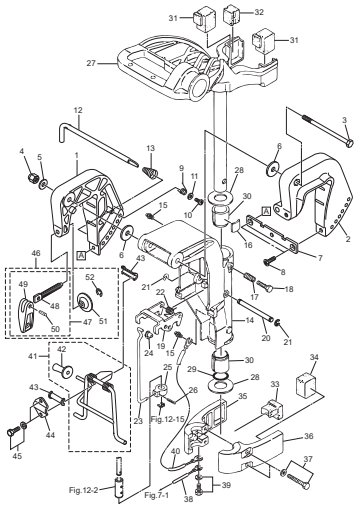

Fig. 10 TILLER HANDLE (MF・EF MODEL)
ティラハンドル（MF・EF モデル）

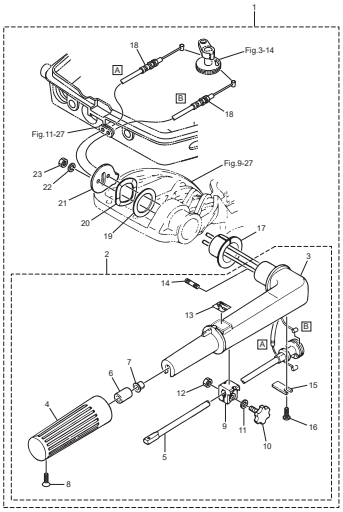

Fig. 11 BOTTOM COWL
ボトムカウル

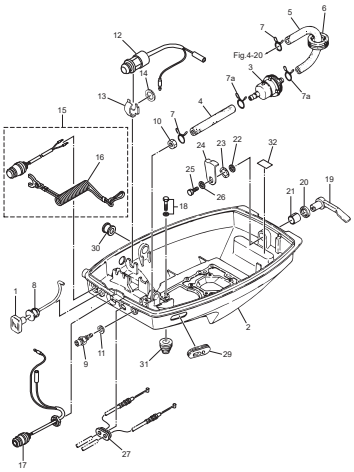

Fig. 12 SHIFT
シフト

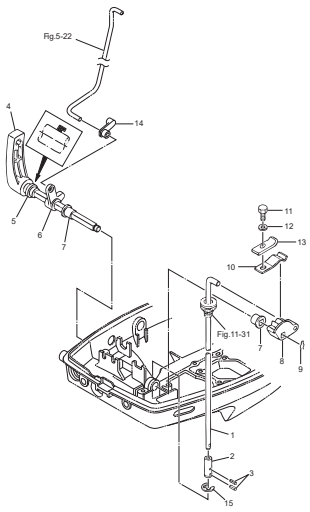

Fig. 13 REMOTE CONTROL
リモートコントロール

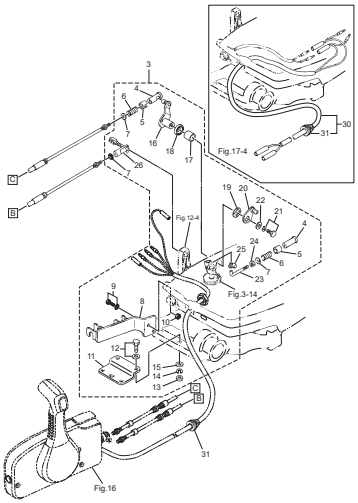

Fig. 14 TOP COWL
トップカウル

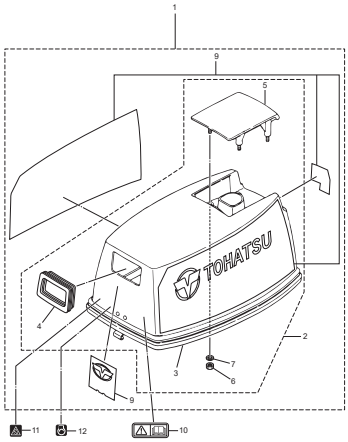

Fig. 15 FUEL TANK
フュエルタンク

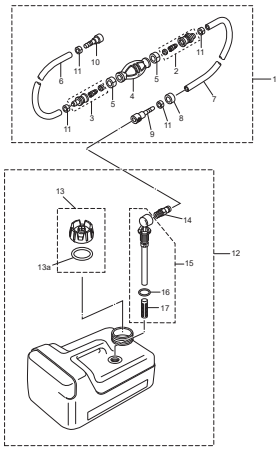

Fig. 16 COMPONENT PARTS OF REMOTE CONTROL
リモコンボックス構成部品

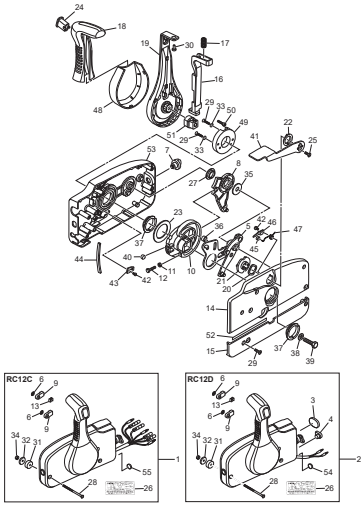

Fig. 17 COMPONENT PARTS OF REMOTE CONTROL (ELECTRIC PARTS)
リモコンボックス構成部品（電装品関係）

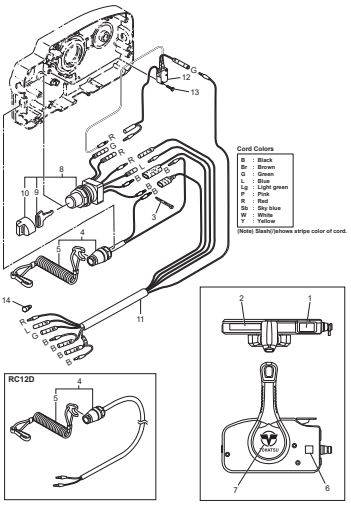

Fig. 18 OPTIONAL PARTS (ACCESSORIES)
オプショナルパーツ（アクセサリ）

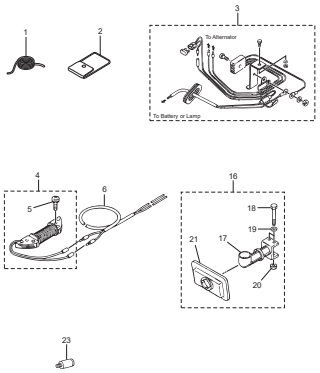

Fig. 19 ASSEMBLY・KIT PARTS
アッセンブリ・キットパーツ

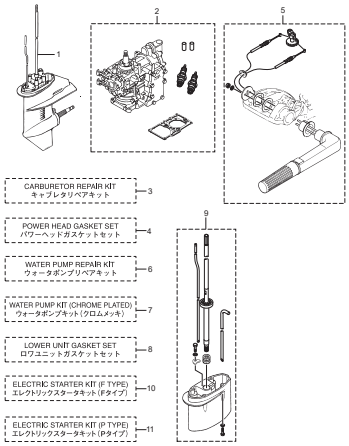

Fig. 1 **CYLINDER・CRANK CASE**
シリンダ・クランクケース

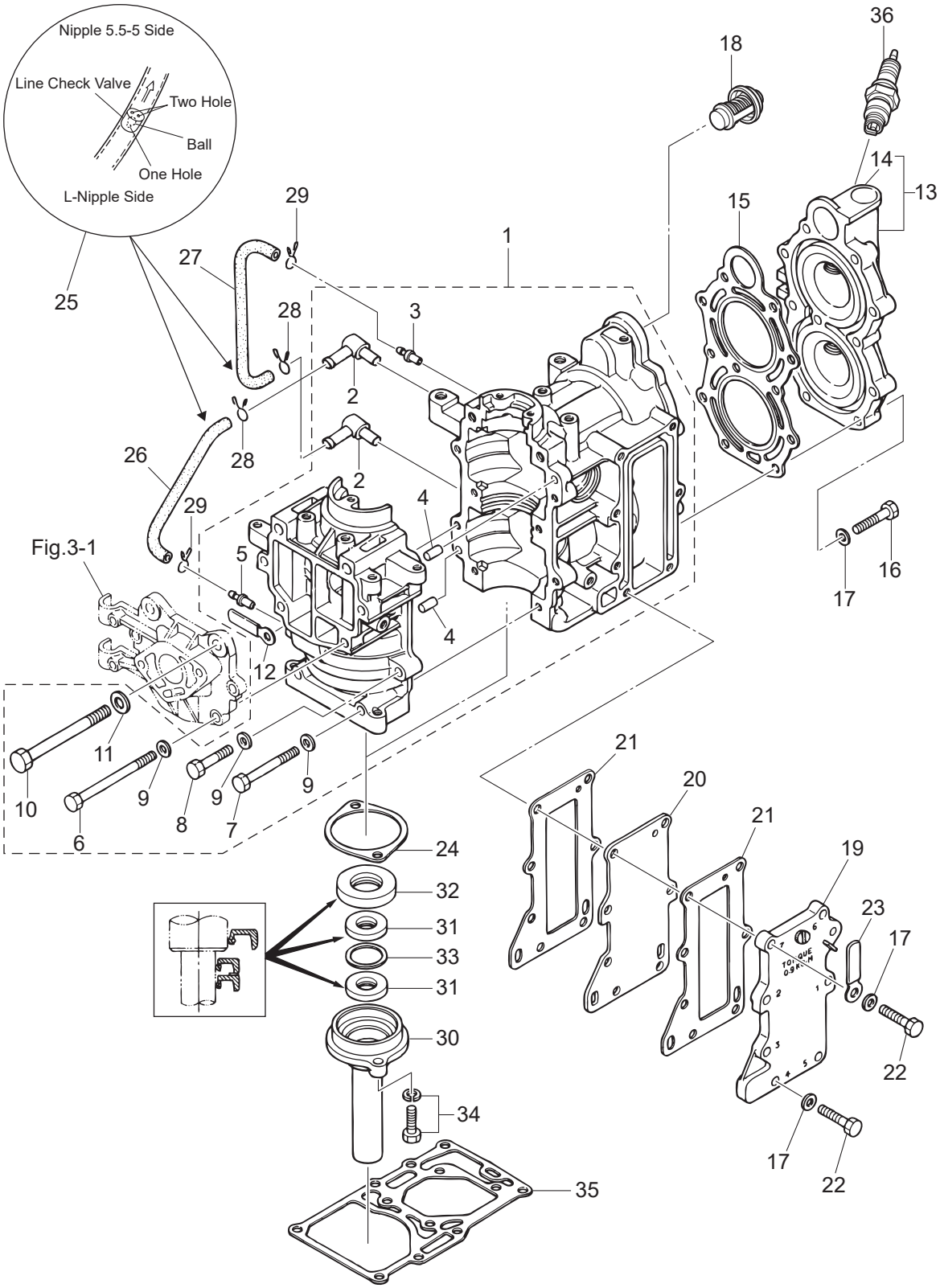

Ref.No. 見出番号		Part No. 部品番号	Description 部　品　名	Q'ty/個数 M8B	Q'ty/個数 M9.8B	Remarks 備　　考
1-1	1	3B2B01100-2	CYL BLOCK & CRANKCASE ASSY ｼﾘﾝﾀﾞﾌﾞﾛｯｸ&ｸﾗﾝｸｹｰｽｱｯｼ	1		
1-1	2	3K9B01100-1	CYL BLOCK & CRANKCASE ASSY ｼﾘﾝﾀﾞﾌﾞﾛｯｸ&ｸﾗﾝｸｹｰｽｱｯｼ		1	
1-2		393-01137-0	* NIPPLE 5-4-5 * ﾆｯﾌﾟﾙ L	2	2	
1-3		393-01131-0	* NIPPLE 5.5-5 * ﾆｯﾌﾟﾙ 5.5-5	1	1	
1-4		345-01111-0	* DOWEL PIN 6-12 * ﾀﾞｳｪﾙﾋﾟﾝ 6-12	2	2	
1-5		393-01131-0	* NIPPLE 5.5-5 * ﾆｯﾌﾟﾙ 5.5-5	1	1	
1-6		916129-0675	* BOLT * ﾎﾞﾙﾄ	4	4	
1-7		916129-0650	* BOLT * ﾎﾞﾙﾄ	2	2	
1-8		916129-0630	* BOLT * ﾎﾞﾙﾄ	2	2	
1-9		940121-0600	* WASHER * ﾜｯｼｬ	8	8	
1-10		910124-0880	* BOLT * ﾎﾞﾙﾄ	2	2	
1-11		940121-0800	* WASHER * ﾜｯｼｬ	2	2	
1-12		3PR-06972-0	* CLAMP 6.5-47.5P * ｸﾗﾝﾌﾟ 6.5-47.5P	1	1	
1-13	1	3B2B01001-1	CYLINDER HEAD ASSY ｼﾘﾝﾀﾞﾍｯﾄﾞｱｯｼ	1		
1-13	2	3K9B01001-0	CYLINDER HEAD ASSY ｼﾘﾝﾀﾞﾍｯﾄﾞｱｯｼ		1	
1-14		350-01093-0	* WELCH PLUG * ｳｪﾙﾁﾌﾟﾗｸﾞ	2	2	
1-15		3B2-01005-2	CYLINDER HEAD GASKET ｼﾘﾝﾀﾞﾍｯﾄﾞｶﾞｽｹｯﾄ	1	1	
1-16		9161G9-0630	BOLT ﾎﾞﾙﾄ	11	11	Cylinder Head
1-17		940121-0600	WASHER ﾜｯｼｬ	18	18	Cylinder Head Exhaust Cover
1-18		350-01030-2	THERMOSTAT ｻｰﾓｽﾀｯﾄ	1	1	Mark 52C PRV
1-19		3B2B02300-0	EXHAUST COVER ASSY ｴｷｿﾞｰｽﾄｶﾊﾞｰｱｯｼ	1	1	
1-20	1	3B2B02302-0	EXHAUST COVER (INNER) ｴｷｿﾞｰｽﾄｶﾊﾞｰ (ｲﾝﾅ)	1		
1-20	2	3K9B02302-0	EXHAUST COVER (INNER) ｴｷｿﾞｰｽﾄｶﾊﾞｰ (ｲﾝﾅ)		1	
1-21	1	3B2-02305-2	EXHAUST COVER GASKET ｴｷｿﾞｰｽﾄｶﾊﾞｰｶﾞｽｹｯﾄ	2		
1-21	2	3K9-02305-2	EXHAUST COVER GASKET ｴｷｿﾞｰｽﾄｶﾊﾞｰｶﾞｽｹｯﾄ		2	
1-22	1	910114-0625	BOLT ﾎﾞﾙﾄ	7		Exhaust Cover
1-22	2	916114-0625	BOLT ﾎﾞﾙﾄ		7	Exhaust Cover
1-23		3PR-06972-0	CLAMP 6.5-47.5P ｸﾗﾝﾌﾟ 6.5-47.5P	1	1	
1-24		3B2-01214-2	CRANKCASE HEAD GASKET ｸﾗﾝｸｹｰｽﾍｯﾄﾞｶﾞｽｹｯﾄ	1	1	

Fig. 1 **CYLINDER・CRANK CASE**
シリンダ・クランクケース

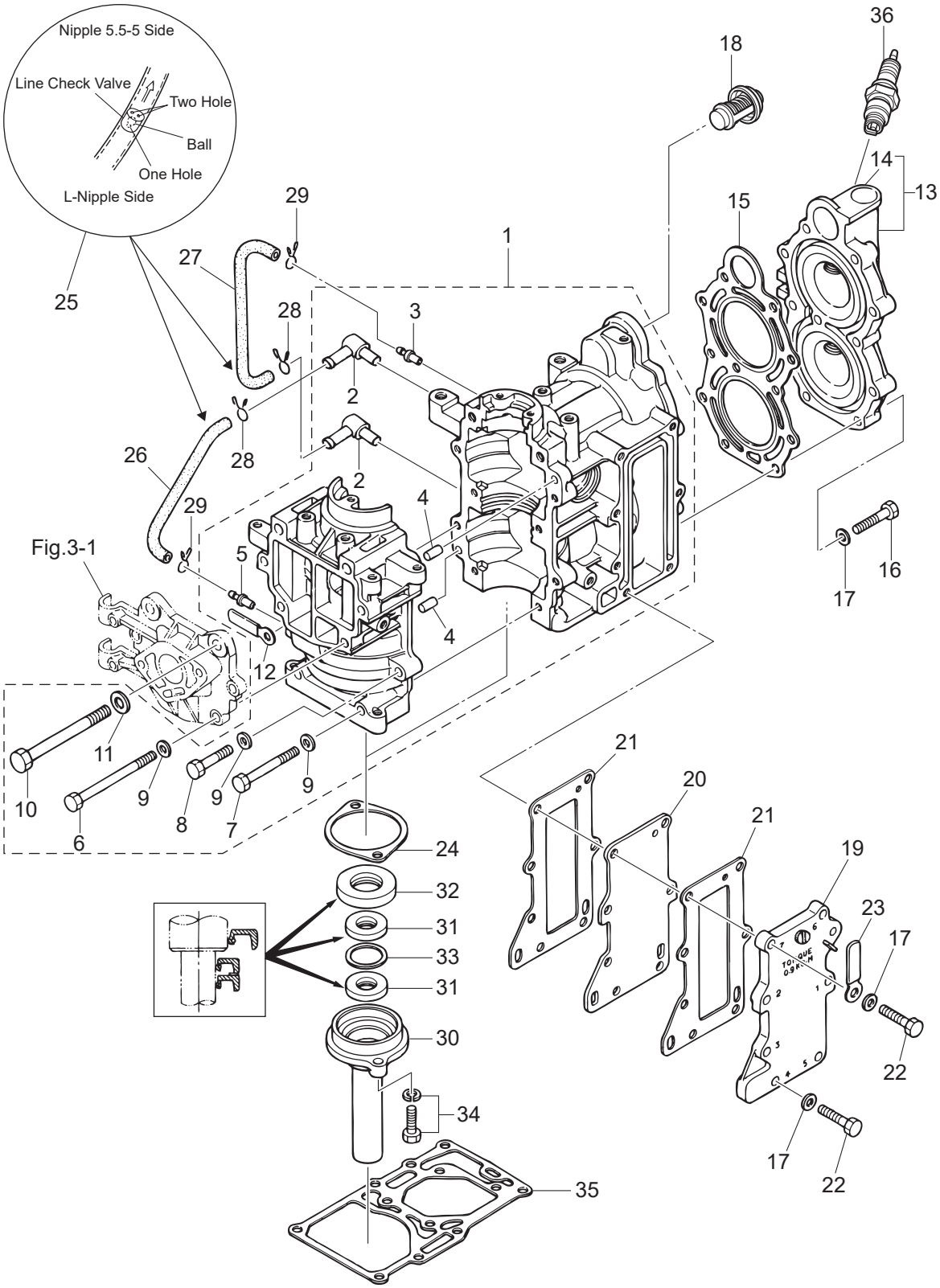

Ref.No. 見出番号		Part No. 部品番号	Description 部　品　名	Q'ty/個数 M8B	 M9.8B	Remarks 備　　考
1-25		393-01160-0	CHECK VALVE ﾁｪｯｸﾊﾞﾙﾌﾞ	2	2	
1-26		98AL-40-120	HOSE ﾎｰｽ	1	1	98AL-401000
1-27		98AL-40-230	HOSE ﾎｰｽ	1	1	98AL-401000
1-28		3T5-01133-0	CLIP φ8 ｸﾘｯﾌﾟ φ8	2	2	
1-29		338-01133-0	CLIP φ7 ｸﾘｯﾌﾟ φ7	2	2	
1-30		3B2-01210-0	CRANKCASE HEAD ｸﾗﾝｸｹｰｽﾍｯﾄﾞ	1	1	
1-31		3B2-01215-0	OIL SEAL 12.1-28-5 ｵｲﾙｼｰﾙ 12-28-5	2	2	
1-32		3B2-00122-1	OIL SEAL 20-40-7 ｵｲﾙｼｰﾙ 20-40-7	1	1	
1-33		3B2-01217-0	SPACER 22-27.5-1 ｽﾍﾟｰｻ 22-27.5-1	1	1	
1-34		910103-5620	BOLT ﾎﾞﾙﾄ	2	2	
1-35		3B2-01303-3	ENGINE BASEMENT GASKET ｴﾝｼﾞﾝﾍﾞｰｽｶﾞｽｹｯﾄ	1	1	
1-36		9701-1-1014	SPARK PLUG (BPR7HS-10) ｽﾊﾟｰｸﾌﾟﾗｸﾞ (BPR7HS-10)	2	2	

Fig. 2 **PISTON・CRANK SHAFT**
ピストン・クランクシャフト

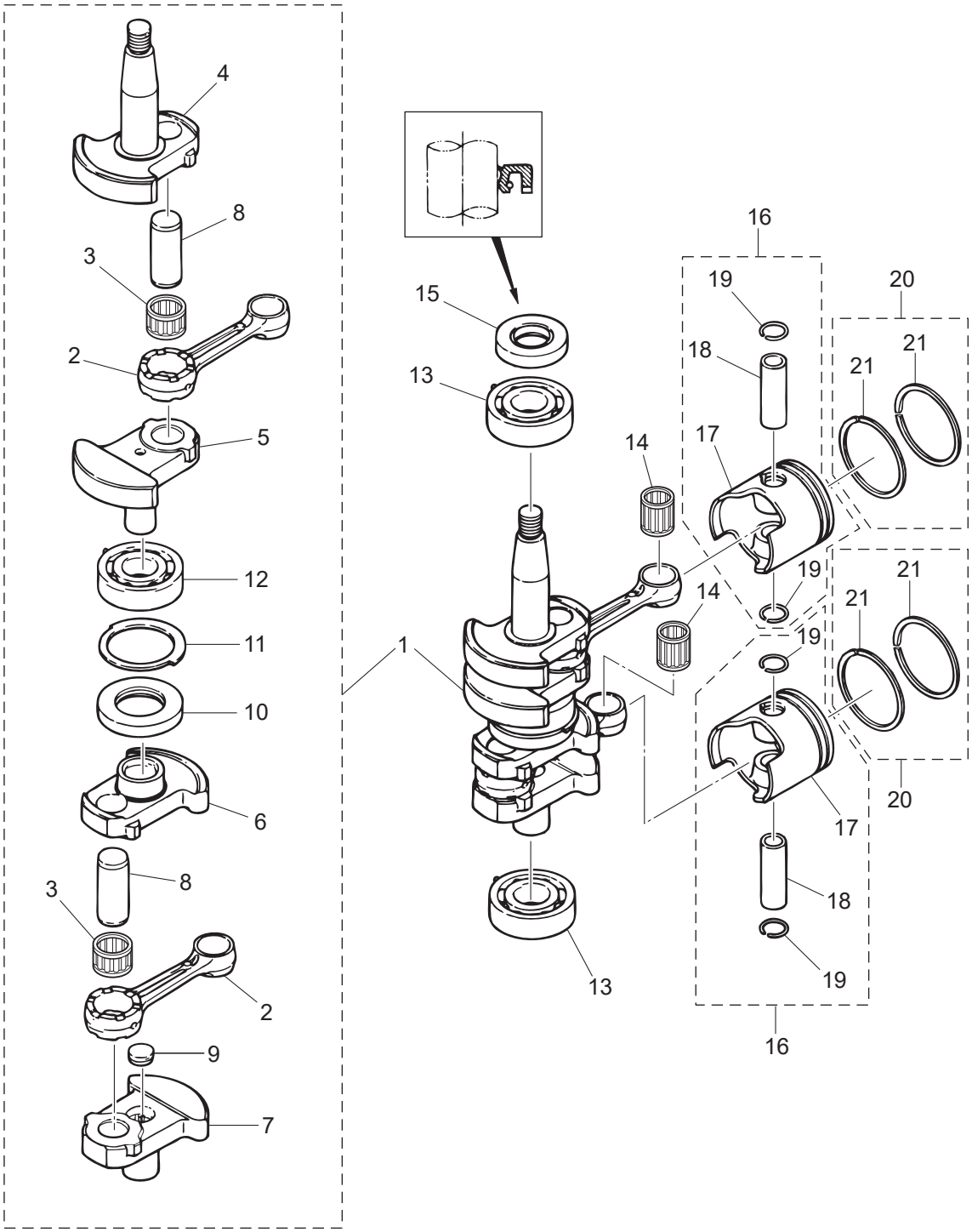

(REMARKS) CRANK SHAFT ASSY ..... Very difficult to assemble. The component parts to be purchased as an assy basically.

Ref.No. 見出番号		Part No. 部品番号	Description 部　品　名	Q'ty/個数 M8B	 M9.8B	Remarks 備　　考
2-1		3B2-00069-0	CRANKSHAFT SUB-ASSY ｸﾗﾝｸｼｬﾌﾄｻﾌﾞｱｯｼ	1	1	
2-2		3B2-00040-0	* CONNECTING ROD * ｺﾝﾛｯﾄﾞ	2	2	
2-3		3B2-00043-0	* ROLLER BEARING 17-23-14 * ﾛｰﾗﾍﾞｱﾘﾝｸﾞ 17-23-14	2	2	Big End
2-4		3B2-00031-0	* CRANKSHAFT A * ｸﾗﾝｸｼｬﾌﾄ A	1	1	
2-5		3B2-00032-0	* CRANKSHAFT B * ｸﾗﾝｸｼｬﾌﾄ B	1	1	
2-6		3B2-00033-0	* CRANKSHAFT C * ｸﾗﾝｸｼｬﾌﾄ C	1	1	
2-7		3B2-00034-0	* CRANKSHAFT D * ｸﾗﾝｸｼｬﾌﾄ D	1	1	
2-8		3B2-00061-2	* CRANK PIN * ｸﾗﾝｸﾋﾟﾝ	2	2	
2-9		350-00062-0	* SEALING PLUG * ｼｰﾘﾝｸﾞﾌﾟﾗｸﾞ	1	1	Crankshaft D
2-10		3B2-00051-0	* OIL SEAL 25-47-7 * ｵｲﾙｼｰﾙ 25-47-7	1	1	
2-11		369-00115-0	* THRUST PLATE * ｽﾗｽﾄﾌﾟﾚｰﾄ ﾒｲﾝﾍﾞｱﾘﾝｸﾞ	1	1	
2-12		9603-3-6204	* BALL BEARING 6204 * ﾎﾞｰﾙﾍﾞｱﾘﾝｸﾞ 6204	1	1	Center
2-13		9603-3-6204	BALL BEARING 6204 ﾎﾞｰﾙﾍﾞｱﾘﾝｸﾞ 6204	2	2	Upper, Lower
2-14		338-00042-0	ROLLER BEARING 14-18-19 ﾛｰﾗﾍﾞｱﾘﾝｸﾞ 14-18-19	2	2	Small End
2-15		101-00121-0	OIL SEAL 20-35-7 ｵｲﾙｼｰﾙ 20-35-7	1	1	
2-16	1	3B2-87130-0	PISTON REPAIR KIT ﾋﾟｽﾄﾝﾘﾍﾟｱｷｯﾄ	2	2	STD
2-16	2	3B2-87131-0	PISTON REPAIR KIT (0.5 O/S) ﾋﾟｽﾄﾝﾘﾍﾟｱｷｯﾄ (0.5 O/S)	2	2	OPT
2-17	1	3B2-00001-1	* PISTON * ﾋﾟｽﾄﾝ	1	1	STD
2-17	2	3B2-00004-1	* PISTON (0.5 O/S) * ﾋﾟｽﾄﾝ (0.5 O/S)	1	1	OPT
2-18		3B2-00021-1	* PISTON PIN * ﾋﾟｽﾄﾝﾋﾟﾝ	1	1	
2-19		350-00024-1	* PISTON PIN CLIP * ﾋﾟｽﾄﾝﾋﾟﾝｸﾘｯﾌﾟ	2	2	
2-20	1	3G0-87123-0	PISTON RING SET ﾋﾟｽﾄﾝﾘﾝｸﾞｾｯﾄ	2	2	STD
2-20	2	3G0-87124-0	PISTON RING SET (0.5 O/S) ﾋﾟｽﾄﾝﾘﾝｸﾞｾｯﾄ (0.5 O/S)	2	2	OPT
2-21	1	3B2-00011-0	* PISTON RING * ﾋﾟｽﾄﾝﾘﾝｸﾞ	2	2	STD
2-21	2	3B2-00014-0	* PISTON RING (0.5 O/S) * ﾋﾟｽﾄﾝﾘﾝｸﾞ (0.5 O/S)	2	2	OPT

Fig. 3 **INTAKE MANIFOLD・REED VALVE・THROTTLE**
インテークマニホールド・リードバルブ・スロットル

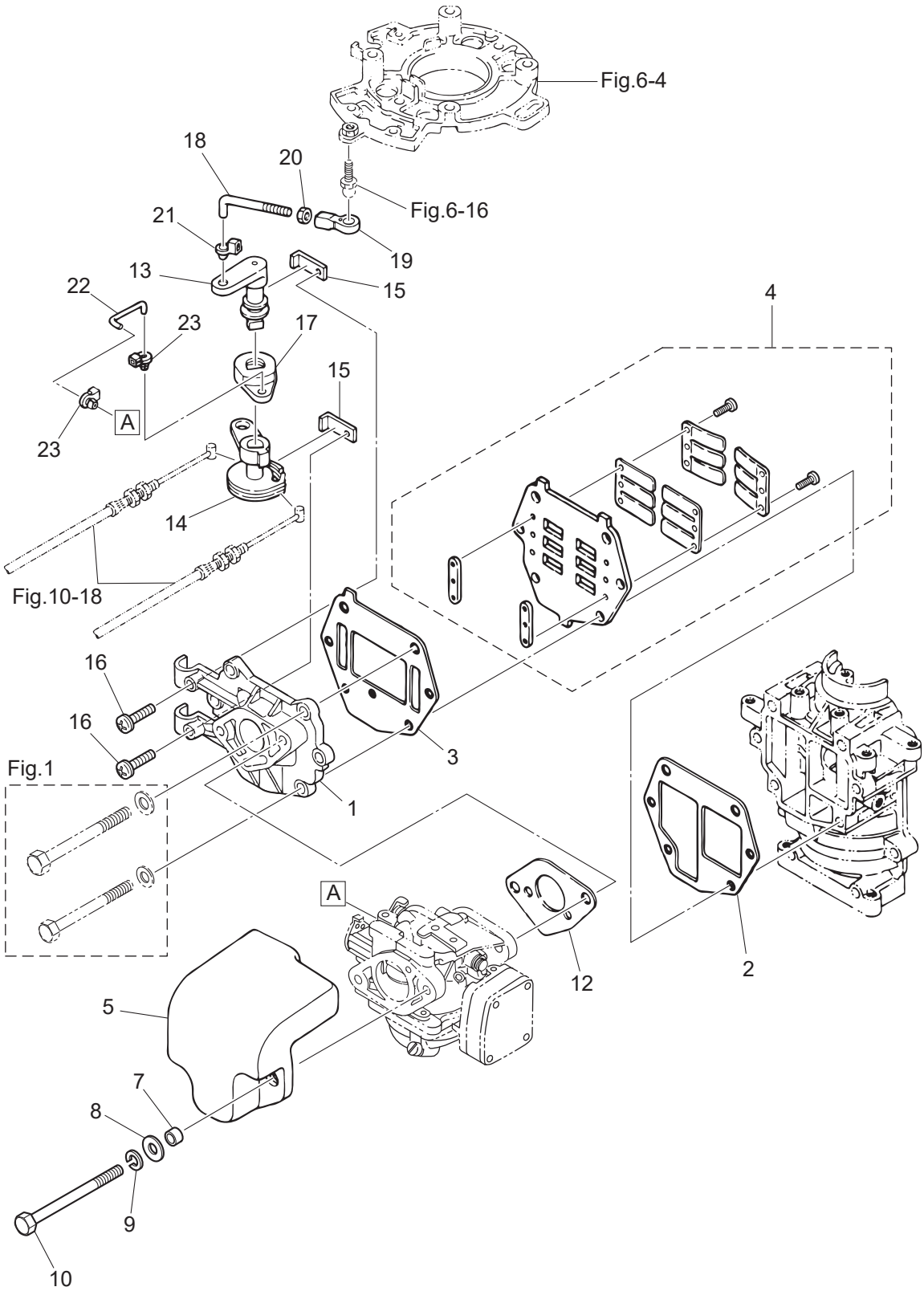

Ref.No. 見出番号		Part No. 部品番号	Description 部　品　名	Q'ty/個数 M8B	 M9.8B	Remarks 備　　考
3-1		3B2B02010-0	INTAKE MANIFOLD ASSY ｲﾝﾃｰｸﾏﾆﾎｰﾙﾄﾞｱｯｼ	1	1	
3-2		3B2-02104-1	INTAKE MANIFOLD GASKET ｲﾝﾃｰｸﾏﾆﾎｰﾙﾄﾞｶﾞｽｹｯﾄ	1	1	
3-3		3B2-02105-1	INTAKE MANIFOLD GASKET ｲﾝﾃｰｸﾏﾆﾎｰﾙﾄﾞｶﾞｽｹｯﾄ	1	1	
3-4		3B2-02100-0	REED VALVE ASSY ﾘｰﾄﾞﾊﾞﾙﾌﾞｱｯｼ	1	1	
3-5		3B2-02411-0	INTAKE SILENCER ｲﾝﾃｰｸｻｲﾚﾝｻ	1	1	
3-7		3B2-02416-0	SPACER ｽﾍﾟｰｻ ｴｱｲﾝﾃｰｸ	2	2	
3-8		3C8-66308-0	WASHER 6-16-1.5 ﾜｯｼｬ 6-16-1.5	2	2	
3-9		941303-0600	SPRING WASHER ｽﾌﾟﾘﾝｸﾞﾜｯｼｬ	2	2	
3-10		916103-0685	BOLT ﾎﾞﾙﾄ	2	2	
3-12		369-02011-0	CARBURETOR GASKET ｷｬﾌﾞﾚﾀｶﾞｽｹｯﾄ	1	1	
3-13		3B2-63711-0	ADVANCER ARM ｱﾄﾞﾊﾞﾝｻｱｰﾑ	1	1	
3-14		3B2-63611-0	THROTTLE DRUM ｽﾛｯﾄﾙﾄﾞﾗﾑ	1	1	
3-15		3B2-63506-1	HOLDER ﾎﾙﾀﾞ ｽﾛｯﾄﾙﾄﾞﾗﾑ	2	2	
3-16		921521-6520	SCREW ｽｸﾘｭ	2	2	
3-17		3B2-63751-0	THROTTLE ARM ｽﾛｯﾄﾙｱｰﾑ	1	1	
3-18		3B2-63715-2	ROD 5-45 ﾛｯﾄﾞ ｱﾄﾞﾊﾞﾝｻﾘﾝｸ 5-45	1	1	
3-19		3B7-05243-0	BALL JOINT CONNECTOR ﾎﾞｰﾙｼﾞｮｲﾝﾄｺﾈｸﾀ	1	1	
3-20		930103-0500	NUT ﾅｯﾄ	1	1	
3-21		345-05224-0	ROD SNAP 5-2.5 ﾛｯﾄﾞｽﾅｯﾌﾟ 5-2.5	1	1	
3-22		3B2-63716-1	THROTTLE ROD ｽﾛｯﾄﾙﾛｯﾄﾞ	1	1	Throttle Arm - Carburetor
3-23		346-67196-1	ROD SNAP 3-B ﾛｯﾄﾞｽﾅｯﾌﾟ 3-B	2	2	

Fig. 4 CARBURETOR・FUEL PUMP
キャブレタ・フュエルポンプ

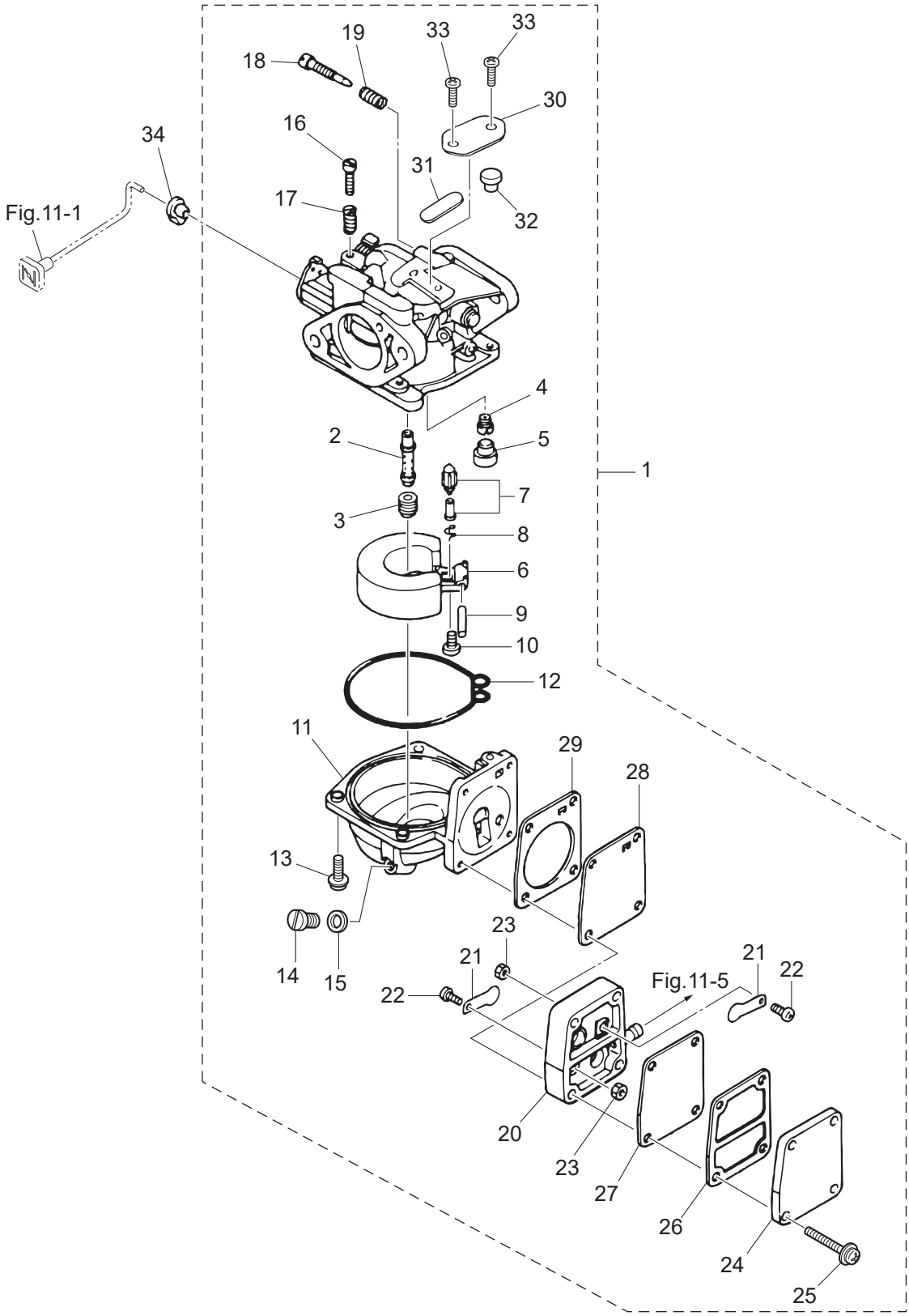

Ref.No. 見出番号		Part No. 部品番号	Description 部　品　名	Q'ty/個数 M8B	Q'ty/個数 M9.8B	Remarks 備　考
4-1	2	3B2-03200-1	CARBURETOR ASSY ｷｬﾌﾞﾚﾀｱｯｼ	1		F43B
4-1	4	3K9-03200-0	CARBURETOR ASSY ｷｬﾌﾞﾚﾀｱｯｼ		1	54EA
4-2	2	3B2-03252-0	* MAIN NOZZLE * ﾒｲﾝﾉｽﾞﾙ	1		
4-2	3	3K9-03252-0	* MAIN NOZZLE * ﾒｲﾝﾉｽﾞﾙ		1	
4-3	2	3B2-03251-0	* MAIN JET (#98) * ﾒｲﾝｼﾞｪｯﾄ (#98)	1		
4-3	3	3K9-03251-0	* MAIN JET (#95) * ﾒｲﾝｼﾞｪｯﾄ (#95)		1	
4-4	1	3B2-03254-0	* SLOW JET (#48) * ｽﾛｰｼﾞｪｯﾄ (#48)	1		
4-4	2	3K9-03254-0	* SLOW JET (#50) * ｽﾛｰｼﾞｪｯﾄ (#50)		1	
4-5		346-03256-0	* RUBBER CAP * ﾗﾊﾞｰｷｬｯﾌﾟ	1	1	
4-6		369-03231-0	* FLOAT * ﾌﾛｰﾄ	1	1	
4-7		3R3-03239-0	* FLOAT VALVE ASSY * ﾌﾛｰﾄﾊﾞﾙﾌﾞｱｯｼ	1	1	Valve Pin
4-8		344-03244-0	* CLIP * ｸﾘｯﾌﾟ	1	1	
4-9		346-03232-0	* FLOAT ARM PIN * ﾌﾛｰﾄｱｰﾑﾋﾟﾝ	1	1	
4-10		921521-0408	* SCREW * ｽｸﾘｭ	1	1	
4-11		3B2-03221-0	* FLOAT CHAMBER * ﾌﾛｰﾄﾁｬﾝﾊﾞ	1	1	
4-12		369-03222-0	* FLOAT CHAMBER O-RING * ﾌﾛｰﾄﾁｬﾝﾊﾞOﾘﾝｸﾞ	1	1	
4-13		922503-6414	* SCREW * ｽｸﾘｭ	4	4	
4-14		369-03292-0	* DRAIN SCREW * ﾄﾞﾚﾝｽｸﾘｭ	1	1	
4-15		369-03293-1	* GASKET * ｶﾞｽｹｯﾄ ﾄﾞﾚﾝｽｸﾘｭ	1	1	
4-16		346-03265-0	* STOP SCREW * ｽﾄｯﾌﾟｽｸﾘｭ	1	1	
4-17		346-03267-0	* SPRING * ｽﾌﾟﾘﾝｸﾞ A	1	1	
4-18		3B2-03266-0	* PILOT SCREW * ﾊﾟｲﾛｯﾄｽｸﾘｭ	1	1	
4-19		353-03268-0	* SPRING * ｽﾌﾟﾘﾝｸﾞ B	1	1	
4-20		369-03304-0	* PUMP BODY * ﾎﾟﾝﾌﾟﾎﾞﾃﾞｨ	1	1	
4-21		369-03305-0	* CHECK VALVE * ﾁｪｯｸﾊﾞﾙﾌﾞ	2	2	
4-22		921522-0306	* SCREW * ｽｸﾘｭ	2	2	
4-23		930121-0300	* NUT * ﾅｯﾄ	2	2	
4-24		369-03301-0	* PUMP COVER * ﾎﾟﾝﾌﾟｶﾊﾞｰ	1	1	
4-25		922553-6423	* SCREW * ｽｸﾘｭ	4	4	

Fig. 4 CARBURETOR・FUEL PUMP
キャブレタ・フュエルポンプ

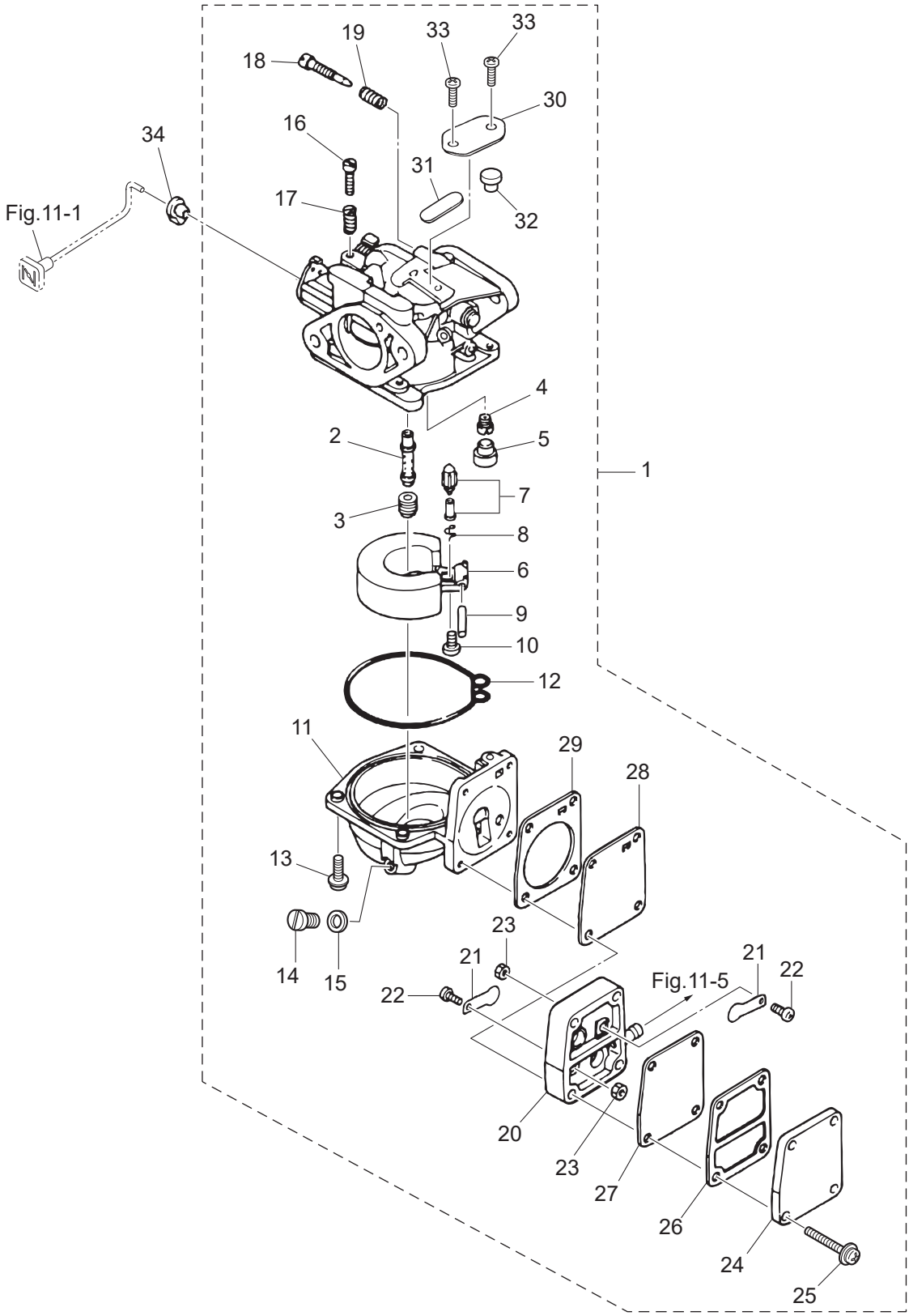

Ref.No. 見出番号		Part No. 部品番号	Description 部　品　名	Q'ty/個数 M8B	 M9.8B	Remarks 備　　考
4-26		369-03302-0	* PUMP COVER GASKET * ﾎﾟﾝﾌﾟｶﾊﾞｰｶﾞｽｹｯﾄ	1	1	
4-27		369-03303-0	* DIAPHRAGM A * ﾀﾞｲﾔﾌﾗﾑ A	1	1	
4-28		369-03306-0	* DIAPHRAGM B * ﾀﾞｲﾔﾌﾗﾑ B	1	1	
4-29		369-03307-0	* PUMP BODY GASKET * ﾎﾟﾝﾌﾟﾎﾞﾃﾞｨｶﾞｽｹｯﾄ	1	1	
4-30		369-03181-0	* CARBURETOR COVER * ｷｬﾌﾞﾚﾀｶﾊﾞｰ	1	1	
4-31		369-03182-0	* CARBURETOR COVER GASKET * ｷｬﾌﾞﾚﾀｶﾊﾞｰｶﾞｽｹｯﾄ	1	1	
4-32		369-03183-0	* CARBURETOR COVER GASKET * ｷｬﾌﾞﾚﾀｶﾊﾞｰｶﾞｽｹｯﾄ	1	1	
4-33		369-03186-0	* SCREW * ｽｸﾘｭ	2	2	
4-34		346-67196-1	ROD SNAP 3-B ﾛｯﾄﾞｽﾅｯﾌﾟ 3-B	1	1	

Fig. 5 RECOIL STARTER・STARTER LOCK
リコイルスタータ・スタータロック

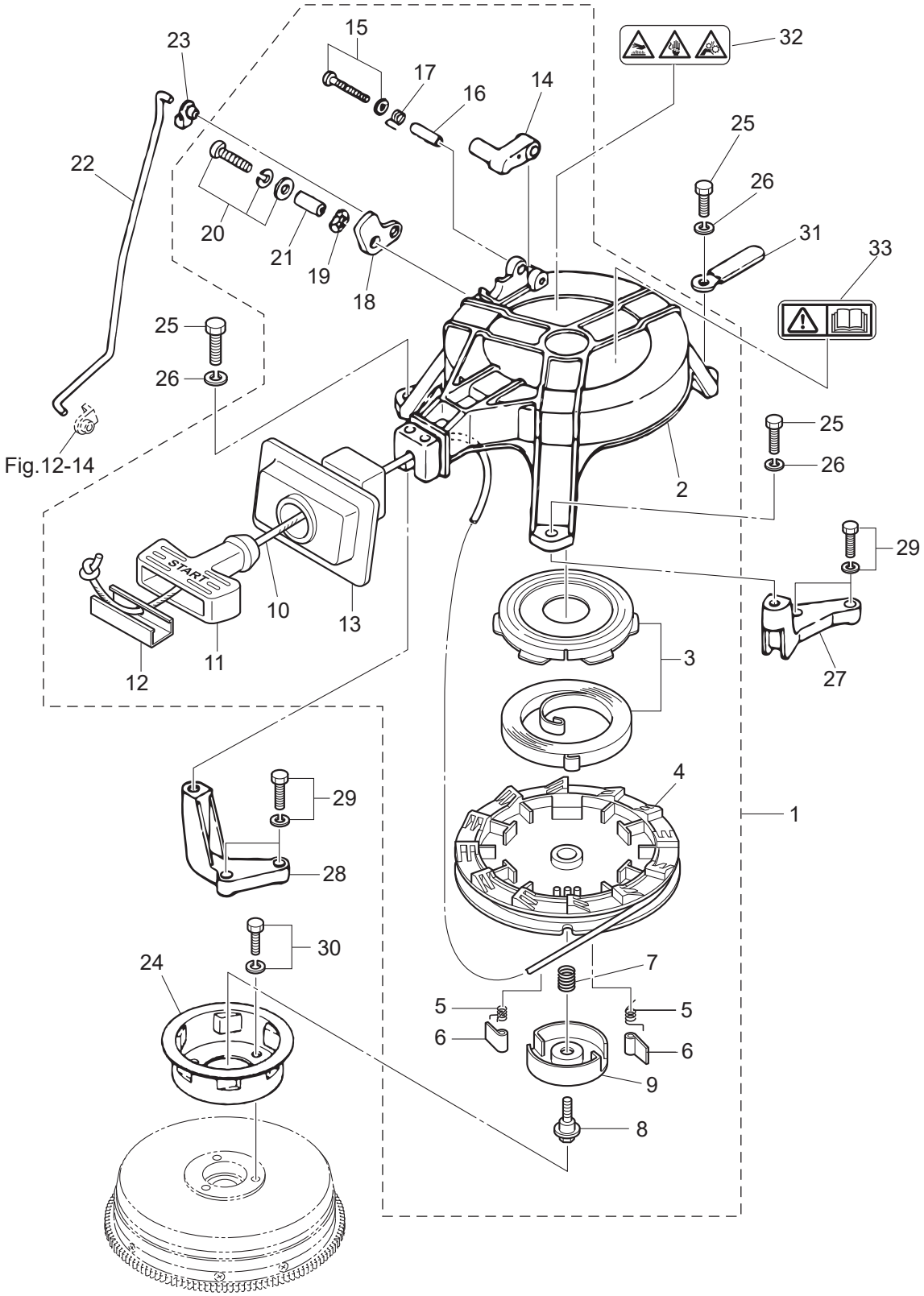

Ref.No. 見出番号	Part No. 部品番号	Description 部　品　名	Q'ty/個数 M8B	 M9.8B	Remarks 備　　考
5-1	3B2-05000-1	RECOIL STARTER ASSY ﾘｺｲﾙｽﾀｰﾀｱｯｼ	1	1	
5-2	3B2-05105-0	* STARTER CASE * ｽﾀｰﾀｹｰｽ	1	1	
5-3	3B2-05010-1	* STARTER SPRING SET * ｽﾀｰﾀｽﾌﾟﾘﾝｸﾞｾｯﾄ	1	1	
5-4	3B2-05104-0	* REEL * ﾘｰﾙ	1	1	
5-5	369-05012-0	* RETURN SPRING * ﾘﾀｰﾝｽﾌﾟﾘﾝｸﾞ	2	2	
5-6	3B2-05003-1	* RATCHET * ﾗﾁｪｯﾄ	2	2	
5-7	369-05007-0	* FRICTION SPRING * ﾌﾘｸｼｮﾝｽﾌﾟﾘﾝｸﾞ	1	1	
5-8	3B2-05138-1	* BOLT * ﾎﾞﾙﾄ ｽﾀｰﾀｼｬﾌﾄ	1	1	
5-9	3B2-05006-1	* FRICTION PLATE * ﾌﾘｸｼｮﾝﾌﾟﾚｰﾄ	1	1	
5-10	3B2-05013-0	* STARTER ROPE φ4.5-1620 * ｽﾀｰﾀﾛｰﾌﾟ φ4.5-1620	1	1	
5-11	3B2-05019-0	* STARTER HANDLE * ｽﾀｰﾀﾊﾝﾄﾞﾙ	1	1	
5-12	3B2-05131-1	* ROPE ANCHOR * ﾛｰﾌﾟｱﾝｶ	1	1	
5-13	3B2-05116-0	* SEALING PLATE * ｼｰﾘﾝｸﾞﾌﾟﾚｰﾄ ｽﾀｰﾀ	1	1	
5-14	338-05252-0	* STARTER LOCK * ｽﾀｰﾀﾛｯｸ	1	1	
5-15	921503-5430	* SCREW * ｽｸﾘｭ	1	1	
5-16	338-05255-0	* COLLAR 4-6-21 * ｶﾗｰ 4-6-21	1	1	
5-17	338-05216-0	* STARTER LOCK SPRING * ｽﾀｰﾀﾛｯｸｽﾌﾟﾘﾝｸﾞ	1	1	
5-18	3B2-05253-0	* STARTER LOCK CAM * ｽﾀｰﾀﾛｯｸｶﾑ	1	1	
5-19	941403-0800	* WAVE WASHER d=8 * ｳｪｰﾌﾞﾜｯｼｬ d=8	1	1	
5-20	921503-7616	* SCREW * ｽｸﾘｭ	1	1	
5-21	3M2-05215-0	* COLLAR 6.1-8-4 * ｶﾗｰ 6.1-8-4	1	1	
5-22	3B2-05217-1	STARTER LOCK ROD ｽﾀｰﾀﾛｯｸﾛｯﾄﾞ	1	1	Shaft Lever-Starter Lock Cam
5-23	3K9-05223-0	ROD SNAP 4-2 ﾛｯﾄﾞｽﾅｯﾌﾟ 4-2	1	1	
5-24	3B2-05901-1	STARTER PULLEY ｽﾀｰﾀﾌﾟｰﾘ	1	1	
5-25	910114-0620	BOLT ﾎﾞﾙﾄ	3	3	Recoil Starter
5-26	940103-0600	WASHER ﾜｯｼｬ	3	3	
5-27	3B2B05101-0	BRACKET ﾌﾞﾗｹｯﾄ ｽﾀｰﾀﾓｰﾀ	1	1	
5-28	3B2B05102-0	BRACKET ﾌﾞﾗｹｯﾄ R ｽﾀｰﾀ	1	1	
5-29	910121-6623	BOLT ﾎﾞﾙﾄ	4	4	

Fig. 5 RECOIL STARTER・STARTER LOCK
リコイルスタータ・スタータロック

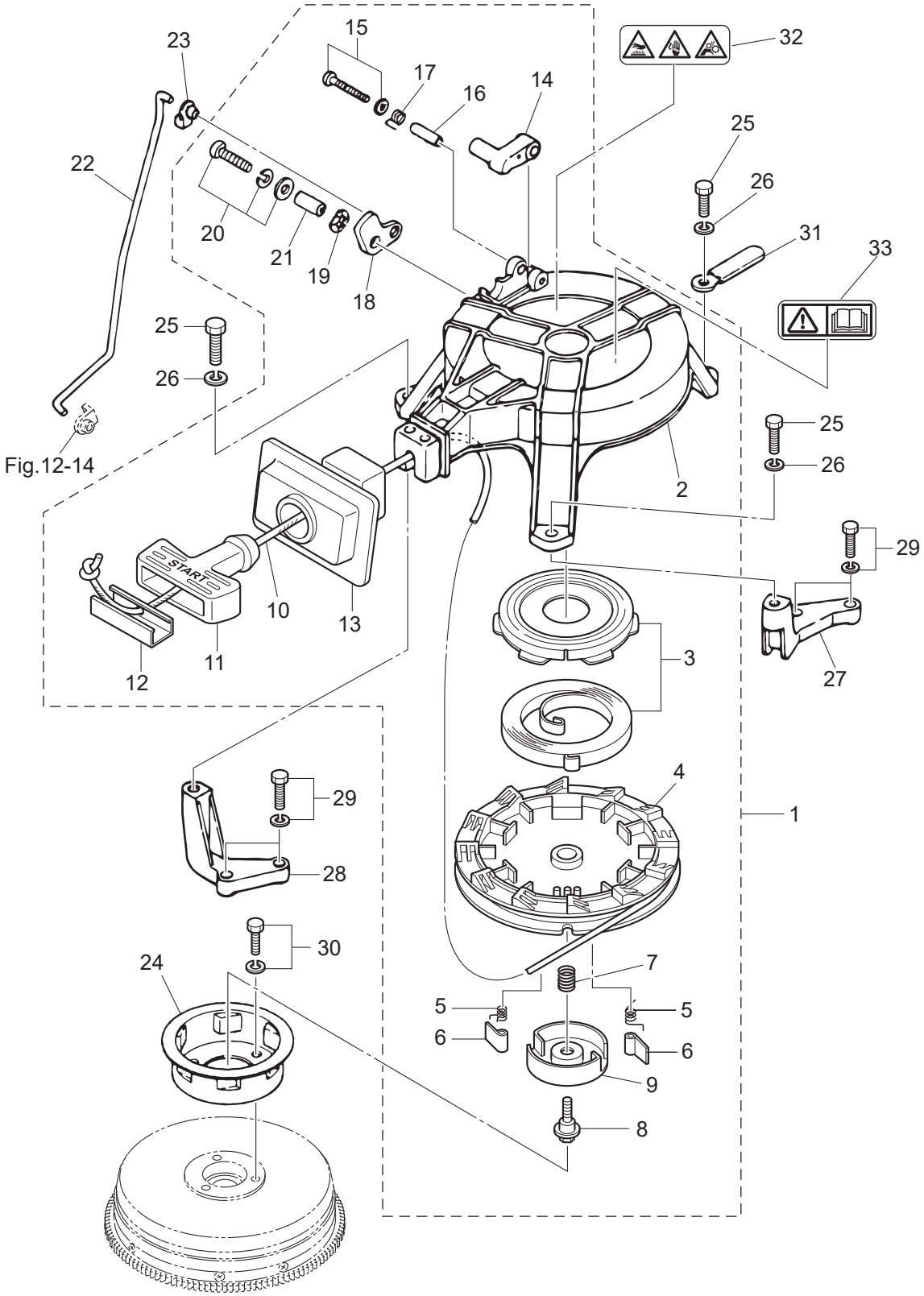

Ref.No. 見出番号		Part No. 部品番号	Description 部　品　名	Q'ty/個数		Remarks 備　　考
				M8B	M9.8B	
5-30		910121-6612	BOLT ﾎﾞﾙﾄ	3	3	Starter Pulley
5-31		3PR-06972-0	CLAMP 6.5-47.5P ｸﾗﾝﾌﾟ 6.5-47.5P	1	1	
5-32		314-72185-0	CAUTION DECAL ｺｰｼｮﾝﾃﾞｶｰﾙ	1	1	
5-33		3F0-72185-0	CAUTION DECAL ｺｰｼｮﾝﾃﾞｶｰﾙ	1	1	

Fig. 6 **MAGNETO・ELECTRIC PARTS**
マグネト・エレクトリックパーツ

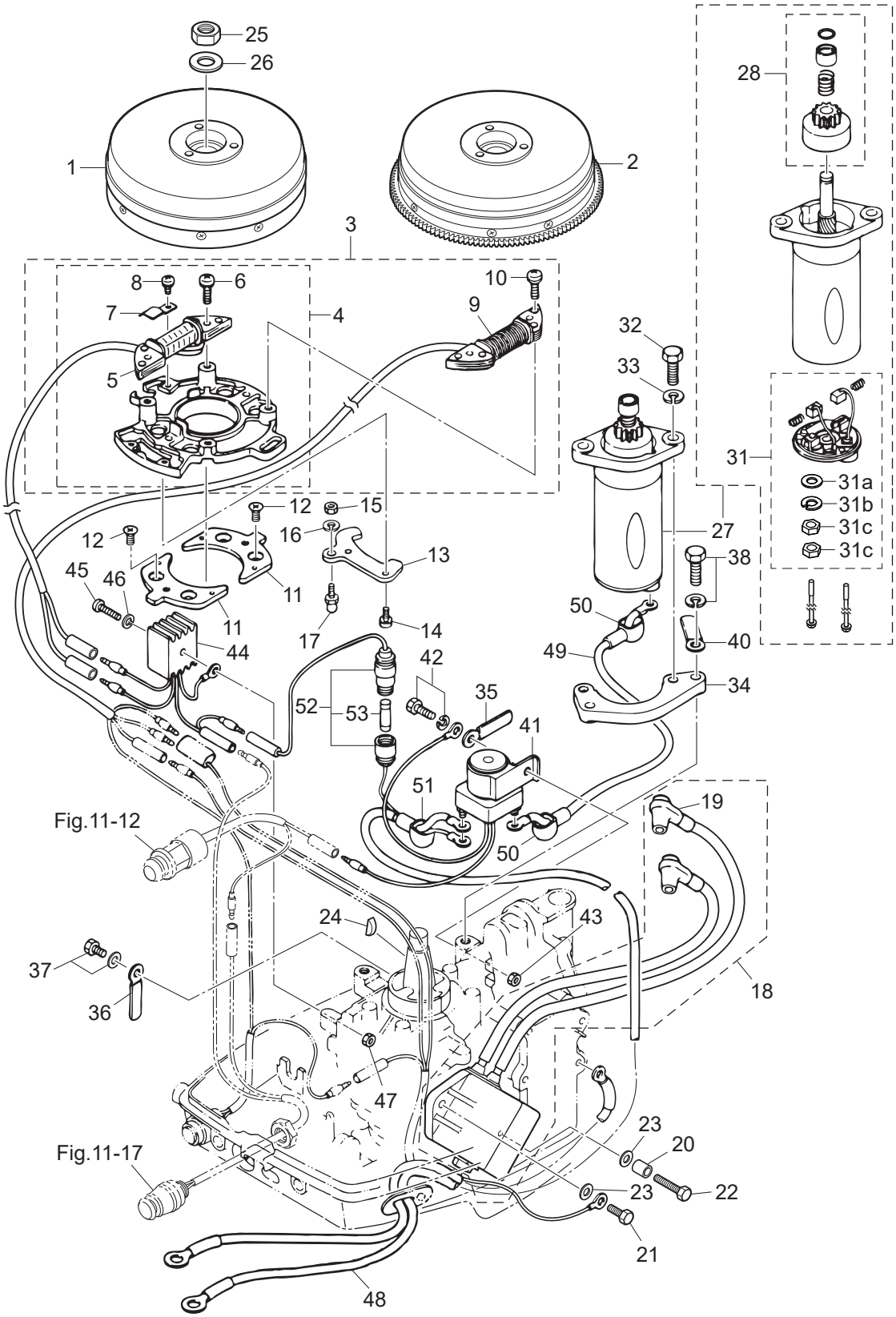

Ref.No. 見出番号		Part No. 部品番号	Description 部　品　名	Q'ty/個数 M8B	 M9.8B	Remarks 備　　考
6-1		3B2-06101-0	FLYWHEEL ASSY ﾌﾗｲﾎｲｰﾙｱｯｼ	1	1	for MF Type
6-2		3B2-06194-1	FLYWHEEL ASSY W/GEAR ﾌﾗｲﾎｲｰﾙｱｯｼ W/ｷﾞﾔ		1	for EF Type
6-3		3B2-06103-3	COIL PLATE ASSY W/ALTERNATOR ｺｲﾙﾌﾟﾚｰﾄｱｯｼ W/ｵﾙﾀﾈｰﾀ		1	with Alternator for EF Type
6-4		3B2-06102-2	* COIL PLATE ASSY * ｺｲﾙﾌﾟﾚｰﾄｱｯｼ W/O ｵﾙﾀﾈｰﾀ	1	1	without Alternator for MF Type
6-5		3B2-06120-0	** EXCITER COIL ** ｴｷｻｲﾀｺｲﾙ	1	1	
6-6		921521-6625	** SCREW ** ｽｸﾘｭ	2	2	Exciter Coil for MF Type
6-7		3B2-06135-0	** HOLDER ** ﾎﾙﾀﾞ ﾏｸﾞﾈﾄｺｰﾄﾞ	1	1	
6-8		921521-6406	** SCREW ** ｽｸﾘｭ	1	1	
6-9		3B2-06123-1	* ALTERNATOR ASSY (80W) * ｵﾙﾀﾈｰﾀｱｯｼ (80W)		1	for EF Type
6-10		921521-6625	* SCREW * ｽｸﾘｭ		4	Exciter Coil & Alternator for EF Type
6-11		3B2-63724-0	SETTING PLATE ｾｯﾃｨﾝｸﾞﾌﾟﾚｰﾄ ﾛﾜ	2	2	
6-12		921621-0612	SCREW ｽｸﾘｭ	4	4	
6-13	1	3B2-05233-1	COIL PLATE STOPPER ｺｲﾙﾌﾟﾚｰﾄｽﾄｯﾊﾟ	1		
6-13	2	3K9-05233-0	COIL PLATE STOPPER ｺｲﾙﾌﾟﾚｰﾄｽﾄｯﾊﾟ		1	
6-14		921503-6510	SCREW ｽｸﾘｭ	2	2	
6-15		930103-0600	NUT ﾅｯﾄ	1	1	
6-16		941303-0600	SPRING WASHER ｽﾌﾟﾘﾝｸﾞﾜｯｼｬ	1	1	
6-17		346-05228-1	BALL JOINT ﾎﾞｰﾙｼﾞｮｲﾝﾄ B	1	1	
6-18		3K9-06170-0	CD UNIT ASSY CDﾕﾆｯﾄｱｯｼ	1	1	
6-19		3KM-06999-0	* PLUG CAP W/RESISTANCE * ﾌﾟﾗｸﾞｷｬｯﾌﾟ W/ﾚｼﾞｽﾀﾝｽ	2	2	
6-20		3B2-06162-0	SPACER 6.2-9-27 ｽﾍﾟｰｻ 6.2-9-27	1	1	
6-21		910114-0620	BOLT ﾎﾞﾙﾄ	1	1	
6-22		910114-0645	BOLT ﾎﾞﾙﾄ	1	1	
6-23		940103-0600	WASHER ﾜｯｼｬ	2	2	
6-24		338-00131-0	KEY 16-5.7-4 ｷｰ 16-5.7-4	1	1	Magneto
6-25		369-00132-0	NUT 12-P1.25 ﾅｯﾄ 12-P1.25	1	1	
6-26		940121-1200	WASHER ﾜｯｼｬ	1	1	
6-27		31H-76010-0	STARTER MOTOR ASSY ｽﾀｰﾀﾓｰﾀｱｯｼ		1	for EF Type
6-28		31H-76015-0	* PINION ASSY * ﾋﾟﾆｵﾝｱｯｼ		1	

Fig. 6 **MAGNETO・ELECTRIC PARTS**
マグネト・エレクトリックパーツ

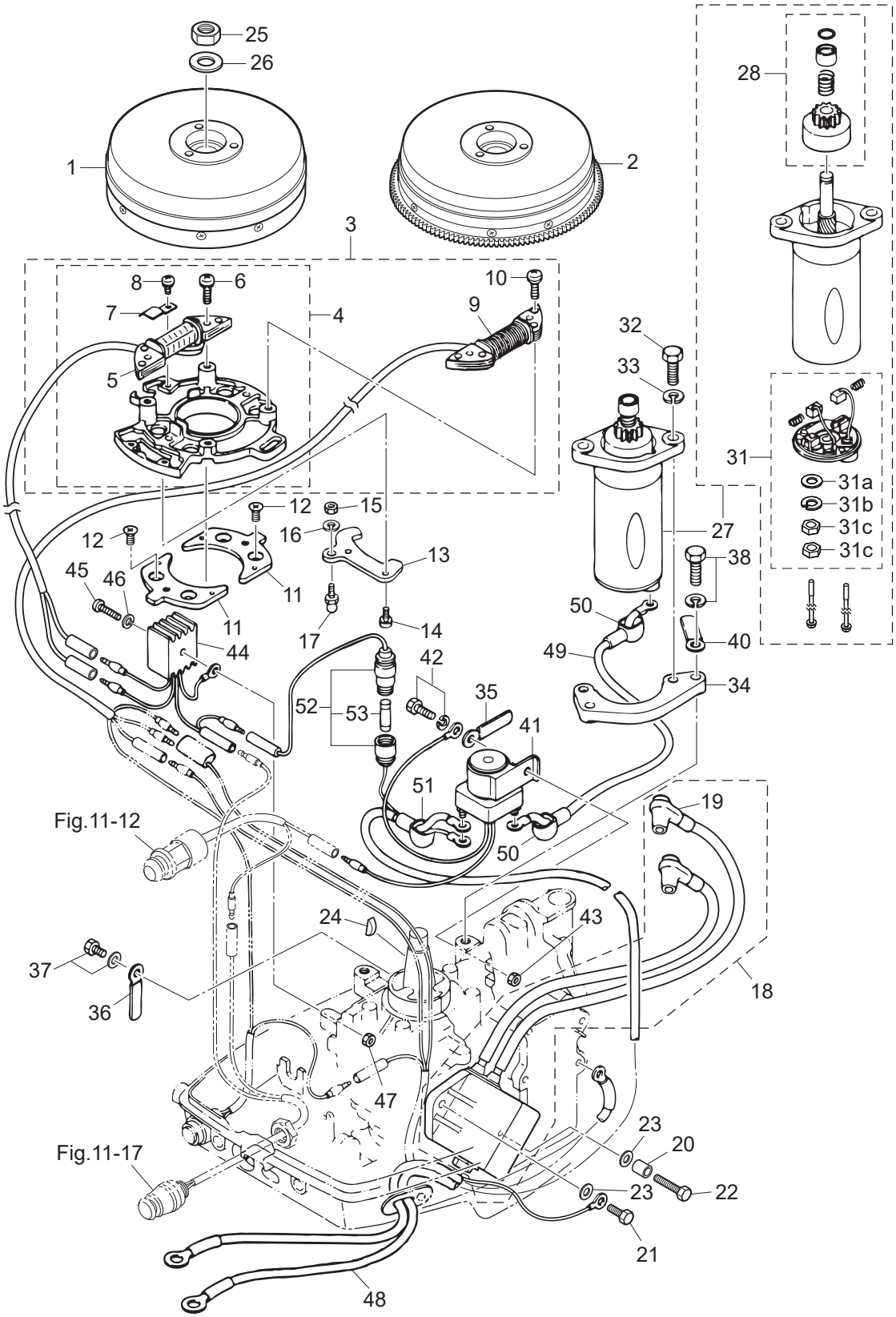

Ref.No. 見出番号	Part No. 部品番号	Description 部　品　名	Q'ty/個数 M8B	 M9.8B	Remarks 備　　考
6-31	31H-75014-0	* BRUSH HOLDER ASSY * ﾌﾞﾗｼﾎﾙﾀﾞｱｯｼ		1	
6-31a	940103-0600	** WASHER ** ﾜｯｼｬ		1	
6-31b	941303-0600	** SPRING WASHER ** ｽﾌﾟﾘﾝｸﾞﾜｯｼｬ		1	
6-31c	930203-0600	** NUT ** ﾅｯﾄ		2	
6-32	916103-0830	BOLT ﾎﾞﾙﾄ		2	
6-33	941303-0800	SPRING WASHER ｽﾌﾟﾘﾝｸﾞﾜｯｼｬ		2	
6-34	350-76011-0	STARTER MOTOR BRACKET ｽﾀｰﾀﾓｰﾀﾌﾞﾗｹｯﾄ		1	
6-35	398-06972-1	CLAMP 6.5-67P ｸﾗﾝﾌﾟ		1	
6-36	3PR-06972-0	CLAMP 6.5-47.5P ｸﾗﾝﾌﾟ 6.5-47.5P		1	
6-37	910103-5610	BOLT ﾎﾞﾙﾄ		1	
6-38	910103-5825	BOLT ﾎﾞﾙﾄ		2	
6-40	345-06917-1	CLAMP 9-20U ｸﾗﾝﾌﾟ 9-20U		1	
6-41	346-76040-0	STARTER SOLENOID ｽﾀｰﾀｿﾚﾉｲﾄﾞ		1	for EF Type
6-42	910103-6620	BOLT ﾎﾞﾙﾄ		1	
6-43	930103-0600	NUT ﾅｯﾄ		1	
6-44	3B2-76060-0	RECTIFIER COMPLETE ﾚｸﾁﾌｧｲﾔｺﾝﾌﾟﾘｰﾄ		1	for EF Type
6-45	921503-0525	SCREW ｽｸﾘｭ		1	
6-46	941303-0500	SPRING WASHER ｽﾌﾟﾘﾝｸﾞﾜｯｼｬ		1	
6-47	930103-0500	NUT ﾅｯﾄ		1	
6-48	3B2-76120-1	BATTERY CABLE L=2000 ﾊﾞｯﾃﾘｹｰﾌﾞﾙ L=2000		1	
6-49	3B2-76147-2	STARTER CABLE L=200 ｽﾀｰﾀｹｰﾌﾞﾙ L=200		1	Starter Solenoid-Starter Motor
6-50	3A3-76145-0	TERMINAL CAP 8-13-28 ﾀｰﾐﾅﾙｷｬｯﾌﾟ ｽﾀｰﾀ		2	Black
6-51	3AA-76145-0	TERMINAL CAP 13-13-28 ﾀｰﾐﾅﾙｷｬｯﾌﾟ		1	
6-52	3B2-76062-0	FUSE WIRE ASSY L=355 ﾋｭｰｽﾞﾜｲﾔｱｯｼ L=355		1	
6-53	346-76212-0	* FUSE 15A * ﾋｭｰｽﾞ 15A		1	

Fig. 7 DRIVE SHAFT HOUSING
ドライブシャフトハウジング

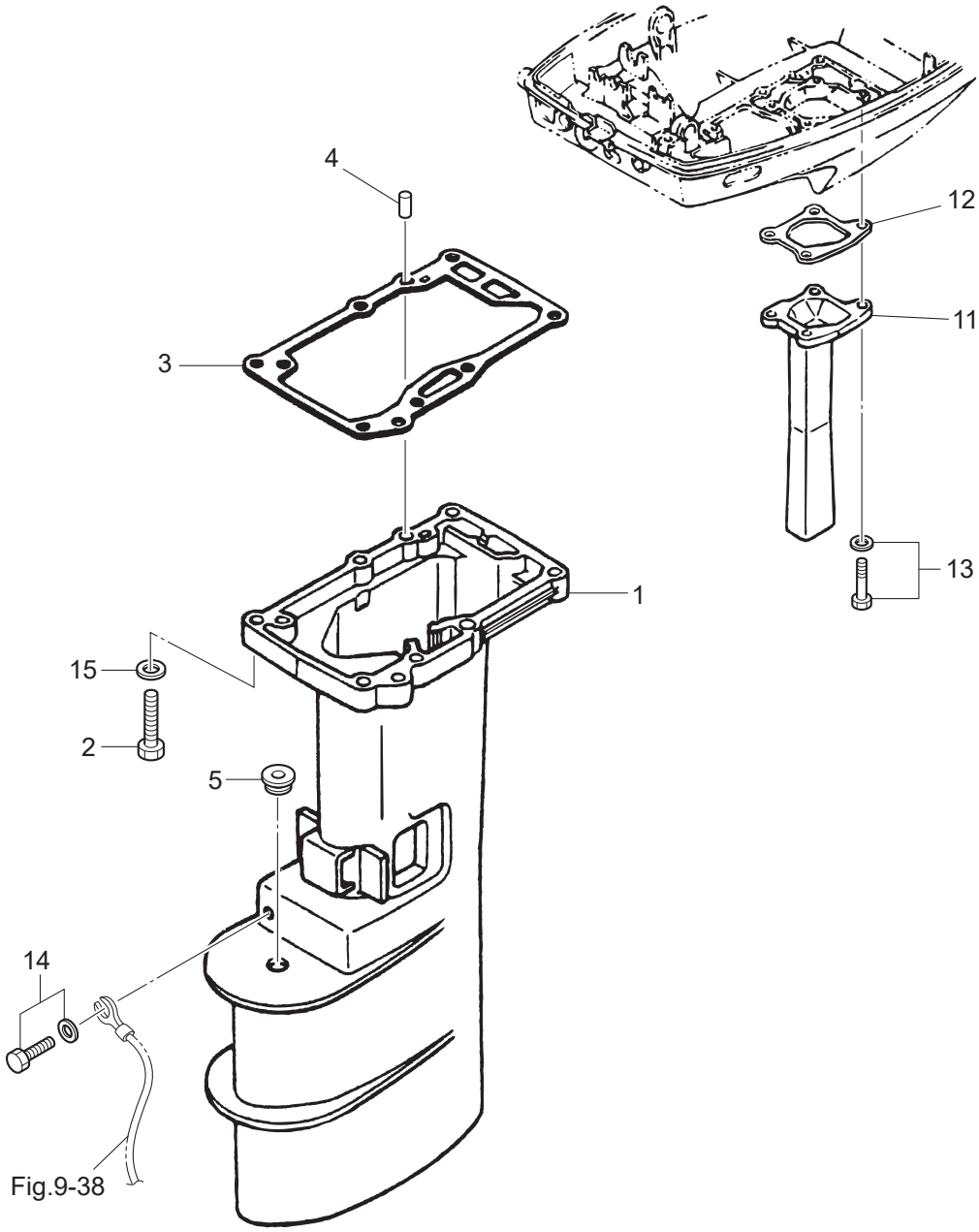

Ref.No. 見出番号		Part No. 部品番号	Description 部　品　名	Q'ty/個数 M8B	Q'ty/個数 M9.8B	Remarks 備　考
7-1	1	3B2Q61191-1	DRIVE SHAFT HOUSING (S) ﾄﾞﾗｲﾌﾞｼｬﾌﾄﾊｳｼﾞﾝｸﾞ (S)	1	1	for Transom "S"
7-1	2	3B2Q61192-1	DRIVE SHAFT HOUSING (L) ﾄﾞﾗｲﾌﾞｼｬﾌﾄﾊｳｼﾞﾝｸﾞ (L)	1	1	for Transom "L"&"UL"
7-2		3B2-61018-0	BOLT 35mm ﾎﾞﾙﾄ	6	6	
7-3		3B2-61012-2	DRIVE SHAFT HOUSING GASKET ﾄﾞﾗｲﾌﾞｼｬﾌﾄﾊｳｼﾞﾝｸﾞｶﾞｽｹｯﾄ	1	1	
7-4		3B2-01111-0	DOWEL PIN 6-16 ﾀﾞｳｪﾙﾋﾟﾝ 6-16	2	2	
7-5		369-66043-1	GROMMET 10.7-3.5 ｸﾞﾛﾒｯﾄ	1	1	
7-11		3B2-02311-0	EXHAUST PIPE ｴｷｿﾞｰｽﾄﾊﾟｲﾌﾟ	1	1	
7-12		3B2-02312-2	EXHAUST PIPE GASKET ｴｷｿﾞｰｽﾄﾊﾟｲﾌﾟｶﾞｽｹｯﾄ	1	1	
7-13		910103-5618	BOLT ﾎﾞﾙﾄ	4	4	
7-14		910103-5612	BOLT ﾎﾞﾙﾄ	1	1	
7-15		9401E3-0600	WASHER ﾜｯｼｬ	6	6	

Fig. 8 GEAR CASE
ギヤケース

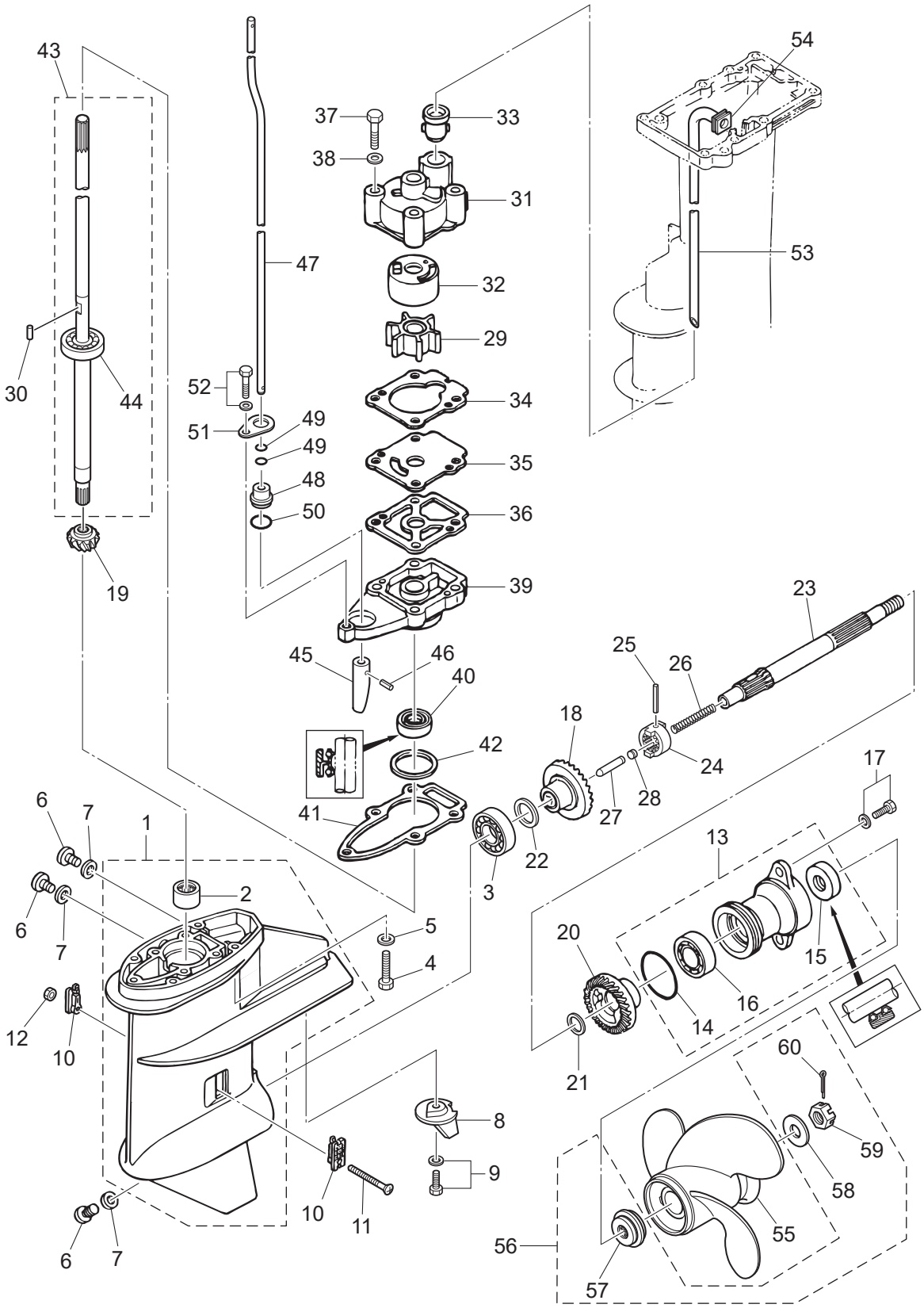

Ref.No. 見出番号		Part No. 部品番号	Description 部　品　名	Q'ty/個数 M8B	 M9.8B	Remarks 備　　考
8-1		3B2Q60000-2	GEAR CASE ASSY ｷﾞﾔｹｰｽｱｯｼ	1	1	
8-2		3B2-60211-0	* ROLLER BEARING 15-21-16 * ﾛｰﾗﾍﾞｱﾘﾝｸﾞ 15-21-16	1	1	
8-3		9601-0-6204	BALL BEARING 6204 ﾎﾞｰﾙﾍﾞｱﾘﾝｸﾞ 6204	1	1	
8-4		9161E3-0635	BOLT ﾎﾞﾙﾄ	4	4	
8-5		9401E3-0600	WASHER ﾜｯｼｬ	4	4	
8-6		332-60005-3	PLUG 8-8 ﾌﾟﾗｸﾞ 8-8	3	3	
8-7		332-60006-1	GASKET ｶﾞｽｹｯﾄ 8.1-15-1	3	3	
8-8		3V1-60217-0	TRIM TAB ﾄﾘﾑﾀﾌﾞ	1	1	
8-9		910103-5620	BOLT ﾎﾞﾙﾄ	1	1	
8-10		3AA-60206-0	WATER STRAINER W=17 ｳｫｰﾀｽﾄﾚｰﾅ W=17	2	2	Mark A
8-11		921503-0430	SCREW ｽｸﾘｭ	1	1	
8-12		930403-0400	NYLON NUT 4-P0.7 ﾅｲﾛﾝﾅｯﾄ 4-P0.7	1	1	
8-13		3B2Q60100-1	PROPELLER SHAFT HOUSING ASSY ﾌﾟﾛﾍﾟﾗｼｬﾌﾄﾊｳｼﾞﾝｸﾞｱｯｼ	1	1	
8-14		345-65015-0	* O-RING 3.2-47 * Oﾘﾝｸﾞ 3.2-47	1	1	
8-15		369-60111-0	* OIL SEAL 15-28-10 * ｵｲﾙｼｰﾙ 15-28-10	1	1	
8-16		9601-0-6004	* BALL BEARING 6004 * ﾎﾞｰﾙﾍﾞｱﾘﾝｸﾞ 6004	1	1	
8-17		9101E3-5620	BOLT ﾎﾞﾙﾄ	2	2	
8-18		3B2-64010-1	BEVEL GEAR ASSY (A) ﾍﾞﾍﾞﾙｷﾞﾔｱｯｼ (A)	1	1	
8-19		3B2-64020-1	BEVEL GEAR B ﾍﾞﾍﾞﾙｷﾞﾔ B	1	1	
8-20		3B2-64030-1	BEVEL GEAR C ﾍﾞﾍﾞﾙｷﾞﾔ C	1	1	
8-21		369-64032-0	WASHER 15.2-19-1.9 ﾜｯｼｬ 15.2-19-1.9	1	1	
8-22	1	369-64014-0	SHIM 21-28-0.1 ｼﾑ 21-28-0.1	A	A	
8-22	2	369-64015-0	SHIM 21-28-0.15 ｼﾑ 21-28-0.15	A	A	
8-23		3V1-64211-1	PROPELLER SHAFT ﾌﾟﾛﾍﾟﾗｼｬﾌﾄ	1	1	
8-24		3B2-64215-0	CLUTCH ｸﾗｯﾁ	1	1	
8-25		301-64217-0	PIN 3.5-28 ﾋﾟﾝ 3.5-28	1	1	
8-26		3V1-64221-0	SPRING ｽﾌﾟﾘﾝｸﾞ ｸﾗｯﾁ	1	1	
8-27		369-64223-0	PUSH ROD ﾌﾟｯｼｭﾛｯﾄﾞ ｸﾗｯﾁ	1	1	
8-28		3B2-64222-0	SPRING RETAINER ｽﾌﾟﾘﾝｸﾞﾘﾃｰﾅ ｸﾗｯﾁ	1	1	

Fig. 8 GEAR CASE
ギヤケース

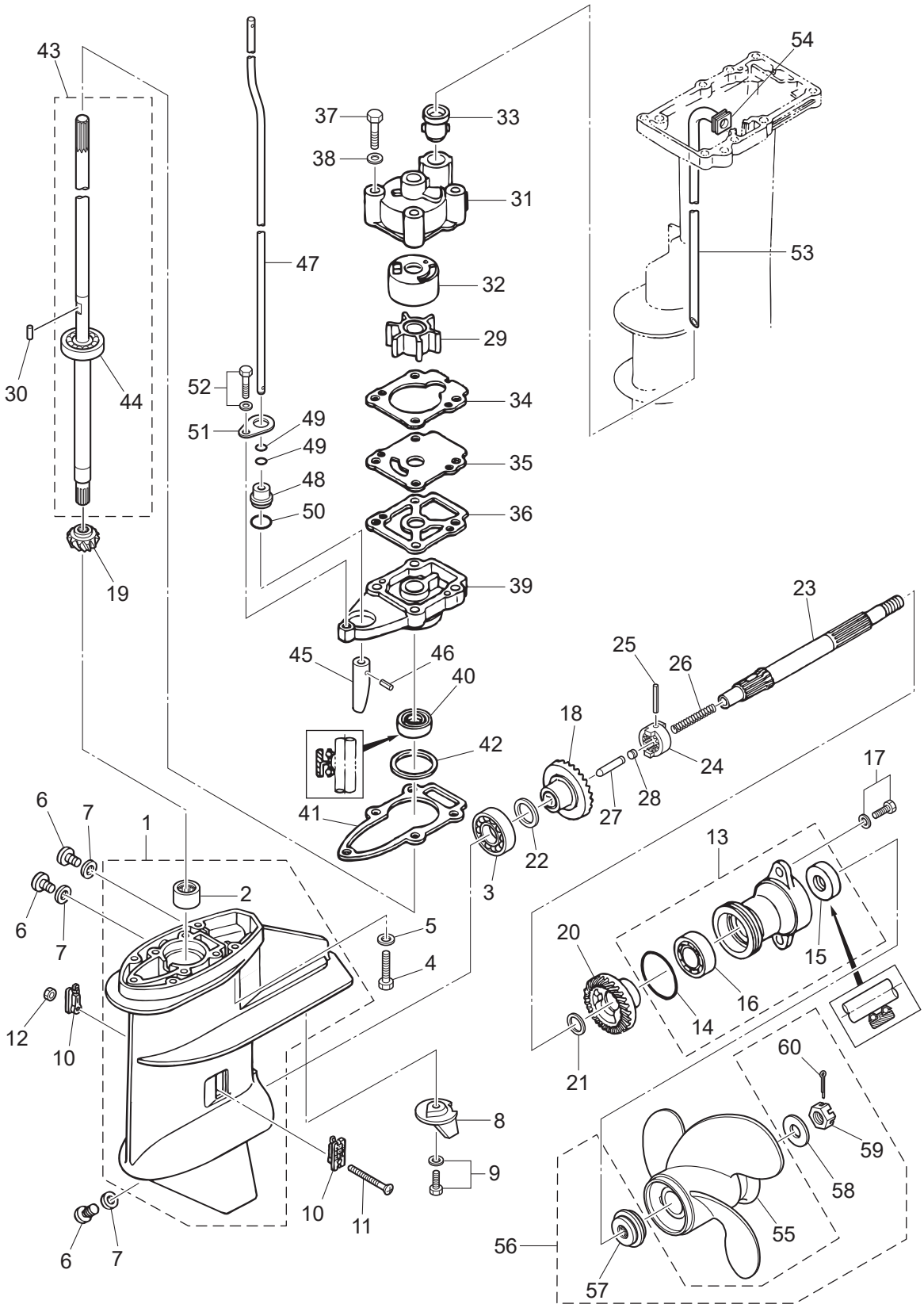

Ref.No. 見出番号		Part No. 部品番号	Description 部　品　名	Q'ty/個数 M8B	 M9.8B	Remarks 備　　考
8-29		3B2-65021-1	WATER PUMP IMPELLER ｳｫｰﾀﾎﾟﾝﾌﾟｲﾝﾍﾟﾗ	1	1	
8-30		3B2-65022-0	KEY φ3-11 ｷｰ ﾎﾟﾝﾌﾟｲﾝﾍﾟﾗ φ3-11	1	1	
8-31		3B2-65016-0	PUMP CASE (UPPER) ﾎﾟﾝﾌﾟｹｰｽ (ｱｯﾊﾟ)	1	1	
8-32		3B2-65011-0	PUMP CASE LINER ﾎﾟﾝﾌﾟｹｰｽﾗｲﾅ	1	1	
8-33		331-65014-0	WATER PIPE SEAL (LOWER) ｳｫｰﾀﾊﾟｲﾌﾟｼｰﾙ (ﾛｱ)	1	1	
8-34		3B2-65018-2	PUMP CASE GASKET ﾎﾟﾝﾌﾟｹｰｽｶﾞｽｹｯﾄ	1	1	
8-35		3B2-65025-0	WATER PUMP GUIDE PLATE ｳｫｰﾀﾎﾟﾝﾌﾟｶﾞｲﾄﾞﾌﾟﾚｰﾄ	1	1	
8-36		3B2-65029-2	GUIDE PLATE GASKET ｶﾞｲﾄﾞﾌﾟﾚｰﾄｶﾞｽｹｯﾄ	1	1	
8-37		9161E3-0650	BOLT ﾎﾞﾙﾄ	4	4	
8-38		940103-0600	WASHER ﾜｯｼｬ	4	4	
8-39		3V1-65017-0	PUMP CASE (LOWER) ﾎﾟﾝﾌﾟｹｰｽ (ﾛｱ)	1	1	
8-40		309-60111-0	OIL SEAL 12-24-8 ｵｲﾙｼｰﾙ 12-24-8	1	1	
8-41		3B2-65020-1	PUMP CASE GASKET (LOWER) ﾎﾟﾝﾌﾟｹｰｽｶﾞｽｹｯﾄ (ﾛｱ)	1	1	
8-42	1	3B2-64081-0	SHIM 28-36.8-0.1 ｼﾑ 28-36.8-0.1	A	A	
8-42	2	3B2-64082-0	SHIM 28-36.8-0.15 ｼﾑ 28-36.8-0.15	A	A	
8-42	3	3B2-64083-0	SHIM 28-36.8-0.3 ｼﾑ 28-36.8-0.3	A	A	
8-43	1	3B2-64306-1	DRIVE SHAFT ASSY (S) ﾄﾞﾗｲﾌﾞｼｬﾌﾄｱｯｼ (S)	1	1	for Transom "S"
8-43	2	3B2-64307-1	DRIVE SHAFT ASSY (L) ﾄﾞﾗｲﾌﾞｼｬﾌﾄｱｯｼ (L)	1	1	for Transom "L"
8-44		9601-0-6301	* BALL BEARING 6301 * ﾎﾞｰﾙﾍﾞｱﾘﾝｸﾞ 6301	1	1	
8-45		369-66011-0	CLUTCH CAM ｸﾗｯﾁｶﾑ	1	1	
8-46		951403-0310	SPRING PIN 3-10 ｽﾌﾟﾘﾝｸﾞﾋﾟﾝ 3-10	1	1	
8-47	1	3B2-66012-0	CAM ROD (S) ｶﾑﾛｯﾄﾞ (S)	1	1	for Transom "S"
8-47	2	3B2-66013-0	CAM ROD (L) ｶﾑﾛｯﾄﾞ (L)	1	1	for Transom "L"
8-48		3UA-66031-0	CAM ROD BUSHING ｶﾑﾛｯﾄﾞﾌﾞｯｼﾝｸﾞ	1	1	
8-49		369-66021-1	O-RING 2.5-4.9 Oﾘﾝｸﾞ A 2.5-4.9	2	2	
8-50		332-66032-0	O-RING 2.4-15.4 Oﾘﾝｸﾞ 2.4-15.4	1	1	
8-51		369-66033-0	STOPPER ｽﾄｯﾊﾟ ｶﾑﾛｯﾄﾞﾌﾞｯｼﾝｸﾞ	1	1	
8-52		910103-5625	BOLT ﾎﾞﾙﾄ	1	1	
8-53	1	3B2-65100-0	WATER PIPE (S) ｳｫｰﾀﾊﾟｲﾌﾟ (S)	1	1	for Transom "S"

Fig. 8 GEAR CASE
ギヤケース

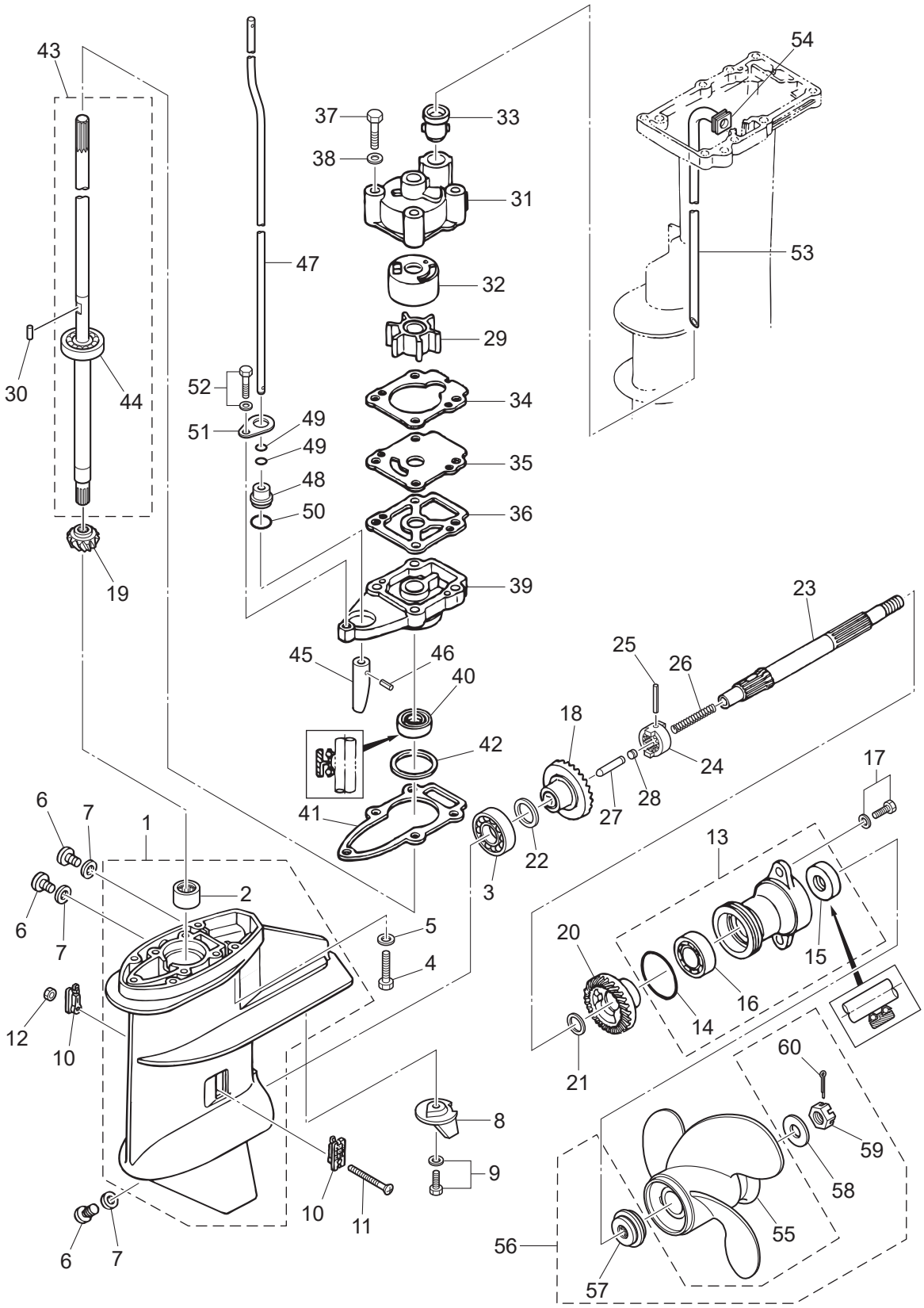

Ref.No. 見出番号		Part No. 部品番号	Description 部　品　名	Q'ty/個数 M8B	 M9.8B	Remarks 備　　考
8-53	2	3B2-65110-0	WATER PIPE (L) ｳｫｰﾀﾊﾟｲﾌﾟ (L)	1	1	for Transom "L"
8-54		3B2-65195-0	GROMMET 14-2 ｸﾞﾛﾒｯﾄ ｳｫｰﾀﾊﾟｲﾌﾟ ｱｯﾊﾟ	1	1	
8-55	1	3B2B64513-1	PROPELLER ASSY (6.5") ﾌﾟﾛﾍﾟﾗｱｯｼ (6.5")	1	1	OPT 3 X 216 X 165
8-55	2	3B2B64514-1	PROPELLER ASSY (7") ﾌﾟﾛﾍﾟﾗｱｯｼ (7")	1		M6/8B"L" STD 3 x 226 x 178
8-55	3	3B2B64515-1	PROPELLER ASSY (7.5") ﾌﾟﾛﾍﾟﾗｱｯｼ (7.5")		1	M9.8B"L"&"UL" STD 3×216×190
8-55	4	3B2B64517-1	PROPELLER ASSY (8.5") ﾌﾟﾛﾍﾟﾗｱｯｼ (8.5")	1	1	M6/8/9.8B"S" STD 3 x 226 x 211
8-55	5	3B2B64519-1	PROPELLER ASSY (9.5") ﾌﾟﾛﾍﾟﾗｱｯｼ (9.5")	1	1	OPT 3 X 226 X 255
8-56		3UA-87326-0	PROPELLER HARDWARE KIT ﾌﾟﾛﾍﾟﾗﾊｰﾄﾞｳｪｱｷｯﾄ	1	1	
8-57		3UA-64231-0	* THRUST HOLDER 4D * ｽﾗｽﾄﾎﾙﾀﾞ	1	1	
8-58		369-64124-0	* WASHER 10.5-28-2 * ﾜｯｼｬ 10.5-28-2	1	1	
8-59		369-64121-0	* PROPELLER NUT * ﾌﾟﾛﾍﾟﾗﾅｯﾄ	1	1	
8-60		951503-0318	* SPLIT PIN 3-18 * ｽﾌﾟﾘｯﾄﾋﾟﾝ 3-18	1	1	

Fig. 9 BRACKET・REVERSE LOCK
ブラケット・リバースロック

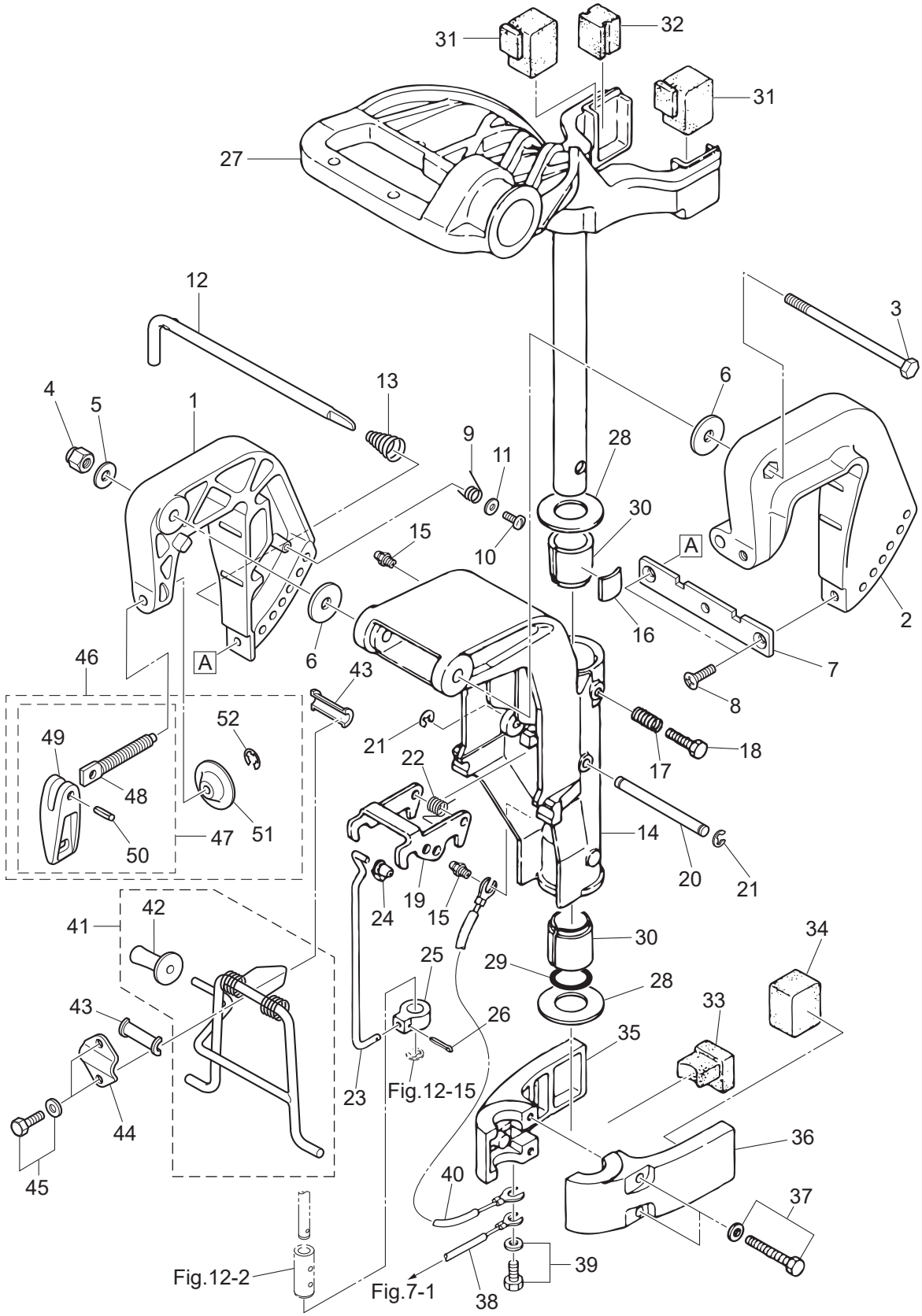

Ref.No. 見出番号	Part No. 部品番号	Description 部　品　名	Q'ty/個数		Remarks 備　　考
			M8B	M9.8B	
9-1	3V1Q62112-2	CLAMP BRACKET (R) ｸﾗﾝﾌﾟﾌﾞﾗｹｯﾄ (R)	1	1	Starboard Side
9-2	3V1Q62113-2	CLAMP BRACKET (L) ｸﾗﾝﾌﾟﾌﾞﾗｹｯﾄ (L)	1	1	Port Side
9-3	309-62115-2	BOLT 8-122 ﾎﾞﾙﾄ 8-122	1	1	Bracket Bolt
9-4	930403-0800	NYLON NUT 8-P1.25 ﾅｲﾛﾝﾅｯﾄ 8-P1.25	1	1	
9-5	9401E3-0800	WASHER ﾜｯｼｬ	1	1	
9-6	307-62116-1	WASHER 8.5-28-1 ﾜｯｼｬ 8.5-28-1	2	2	
9-7	3B2-62118-0	DISTANCE PLATE ﾃﾞｨｽﾀﾝｽﾌﾟﾚｰﾄ ﾌﾞﾗｹｯﾄ	1	1	
9-8	9216E3-0612	SCREW ｽｸﾘｭ	2	2	
9-9	369-62146-1	STERN BRACKET SPRING ｽﾀｰﾝﾌﾞﾗｹｯﾄｽﾌﾟﾘﾝｸﾞ	1	1	
9-10	921703-0406	SCREW ｽｸﾘｭ	1	1	
9-11	369-62147-0	WASHER 4.3-16-1.5 ﾜｯｼｬ 4.3-16-1.5	1	1	
9-12	350-62121-2	THRUST ROD ｽﾗｽﾄﾛｯﾄﾞ	1	1	
9-13	369-62122-2	THRUST ROD SPRING ｽﾗｽﾄﾛｯﾄﾞｽﾌﾟﾘﾝｸﾞ	1	1	
9-14	3B2Q62310-1	SWIVEL BRACKET ｽｲﾍﾞﾙﾌﾞﾗｹｯﾄ	1	1	
9-15	344-67177-1	GREASE FITTING ｸﾞﾘｽﾌｨｯﾃｨﾝｸﾞ	1	1	
9-16	345-62441-0	FRICTION PIECE ﾌﾘｸｼｮﾝﾋﾟｰｽ	1	1	
9-17	346-62421-1	FRICTION SPRING ﾌﾘｸｼｮﾝｽﾌﾟﾘﾝｸﾞ	1	1	
9-18	9101E3-0830	BOLT ﾎﾞﾙﾄ	1	1	
9-19	3B2-66322-1	REVERSE LOCK ﾘﾊﾞｰｽﾛｯｸ	1	1	
9-20	3B2-66321-1	REVERSE LOCK ROD ﾘﾊﾞｰｽﾛｯｸﾛｯﾄﾞ	1	1	
9-21	945303-0500	E-RING d=5 Eﾘﾝｸﾞ d=5	2	2	
9-22	3B2-66315-0	REVERSE LOCK SPRING ﾘﾊﾞｰｽﾛｯｸｽﾌﾟﾘﾝｸﾞ	1	1	
9-23	3B2-66305-0	REVERSE LOCK LINK ﾘﾊﾞｰｽﾛｯｸﾘﾝｸ	1	1	
9-24	345-05224-0	ROD SNAP 5-2.5 ﾛｯﾄﾞｽﾅｯﾌﾟ 5-2.5	1	1	
9-25	3B2-66302-0	REVERSE LOCK LINK JOINT ﾘﾊﾞｰｽﾛｯｸﾘﾝｸｼﾞｮｲﾝﾄ	1	1	
9-26	951503-0214	SPLIT PIN ｽﾌﾟﾘｯﾄﾋﾟﾝ	1	1	
9-27	3B2Q62010-0	STEERING SHAFT ASSY ｽﾃｱﾘﾝｸﾞｼｬﾌﾄｱｯｼ	1	1	
9-28	3B2-62422-0	THRUST PLATE (UPPER) 22-44-2 ｽﾗｽﾄﾌﾟﾚｰﾄ (ｱｯﾊﾟ) 22-44-2	2	2	
9-29	3B2-62415-0	O-RING 4.25-19.5 Oﾘﾝｸﾞ 4.25-19.5	1	1	

Fig. 9 BRACKET・REVERSE LOCK
ブラケット・リバースロック

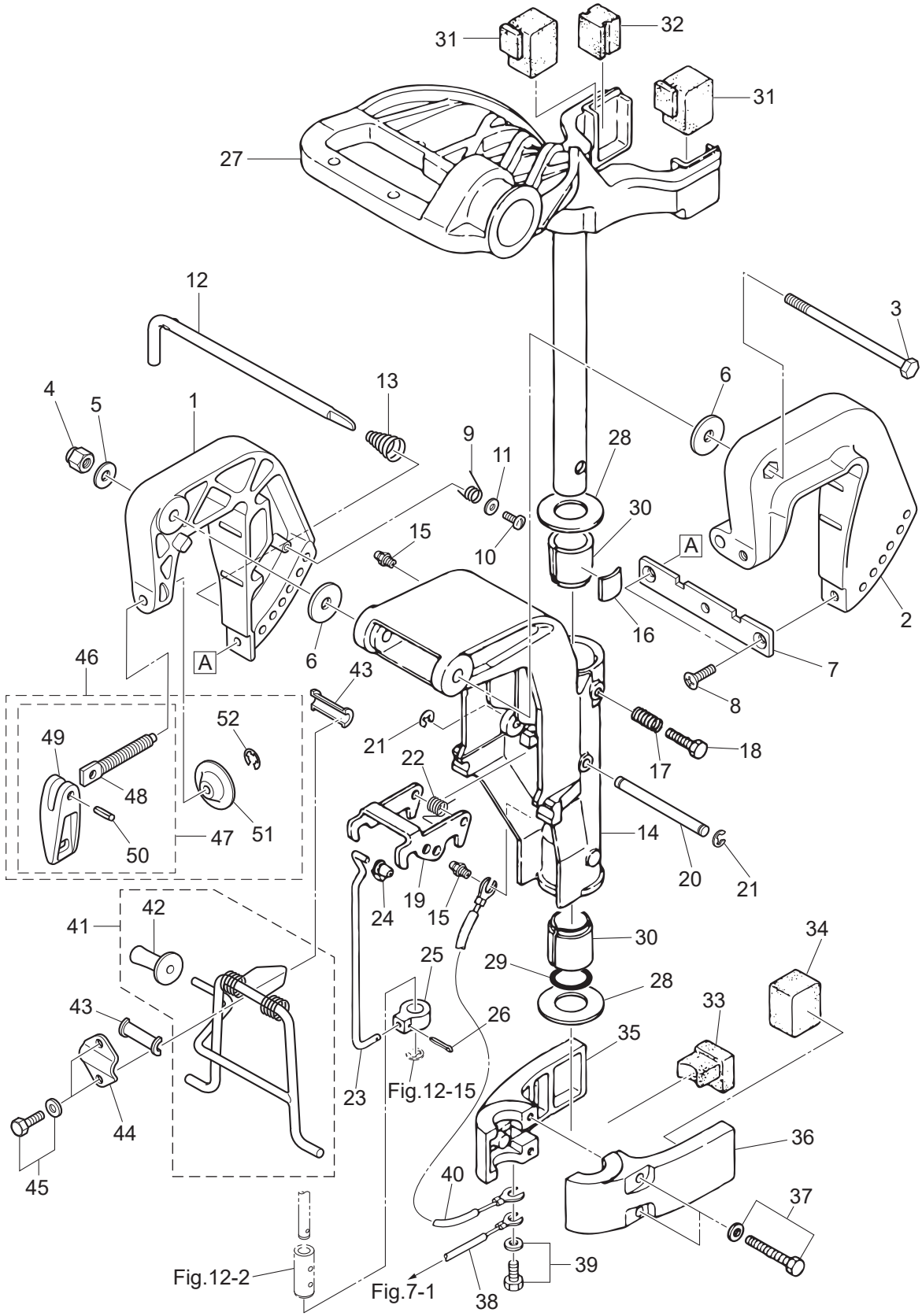

Ref.No. 見出番号	Part No. 部品番号	Description 部　品　名	Q'ty/個数 M8B	 M9.8B	Remarks 備　　考
9-30	3G0-62417-0	BUSHING ﾌﾞｯｼﾝｸﾞ	2	2	
9-31	3B2-61301-0	RUBBER MOUNT (UPPER) ﾗﾊﾞｰﾏｳﾝﾄ (ｱｯﾊﾟ)	2	2	
9-32	3B2-61337-0	DAMPER (UPPER) ﾀﾞﾝﾊﾟ (ｱｯﾊﾟ)	1	1	
9-33	3B2-61336-0	DAMPER (LOWER) ﾀﾞﾝﾊﾟ (ﾛﾜ)	1	1	
9-34	3B2-61302-0	RUBBER MOUNT (LOWER) ﾗﾊﾞｰﾏｳﾝﾄ (ﾛﾜ)	2	2	
9-35	3K9Q61401-0	MOUNT BRACKET (R) ﾏｳﾝﾄﾌﾞﾗｹｯﾄ (R)	1	1	Starboard Side
9-36	3K9Q61402-0	MOUNT BRACKET (L) ﾏｳﾝﾄﾌﾞﾗｹｯﾄ (L)	1	1	Port Side
9-37	9101E3-5640	BOLT ﾎﾞﾙﾄ	2	2	
9-38	3A3-62396-1	GROUND L=110 ｸﾞﾗﾝﾄﾞ (ｱｰｽﾜｲﾔ) L=110	1	1	Drive Shaft Housing-Mount Bracket
9-39	910103-5612	BOLT ﾎﾞﾙﾄ	1	1	
9-40	3B2-62396-0	GROUND L=165 ｸﾞﾗﾝﾄﾞ	1	1	Mount Bracket-Swivel Bracket
9-41	3V1-62431-1	TILT STOPPER ASSY ﾁﾙﾄｽﾄｯﾊﾟｱｯｼ	1	1	
9-42	3AS-62433-0	* TILT STOPPER GRIP * ﾁﾙﾄｽﾄｯﾊﾟｸﾞﾘｯﾌﾟ	1	1	
9-43	393-62437-1	BUSHING ﾌﾞｯｼﾝｸﾞ ﾁﾙﾄｽﾄｯﾊﾟ	2	2	
9-44	369-62439-1	SETTING PLATE ｾｯﾃｨﾝｸﾞﾌﾟﾚｰﾄ ﾁﾙﾄｽﾄｯﾊﾟ	1	1	
9-45	9101E3-5612	BOLT ﾎﾞﾙﾄ	2	2	
9-46	3V1Q62105-2	CLAMP SCREW KIT ｸﾗﾝﾌﾟｽｸﾘｭｷｯﾄ	2	2	
9-47	3V1Q62108-1	* CLAMP SCREW ASSY * ｸﾗﾝﾌﾟｽｸﾘｭｱｯｼ	1	1	
9-48	3M3-62106-0	** CLAMP SCREW ** ｸﾗﾝﾌﾟｽｸﾘｭ	1	1	
9-49	3RSQ62102-0	** CLAMP SCREW HANDLE ** ｸﾗﾝﾌﾟｽｸﾘｭﾊﾝﾄﾞﾙ	1	1	
9-50	951403-0622	** SPRING PIN ** ｽﾌﾟﾘﾝｸﾞﾋﾟﾝ	1	1	
9-51	332-62101-1	* CLAMP SCREW PAD * ｸﾗﾝﾌﾟｽｸﾘｭﾊﾟｯﾄﾞ	1	1	
9-52	945303-0500	* E-RING d=5 * Eﾘﾝｸﾞ d=5	1	1	

Fig. 10 TILLER HANDLE (MF・EF MODEL)
ティラハンドル（MF・EF モデル）

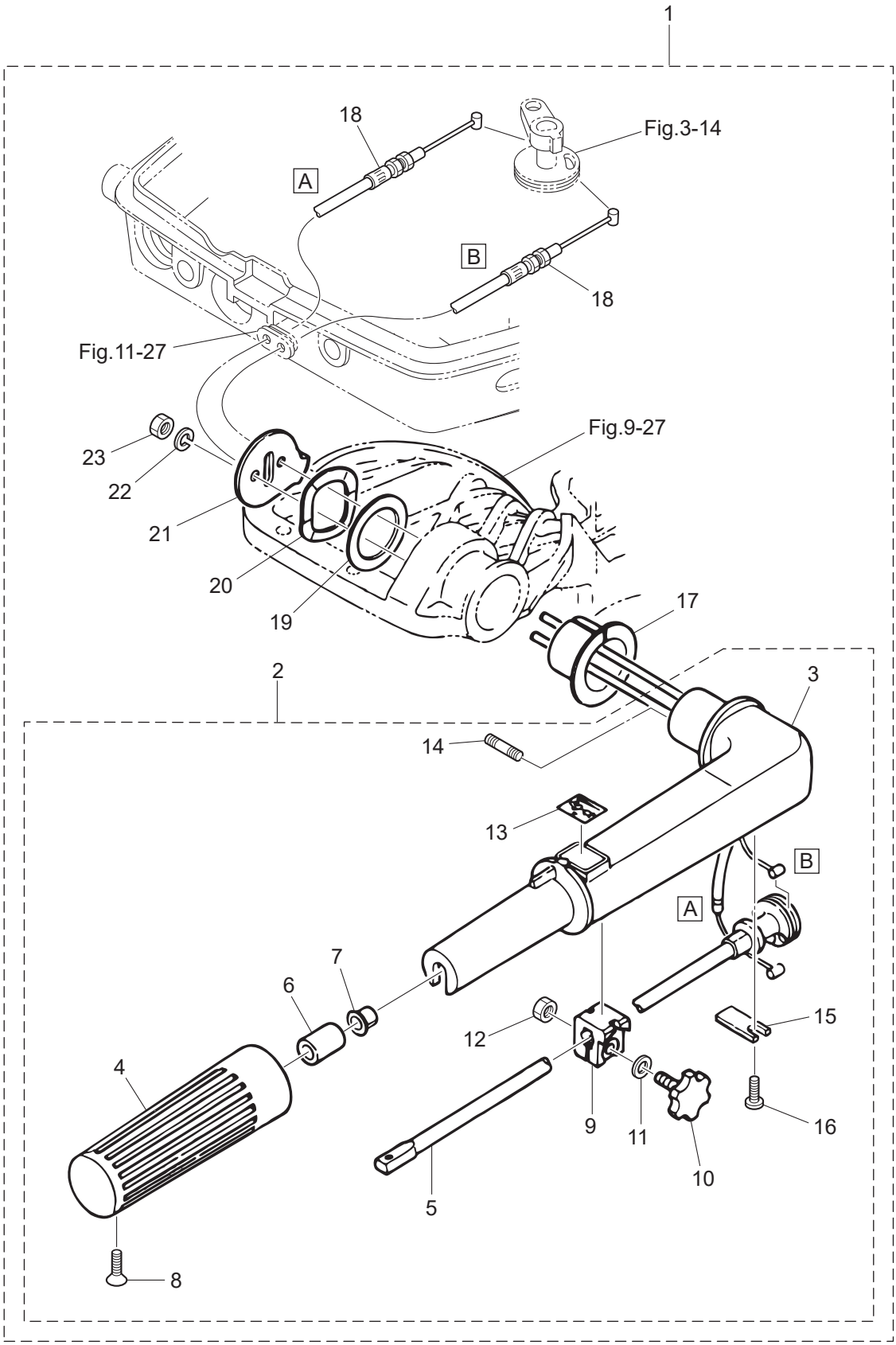

Ref.No. 見出番号	Part No. 部品番号	Description 部　品　名	Q'ty/個数 M8B	 M9.8B	Remarks 備　　考
10-1	3B2Q63003-3	TILLER HANDLE ASSY ﾃｨﾗﾊﾝﾄﾞﾙｱｯｼ	1	1	
10-2	3B2Q63005-3	* TILLER HANDLE SUB-ASSY * ﾃｨﾗﾊﾝﾄﾞﾙｻﾌﾞｱｯｼ	1	1	
10-3	3B2Q63011-1	** TILLER HANDLE ** ﾃｨﾗﾊﾝﾄﾞﾙ	1	1	
10-4	350-63012-2	** GRIP ** ｸﾞﾘｯﾌﾟ	1	1	
10-5	3B2-63041-0	** THROTTLE SHAFT ** ｽﾛｯﾄﾙｼｬﾌﾄ	1	1	
10-6	345-63048-0	** THROTTLE SHAFT DAMPER ** ｽﾛｯﾄﾙｼｬﾌﾄﾀﾞﾝﾊﾟ A	1	1	
10-7	350-63046-0	** BUSHING 8.4-10-11 ** ﾌﾞｯｼﾝｸﾞ 8.4-10-11	1	1	
10-8	920803-0518	** SCREW ** ｽｸﾘｭ	1	1	
10-9	3B2-63035-1	** FRICTION PIECE ** ﾌﾘｸｼｮﾝﾋﾟｰｽ	1	1	
10-10	3B2-63034-0	** ADJUSTING SCREW M6-16 ** ｱｼﾞｬｽﾄｽｸﾘｭ	1	1	
10-11	940103-0600	** WASHER ** ﾜｯｼｬ	1	1	
10-12	930103-0600	** NUT ** ﾅｯﾄ	1	1	
10-13	369-72019-2	** THROTTLE DECAL ** ｽﾛｯﾄﾙﾃﾞｶｰﾙ	1	1	
10-14	3B2-63104-1	** STUD ** ｽﾀｯﾄﾞ	2	2	
10-15	3B2-63063-0	** THROTTLE SHAFT SUPPORT ** ｽﾛｯﾄﾙｼｬﾌﾄｻﾎﾟｰﾄ	1	1	
10-16	9215E3-0612	** SCREW ** ｽｸﾘｭ	1	1	
10-17	3B2-63102-0	* BUSHING * ﾌﾞｯｼﾝｸﾞ ﾊﾝﾄﾞﾙ	1	1	
10-18	3B2-63600-1	* THROTTLE WIRE * ｽﾛｯﾄﾙﾜｲﾔ	2	2	
10-19	3B2-63108-0	* WASHER 30-45-1 * ﾜｯｼｬ 30-45-1	1	1	
10-20	3B2-63109-0	* WAVE WASHER 30-45-1.2 * ｳｪｰﾌﾞﾜｯｼｬ 30-45-1.2	1	1	
10-21	3B2-63103-0	* STEERING HANDLE STOPPER * ｽﾃｱﾘﾝｸﾞﾊﾝﾄﾞﾙｽﾄｯﾊﾟ	1	1	
10-22	940103-0600	* WASHER * ﾜｯｼｬ	2	2	
10-23	930103-0600	* NUT * ﾅｯﾄ	2	2	

Fig. 11 BOTTOM COWL
ボトムカウル

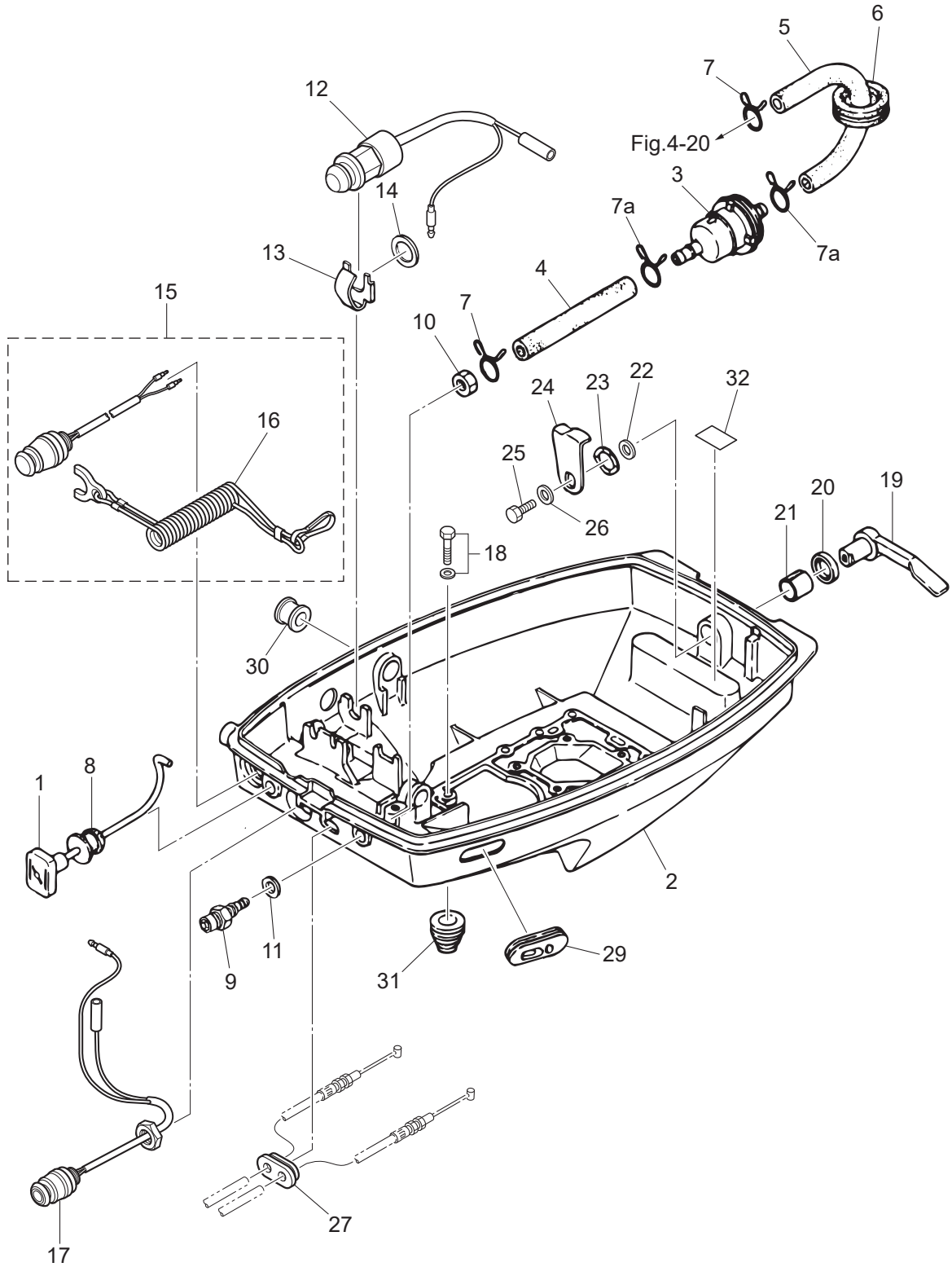

Ref.No. 見出番号	Part No. 部品番号	Description 部　品　名	Q'ty/個数		Remarks 備　　考
			M8B	M9.8B	
11-1	3B2-67151-1	CHOKE ROD ﾁｮｰｸﾛｯﾄﾞ	1	1	
11-2	3B2Q67100-1	BOTTOM COWL ﾎﾞﾄﾑｶｳﾙ	1	1	
11-3	369-02230-1	FUEL FILTER ASSY ﾌｭｴﾙﾌｨﾙﾀｱｯｼ	1	1	
11-4	98AB-50-075	HOSE ﾎｰｽ	1	1	98AB-501000 Fuel Connector-Fuel Filter
11-5	3B2-02212-0	FUEL HOSE ﾌｭｴﾙﾎｰｽ B	1	1	Fuel Filter-Fuel Pump
11-6	345-76023-0	GROMMET 22-2.5 ｸﾞﾛﾒｯﾄ 22-2.5	1	1	
11-7	338-02215-0	CLIP φ10 ｸﾘｯﾌﾟ φ10	2	2	
11-7a	3GT-35143-0	CLIP φ9.4 ｸﾘｯﾌﾟ φ9.4	2	2	
11-8	369-67104-0	CHOKE ROD BUSHING ﾁｮｰｸﾛｯﾄﾞﾌﾞｯｼﾝｸﾞ	1	1	
11-9	3B2-70260-1	FUEL CONNECTOR (MALE) ﾌｭｴﾙｺﾈｸﾀ (ｴﾝｼﾞﾝﾒｰﾙ)	1	1	
11-10	332-70261-0	NUT 10-P1.25 ﾅｯﾄ 10-P1.25	1	1	
11-11	336-70112-0	GASKET 10.2-16-0.5 ｶﾞｽｹｯﾄ 10.2-16-0.5	1	1	
11-12	398-76080-1	NEUTRAL SWITCH ﾆｭｰﾄﾗﾙｽｲｯﾁ		1	for EF Type
11-13	398-76083-0	NEUTRAL SWITCH ACTUATOR ﾆｭｰﾄﾗﾙｽｲｯﾁｱｸﾁｴｰﾀ		1	for EF Type
11-14	3B7-63731-0	WASHER 12.5-24-1 ﾜｯｼｬ 12.5-24-1		1	for EF Type
11-15	398-06830-0	STOP SWITCH ASSY ｽﾄｯﾌﾟｽｲｯﾁｱｯｼ	1	1	
11-16	31H-06848-0	* STOP SWITCH LANYARD ASSY * ｽﾄｯﾌﾟｽｲｯﾁﾗﾝﾔｰﾄﾞｱｯｼ	1	1	
11-17	3B2-76026-1	MAIN SWITCH ASSY ﾒｲﾝｽｲｯﾁｱｯｼ		1	for EF Type
11-18	9101E3-5620	BOLT ﾎﾞﾙﾄ	4	4	
11-19	369Q67141-1	HOOK LEVER ﾌｯｸﾚﾊﾞｰ	1	1	
11-20	338-67147-0	SEAL RING 13.8-22-3.7 ｼｰﾙﾘﾝｸﾞ 13.8-22-3.7	1	1	
11-21	369-67105-0	HOOK LEVER BUSHING ﾌｯｸﾚﾊﾞｰﾌﾞｯｼﾝｸﾞ	1	1	
11-22	3C8-67146-0	WASHER 14-22-1 ﾜｯｼｬ 14-22-1	1	1	
11-23	941403-1400	WAVE WASHER d=14 ｳｪｰﾌﾞﾜｯｼｬ d=14	1	1	
11-24	369-67142-0	COVER HOOK ｶﾊﾞｰﾌｯｸ	1	1	
11-25	910103-6612	BOLT ﾎﾞﾙﾄ	1	1	
11-26	3C8-66308-0	WASHER 6-16-1.5 ﾜｯｼｬ 6-16-1.5	1	1	
11-27	3B2-63621-0	GROMMET 19.8-2 ｸﾞﾛﾒｯﾄ ｽﾛｯﾄﾙﾜｲﾔ	1	1	
11-29	353-67162-0	GROMMET 41-14-3 ｸﾞﾛﾒｯﾄ ﾊﾞｯﾃﾘｺｰﾄﾞ	1	1	

Fig. 11 BOTTOM COWL
ボトムカウル

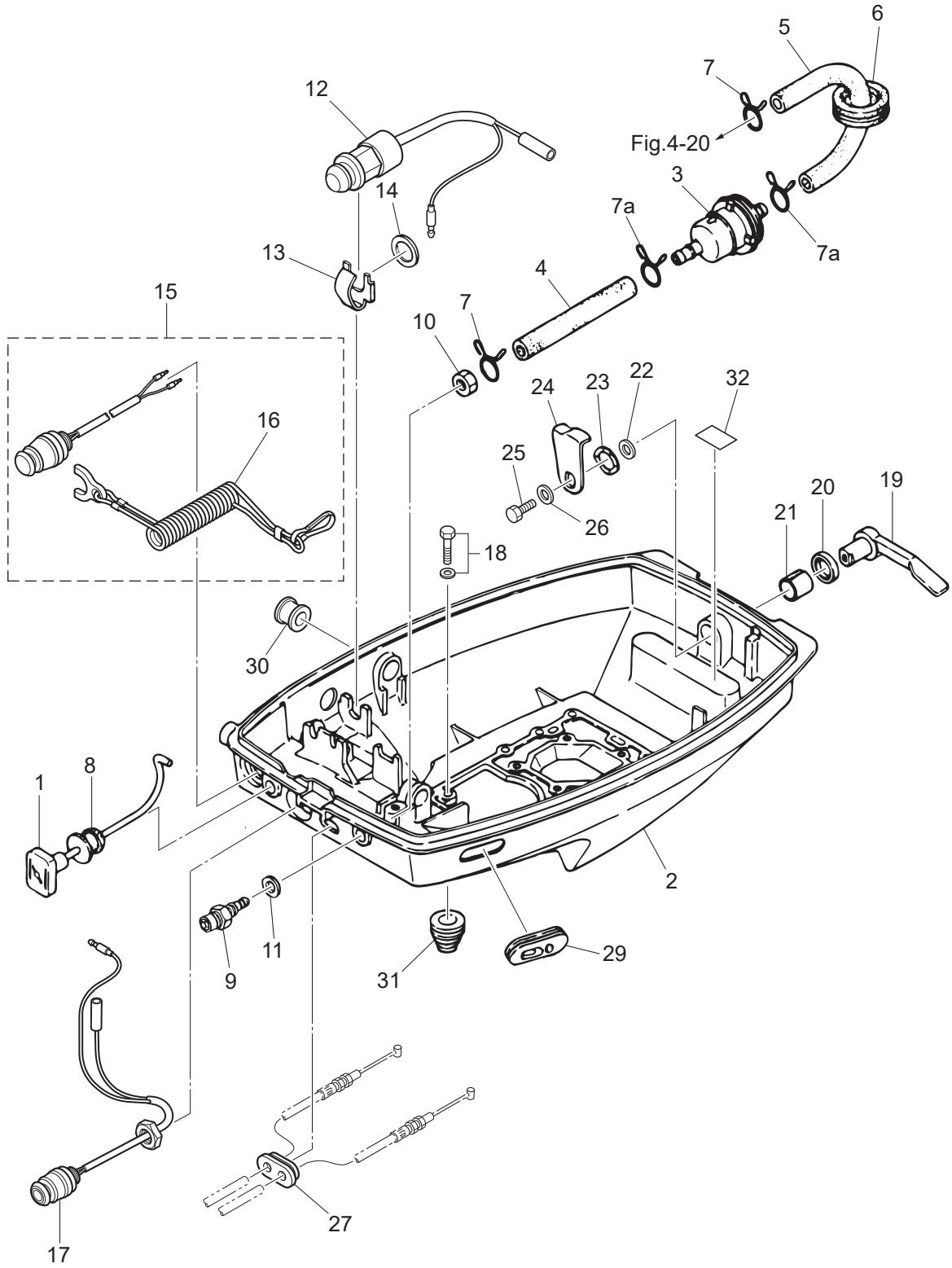

Ref.No. 見出番号		Part No. 部品番号	Description 部　品　名	Q'ty/個数 M8B	 M9.8B	Remarks 備　　考
11-30		3B2-67187-0	GROMMET 16-17.5 ｸﾞﾛﾒｯﾄ	1	1	Shift Lever
11-31		345-66226-0	GROMMET 17-3 ｸﾞﾛﾒｯﾄ 17-3	1	1	Shift Rod
11-32		369-72026-1	SPARK PLUG DECAL (BPR7HS10) ｽﾊﾟｰｸﾌﾟﾗｸﾞﾃﾞｶｰﾙ (BPR7HS10)	1	1	

Fig. 12 SHIFT
シフト

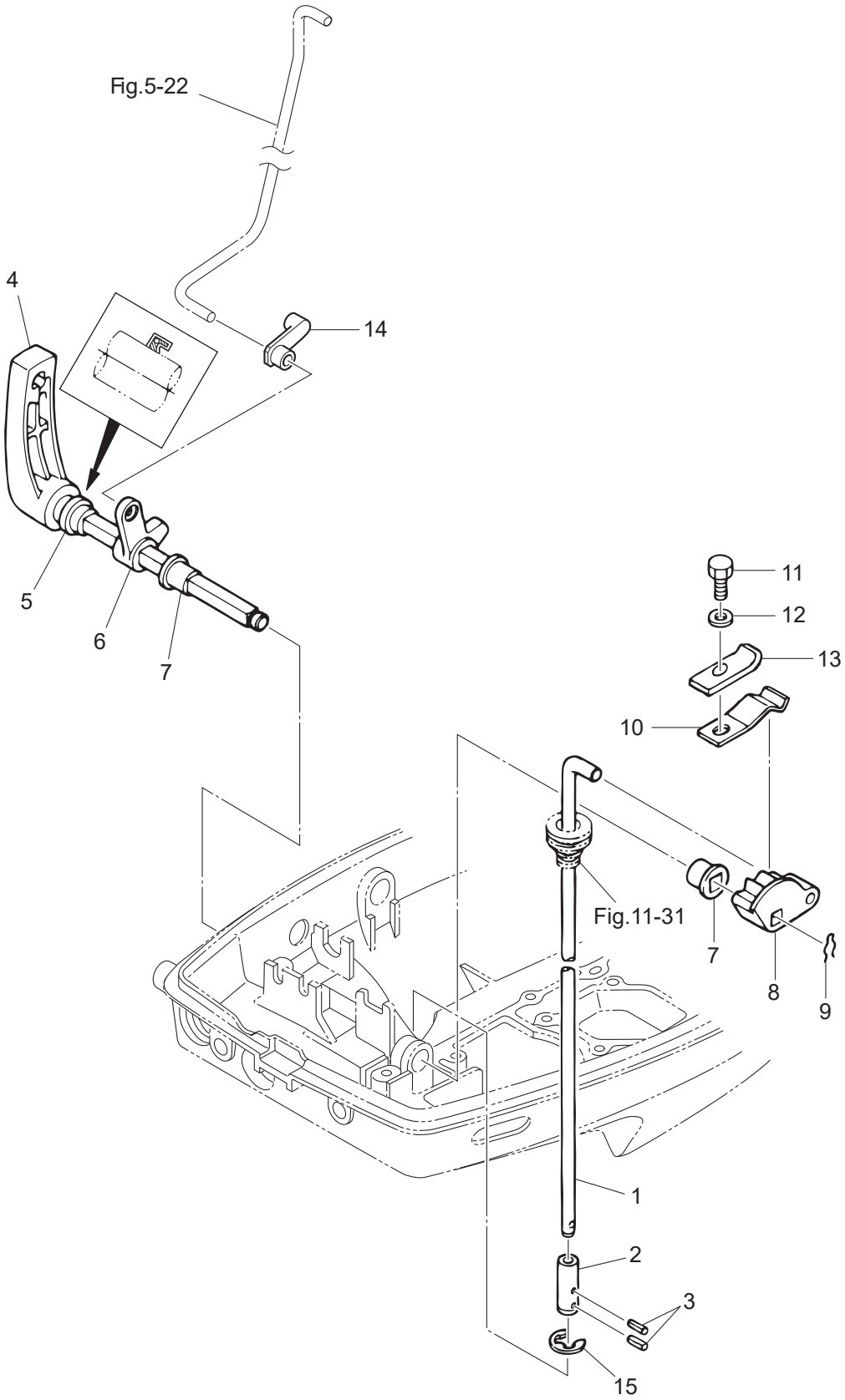

Ref.No. 見出番号		Part No. 部品番号	Description 部　品　名	Q'ty/個数 M8B	 M9.8B	Remarks 備　　考
12-1		3B2-66211-0	SHIFT ROD ｼﾌﾄﾛｯﾄﾞ	1	1	
12-2		3B2-66241-0	SHIFT ROD JOINT ｼﾌﾄﾛｯﾄﾞｼﾞｮｲﾝﾄ	1	1	
12-3		951403-0310	SPRING PIN 3-10 ｽﾌﾟﾘﾝｸﾞﾋﾟﾝ 3-10	2	2	
12-4		3B2-66110-0	SHIFT LEVER ｼﾌﾄﾚﾊﾞｰ	1	1	
12-5		3K9-66137-0	OIL SEAL 14-20-4.5 ｵｲﾙｼｰﾙ 14-20-4.5	1	1	
12-6		3B2-05211-1	STARTER LOCK ARM ｽﾀｰﾀﾛｯｸｱｰﾑ	1	1	
12-7		350-67101-0	BUSHING ﾌﾞｯｼﾝｸﾞ ｼﾌﾄﾚﾊﾞｰｼｬﾌﾄ	2	2	
12-8		3B2-66225-0	SHIFT ROD LEVER ｼﾌﾄﾛｯﾄﾞﾚﾊﾞｰ	1	1	
12-9		951703-0800	SNAP RETAINER d=8 ｽﾅｯﾌﾟﾘﾃｰﾅ d=8	1	1	
12-10		3C8-66113-1	SHIFT DETENT SPRING ｼﾌﾄﾃﾞｨﾃﾝﾄｽﾌﾟﾘﾝｸﾞ	1	1	
12-11		910114-0610	BOLT ﾎﾞﾙﾄ	1	1	
12-12		940103-0600	WASHER ﾜｯｼｬ	1	1	
12-13		3C8-66117-0	SHIFT DETENT SUPPORTER ｼﾌﾄﾃﾞｨﾃﾝﾄｻﾎﾟｰﾀ	1	1	
12-14		3K9-05223-0	ROD SNAP 4-2 ﾛｯﾄﾞｽﾅｯﾌﾟ 4-2	1	1	
12-15		945303-1000	E-RING d=10 Eﾘﾝｸﾞ d=10	1	1	

Fig. 13 REMOTE CONTROL
リモートコントロール

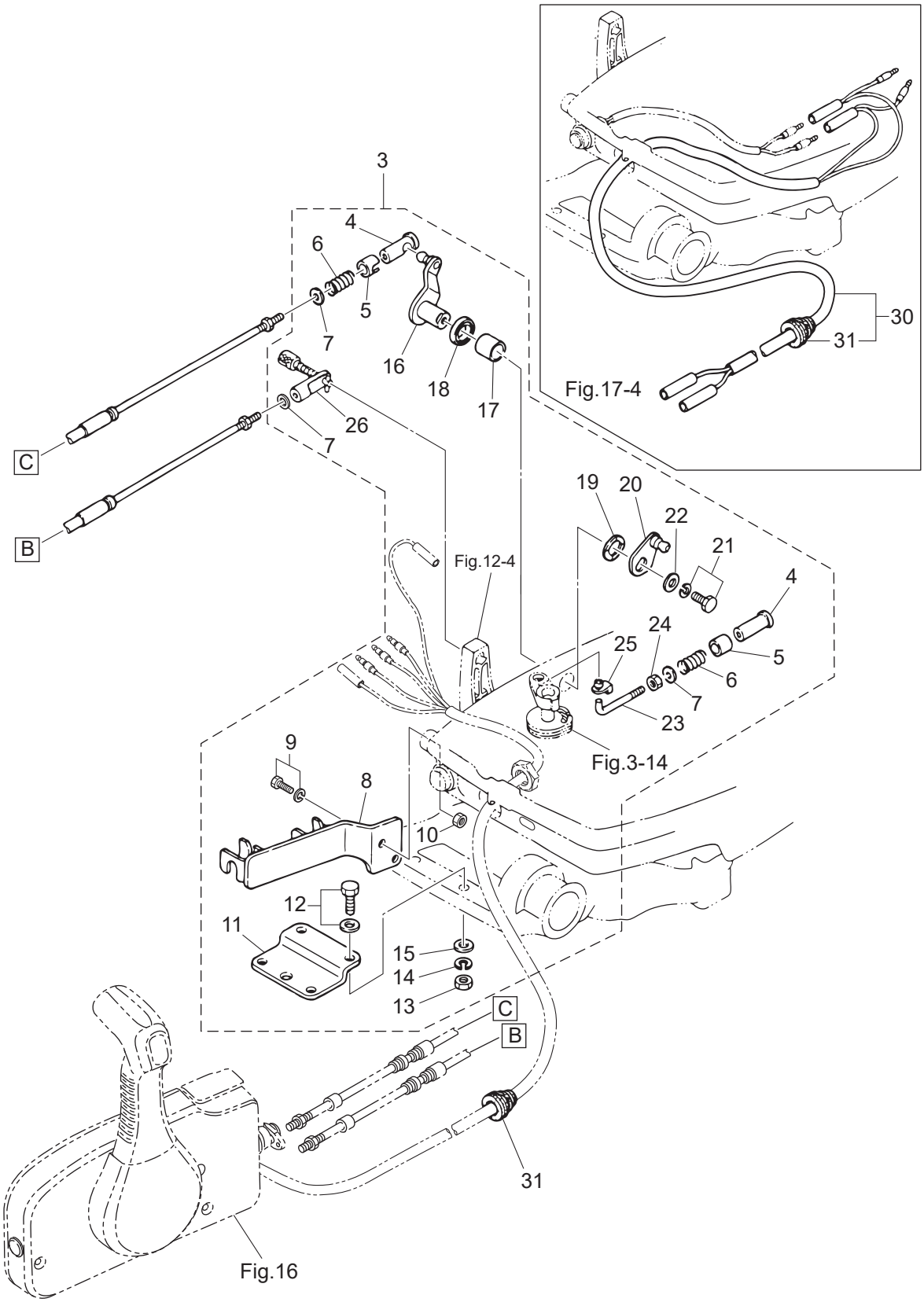

Ref.No. 見出番号		Part No. 部品番号	Description 部　品　名	Q'ty/個数 M8B	 M9.8B	Remarks 備　　考
13-3		3B2-83880-3	REMOTE CONTROL FITTING ASSY ﾘﾓｰﾄｺﾝﾄﾛｰﾙﾌｨｯﾃｨﾝｸﾞｱｯｼ	1	1	OPT
13-4		3A1-83722-0	* BALL JOINT HOLDER * ﾎﾞｰﾙｼﾞｮｲﾝﾄﾎﾙﾀﾞ	2	2	
13-5		332-83723-0	* HOLDER CAP * ﾎﾙﾀﾞｷｬｯﾌﾟ	2	2	
13-6		332-83724-0	* SPRING * ｽﾌﾟﾘﾝｸﾞ ﾎﾞｰﾙｼﾞｮｲﾝﾄ	2	2	
13-7		332-83725-0	* WASHER 5.5-14-1.2 * ﾜｯｼｬ 5.5-14-1.2	3	3	
13-8		3B2-83820-0	* CABLE CLIP ASSY * ｹｰﾌﾞﾙｸﾘｯﾌﾟｱｯｼ	1	1	
13-9		910103-6616	* BOLT * ﾎﾞﾙﾄ	2	2	
13-10		930103-0600	* NUT * ﾅｯﾄ	2	2	
13-11		369-83830-2	* STEERING HOOK PLATE * ｽﾃｱﾘﾝｸﾞﾌｯｸﾌﾟﾚｰﾄ	1	1	
13-12		910103-5830	* BOLT * ﾎﾞﾙﾄ	2	2	
13-13		930103-0800	* NUT * ﾅｯﾄ	2	2	
13-14		941303-0800	* SPRING WASHER * ｽﾌﾟﾘﾝｸﾞﾜｯｼｬ	2	2	
13-15		940103-0800	* WASHER * ﾜｯｼｬ	2	2	
13-16		369-83726-0	* THROTTLE LEVER * ｽﾛｯﾄﾙﾚﾊﾞｰ	1	1	
13-17		369-67105-0	* HOOK LEVER BUSHING * ﾌｯｸﾚﾊﾞｰﾌﾞｯｼﾝｸﾞ	1	1	
13-18		338-67147-0	* SEAL RING 13.8-22-3.7 * ｼｰﾙﾘﾝｸﾞ 13.8-22-3.7	1	1	
13-19		941403-1400	* WAVE WASHER d=14 * ｳｪｰﾌﾞﾜｯｼｬ d=14	1	1	
13-20		3B2-83887-1	* THROTTLE LEVER * ｽﾛｯﾄﾙﾚﾊﾞｰ B	1	1	
13-21		910103-6612	* BOLT * ﾎﾞﾙﾄ	1	1	
13-22		3C8-66308-0	* WASHER 6-16-1.5 * ﾜｯｼｬ 6-16-1.5	1	1	
13-23		3B2-83863-1	* THROTTLE LEVER ROD * ｽﾛｯﾄﾙﾚﾊﾞｰﾛｯﾄﾞ B	1	1	
13-24		3B2-83865-0	* NUT 10-32UNF * ﾅｯﾄ 10-32UNF	1	1	
13-25		345-05224-0	* ROD SNAP 5-2.5 * ﾛｯﾄﾞｽﾅｯﾌﾟ 5-2.5	1	1	
13-26		3A1-83710-1	* CABLE JOINT ASSY * ｹｰﾌﾞﾙｼﾞｮｲﾝﾄｱｯｼ	1	1	
13-30	1	3B2-83857-0	REMOTE CONTROL STOP CORD ASSY L=3900 ﾘﾓｰﾄｺﾝﾄﾛｰﾙｽﾄｯﾌﾟｺｰﾄﾞｱｯｼ L=3900	1	1	OPT
13-30	2	3K9-83857-0	REMOTE CONTROL STOP CORD ASSY L=5900 ﾘﾓｰﾄｺﾝﾄﾛｰﾙｽﾄｯﾌﾟｺｰﾄﾞｱｯｼ L=5900	1	1	OPT
13-31		345-66226-0	* GROMMET 17-3 * ｸﾞﾛﾒｯﾄ 17-3	1	1	

Fig. 14 TOP COWL
トップカウル

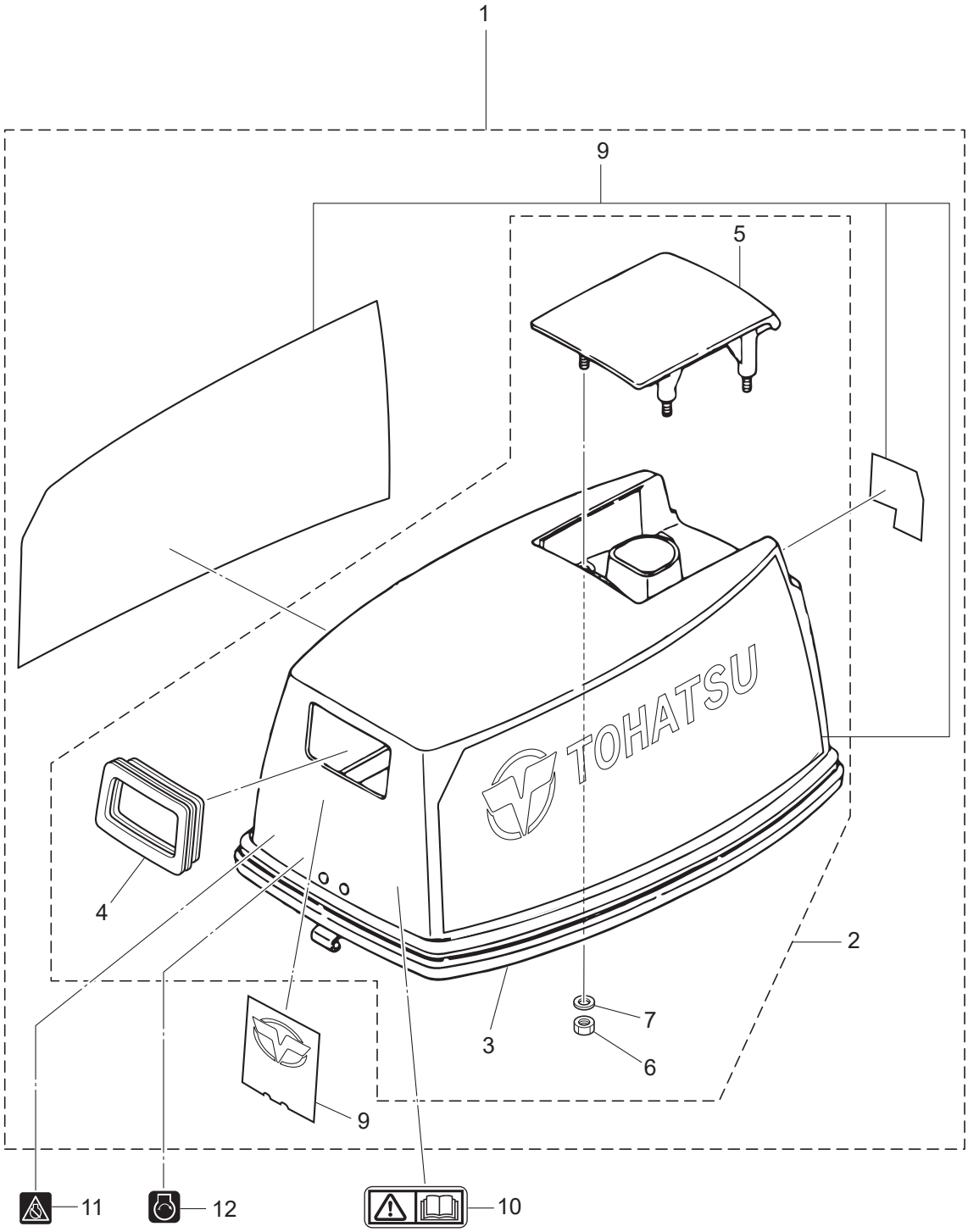

Ref.No. 見出番号		Part No. 部品番号	Description 部　品　名	Q'ty/個数 M8B	 M9.8B	Remarks 備　　考
14-1		3B2Q67645-9	TOP COWL ASSY ﾄｯﾌﾟｶｳﾙｱｯｼ	1	1	
14-2		3B2Q67640-1	* TOP COWL SUB-ASSY * ﾄｯﾌﾟｶｳﾙｻﾌﾞｱｯｼ	1	1	
14-3		3B2-67501-1	** TOP COWL SEAL L=1700 ** ﾄｯﾌﾟｶｳﾙｼｰﾙ L=1700	1	1	
14-4		3B2-67503-0	** STARTER SEAL ** ｽﾀｰﾀｼｰﾙ	1	1	
14-5		3B2Q67521-1	** TILT HANDLE ** ﾁﾙﾄﾊﾝﾄﾞﾙ	1	1	
14-6		930403-0600	** NYLON NUT 6-P1.0 ** ﾅｲﾛﾝﾅｯﾄ 6-P1.0	4	4	
14-7		940103-0600	** WASHER ** ﾜｯｼｬ	4	4	
14-9	2	3B2-87801-4	* DECAL SET (M8B) * ﾃﾞｶｰﾙｾｯﾄ (M8B)	1		
14-9	3	3K9-87801-3	* DECAL SET (M9.8B) * ﾃﾞｶｰﾙｾｯﾄ (M9.8B)		1	
14-10		3F0-72185-0	CAUTION DECAL ｺｰｼｮﾝﾃﾞｶｰﾙ	1	1	
14-11		3AC-72200-0	STOP SWITCH DECAL ｽﾄｯﾌﾟｽｲｯﾁﾃﾞｶｰﾙ	1	1	
14-12		3VS-67587-0	START DECAL ｽﾀｰﾄﾃﾞｶｰﾙ		1	for EF Type

Fig. 15 FUEL TANK
フュエルタンク

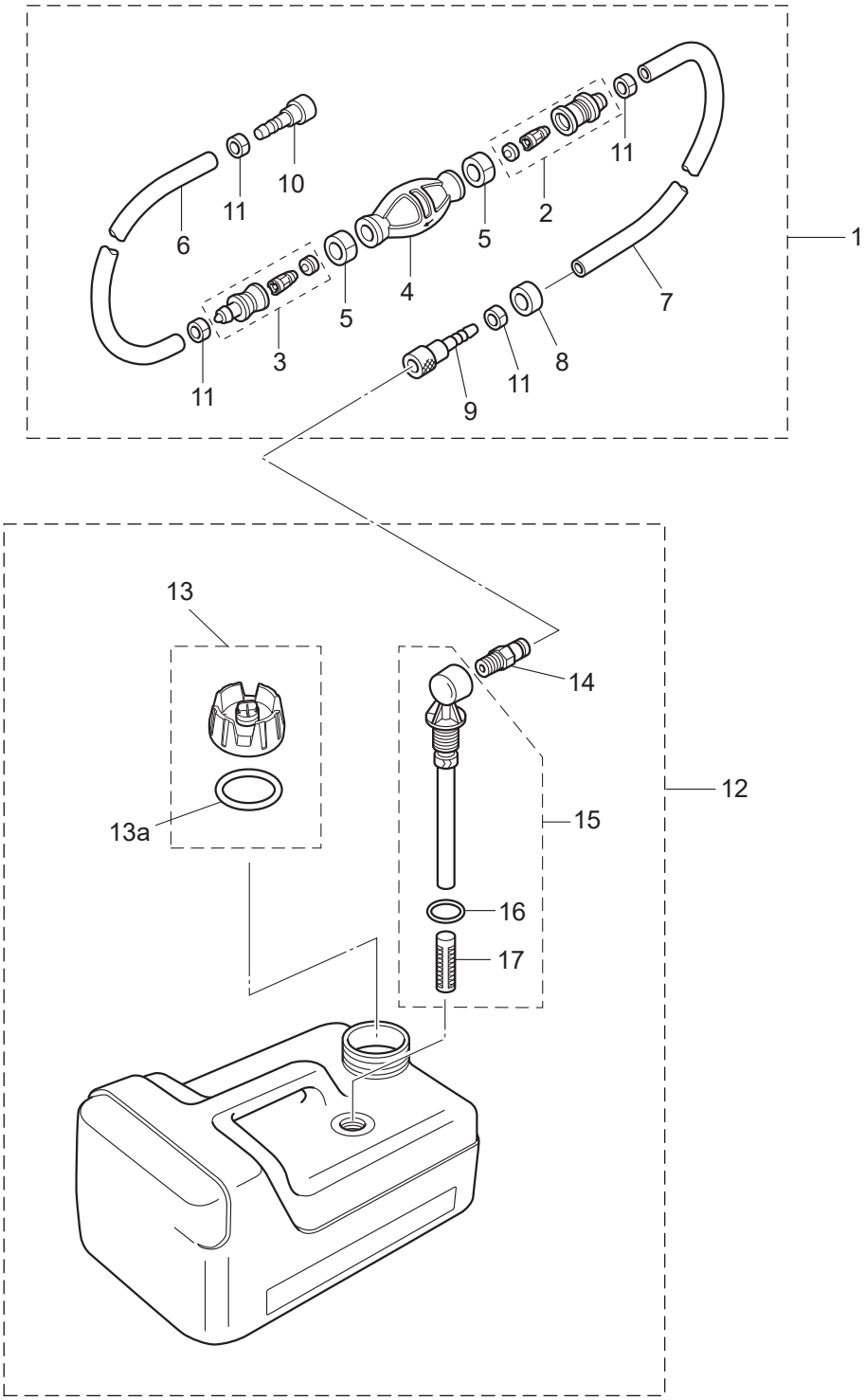

Ref.No. 見出番号		Part No. 部品番号	Description 部　品　名	Q'ty/個数 M8B	 M9.8B	Remarks 備　　考
15-1		3B7-70200-5	PRIMER BULB ASSY ﾌﾟﾗｲﾏﾊﾞﾙﾌﾞｱｯｼ	1	1	
15-2		3C7-70220-1	* JOINT ASSY (INLET) * ｼﾞｮｲﾝﾄｱｯｼ (ｲﾝﾚｯﾄ)	1	1	
15-3		3C7-70224-1	* JOINT ASSY (OUTLET) * ｼﾞｮｲﾝﾄｱｯｼ (ｱｳﾄﾚｯﾄ)	1	1	
15-4		3C7-70211-1	* PRIMER BULB * ﾌﾟﾗｲﾏﾊﾞﾙﾌﾞ	1	1	
15-5		3C7-70217-0	* CLAMP * ｸﾗﾝﾌﾟ	2	2	
15-6		98AB-70-700	* HOSE * ﾎｰｽ	1	1	98AB-701000
15-7		98AB-701600	* HOSE * ﾎｰｽ	1	1	98AB-701000 x2
15-8		3B7-70280-1	* FUEL CONNECTOR MARK * ﾌｭｴﾙｺﾈｸﾀﾏｰｸ	1	1	
15-9		3GF-70281-0	* FUEL CONNECTOR * ﾌｭｴﾙｺﾈｸﾀ (ﾀﾝｸﾌｨﾒｰﾙ)	1	1	
15-10		3GF-70250-1	* FUEL CONNECTOR * ﾌｭｴﾙｺﾈｸﾀ	1	1	
15-11		332-70201-0	* CLAMP * ｸﾗﾝﾌﾟ	4	4	
15-12		3RS-70167-0	FUEL TANK ASSY 12L ﾌｭｴﾙﾀﾝｸｱｯｼ 12L (ﾄｰﾊﾂ)	1	1	
15-13		3RS-70020-0	* FUEL TANK CAP ASSY * ﾌｭｴﾙﾀﾝｸｷｬｯﾌﾟｱｯｼ	1	1	
15-13a		3RS-70021-0	** TANK FILLER CAP GASKET ** ﾀﾝｸﾌｨﾗｷｬｯﾌﾟｶﾞｽｹｯﾄ	1	1	
15-14		3E0-70270-0	* QUICK-CONNECTOR (MALE) * ｸｲｯｸｺﾈｸﾀ (ﾀﾝｸﾒｰﾙ)	1	1	
15-15		3B2-70155-1	* PICK-UP ELBOW ASSY (12L) * ﾋﾟｯｸｱｯﾌﾟｴﾙﾎﾞｱｯｼ (12L)	1	1	
15-16		3C7-70199-0	** O-RING ** Oﾘﾝｸﾞ	1	1	
15-17		3C7-70113-0	** FILTER ** ﾌｨﾙﾀ	1	1	

Fig. 16 **COMPONENT PARTS OF REMOTE CONTROL**
リモコンボックス構成部品

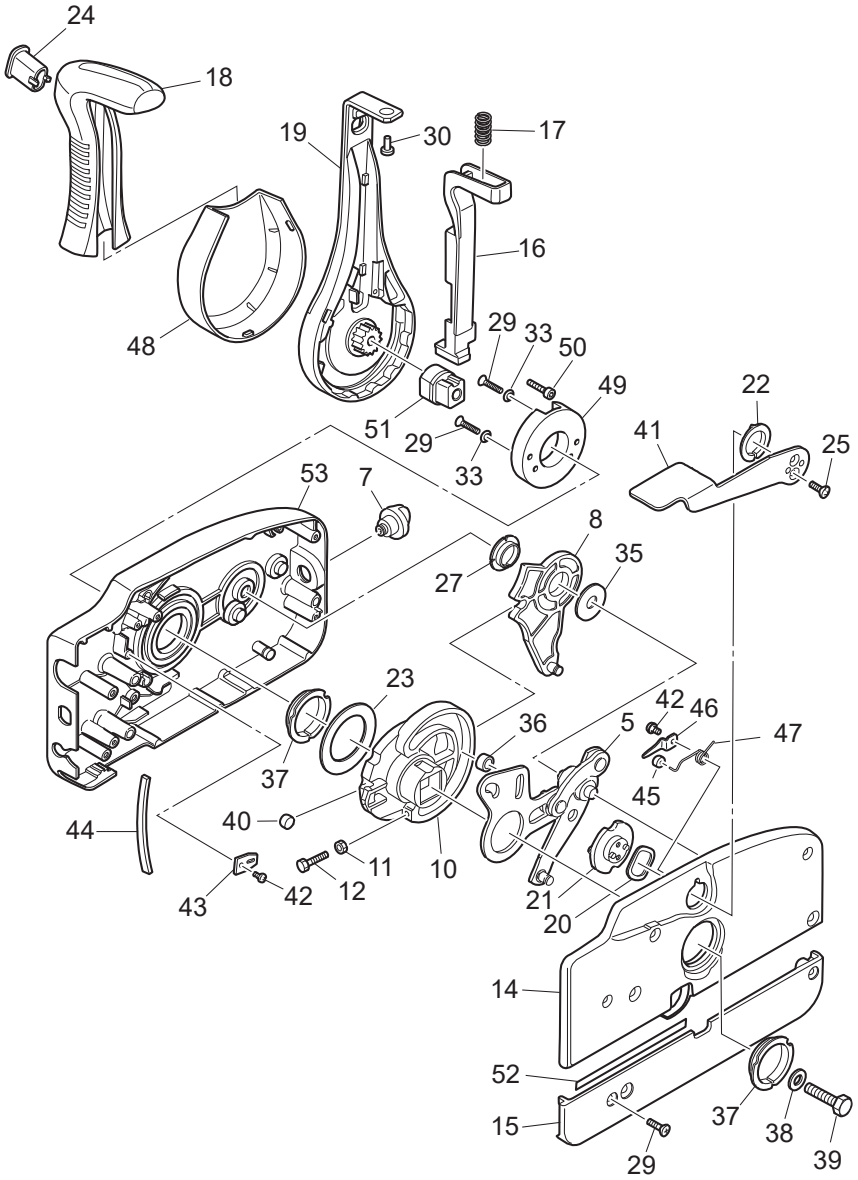

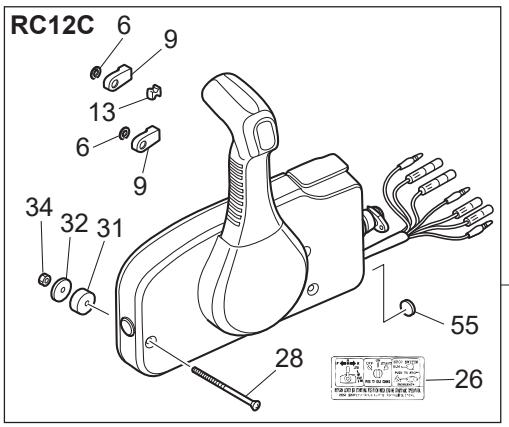

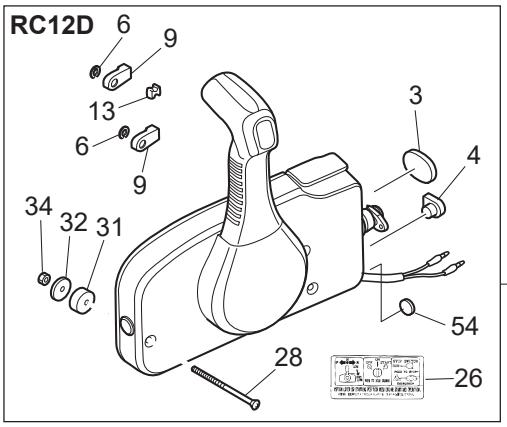

Ref.No. 見出番号	Part No. 部品番号	Description 部　品　名	Q'ty/個数		Remarks 備　　考
			M8B	M9.8B	
16-1	3U2B84350-1	REMOTE CONTROL HEAD ASSY (RC12C) ﾘﾓｰﾄｺﾝﾄﾛｰﾙﾍｯﾄﾞｱｯｼ (RC12C)		1	
16-2	3U2B84360-1	REMOTE CONTROL HEAD ASSY (RC12D) ﾘﾓｰﾄｺﾝﾄﾛｰﾙﾍｯﾄﾞｱｯｼ (RC12D)	1	1	
16-3	3U2-84416-0	* GROMMET * ｸﾞﾛﾒｯﾄ	1	1	RC12D
16-4	353-84321-0	* GROMMET * ｸﾞﾛﾒｯﾄ	1	1	RC12D
16-5	3A3-84365-1	* THROTTLE ARM * ｽﾛｯﾄﾙｱｰﾑ	1	1	
16-6	945303-0600	* E-RING d=6 * Eﾘﾝｸﾞ d=6	2	2	
16-7	3U2-84414-0	* GROMMET * ｸﾞﾛﾒｯﾄ	1	1	
16-8	3A3-84381-0	* SHIFT GEAR ASSY * ｼﾌﾄｷﾞﾔｱｯｼ	1	1	
16-9	3A3-83314-2	* CABLE TERMINAL * ｹｰﾌﾞﾙﾀｰﾐﾅﾙ	2	2	
16-10	3A3-84364-2	* DRIVE GEAR * ﾄﾞﾗｲﾌﾞｷﾞﾔ	1	1	
16-11	930103-0500	* NUT * ﾅｯﾄ	1	1	
16-12	910103-0525	* BOLT * ﾎﾞﾙﾄ	1	1	
16-13	3A3-84376-0	* GROMMET * ｸﾞﾛﾒｯﾄ	1	1	
16-14	3U2B84441-0	* REAR HOUSING * ﾘﾔﾊｳｼﾞﾝｸﾞ	1	1	
16-15	3U2B84366-0	* REAR PANEL * ﾘﾔﾊﾟﾈﾙ	1	1	
16-16	3U2-84401-0	* NEUTRAL LOCK ARM * ﾆｭｰﾄﾗﾙﾛｯｸｱｰﾑ	1	1	
16-17	3A3-84403-0	* NEUTRAL LOCK SPRING * ﾆｭｰﾄﾗﾙﾛｯｸｽﾌﾟﾘﾝｸﾞ	1	1	
16-18	3U2-84404-0	* GRIP * ｸﾞﾘｯﾌﾟ	1	1	
16-19	3U2-84343-0	* CONTROL LEVER * ｺﾝﾄﾛｰﾙﾚﾊﾞｰ	1	1	
16-20	3A3-84368-0	* WAVE WASHER * ｳｪｰﾌﾞﾜｯｼｬ	1	1	
16-21	3A3-84391-0	* FREE THROTTLE DRUM * ﾌﾘｰｽﾛｯﾄﾙﾄﾞﾗﾑ	1	1	
16-22	3A3-84435-0	* BUSHING * ﾌﾞｯｼﾝｸﾞ D	1	1	
16-23	3A3-84422-0	* THRUST PLATE * ｽﾗｽﾄﾌﾟﾚｰﾄ	1	1	
16-24	3U2-84452-0	* TILT SWITCH PLUG * ﾁﾙﾄｽｲｯﾁﾌﾟﾗｸﾞ	1	1	
16-25	921603-0512	* SCREW * ｽｸﾘｭ	2	2	
16-26	3U2-84339-1	* INSTRUCTION DECAL * ｲﾝｽﾄﾗｸｼｮﾝﾃﾞｶｰﾙ	1	1	
16-27	3A3-84432-0	* BUSHING * ﾌﾞｯｼﾝｸﾞ B	1	1	
16-28	3U2-84375-0	* SCREW * ｽｸﾘｭ	3	3	
16-29	3VK-84375-0	* SCREW * ｽｸﾘｭ	7	7	

Fig. 16 **COMPONENT PARTS OF REMOTE CONTROL**
リモコンボックス構成部品

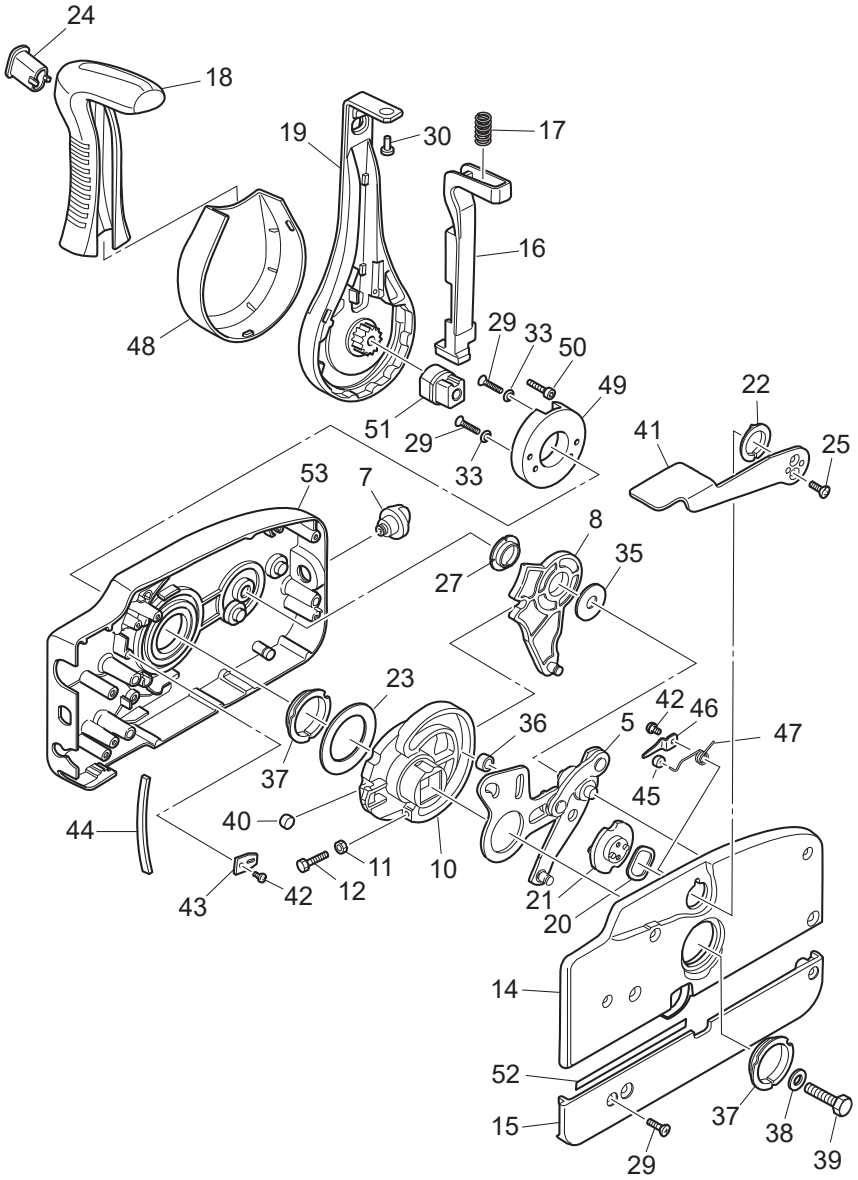

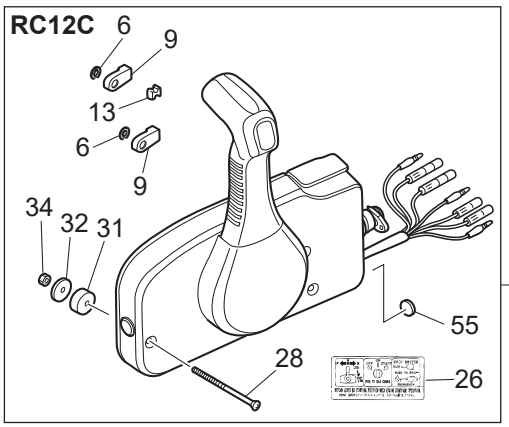

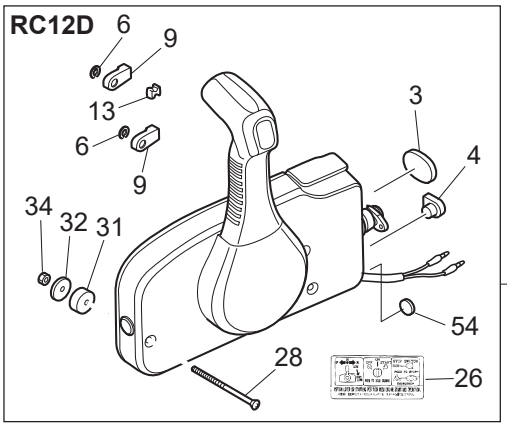

Ref.No. 見出番号	Part No. 部品番号	Description 部　品　名	Q'ty/個数 M8B	Q'ty/個数 M9.8B	Remarks 備　考
16-30	3VL-84375-0	* SCREW * ｽｸﾘｭ	1	1	
16-31	3A3-84374-0	* SPACER * ｽﾍﾟｰｻ	3	3	
16-32	353-84371-0	* WASHER * ﾜｯｼｬ ﾘﾓｺﾝﾎﾞｯｸｽ	3	3	
16-33	3U2-84371-0	* WASHER * ﾜｯｼｬ	2	2	
16-34	930103-0600	* NUT * ﾅｯﾄ	3	3	
16-35	3A3-84383-0	* WASHER * ﾜｯｼｬ	1	1	
16-36	3A3-84421-0	* ROLLER * ﾛｰﾗ	1	1	
16-37	3U2-84431-0	* BUSHING * ﾌﾞｯｼﾝｸﾞ	2	2	
16-38	940103-0800	* WASHER * ﾜｯｼｬ	1	1	
16-39	3U2-84442-0	* BOLT * ﾎﾞﾙﾄ	1	1	
16-40	353-84388-0	* DETENT ROLLER * ﾃﾞﾃﾝﾄﾛｰﾗ	1	1	
16-41	3U2B84312-0	* FREE THROTTLE LEVER * ﾌﾘｰｽﾛｯﾄﾙﾚﾊﾞｰ	1	1	
16-42	921503-0406	* SCREW * ｽｸﾘｭ	3	3	
16-43	3A3-84423-0	* DETENT RETAINER * ﾃﾞﾃﾝﾄﾘﾃｰﾅ	1	1	
16-44	3A3-84307-0	* DETENT SPRING * ﾃﾞﾃﾝﾄｽﾌﾟﾘﾝｸﾞ	6	6	
16-45	3A3-84424-0	* FREE THROTTLE ROLLER * ﾌﾘｰｽﾛｯﾄﾙﾛｰﾗ	1	1	
16-46	3A3-84426-0	* ROLLER RETAINER * ﾛｰﾗﾘﾃｰﾅ	1	1	
16-47	3A3-84425-0	* FREE THROTTLE SPRING * ﾌﾘｰｽﾛｯﾄﾙｽﾌﾟﾘﾝｸﾞ	1	1	
16-48	3VK-63107-0	* COVER * ｶﾊﾞｰ	1	1	
16-49	3U2-63506-0	* HOLDER * ﾎﾙﾀﾞ	1	1	
16-50	3U2-84917-0	* BOLT * ﾎﾞﾙﾄ	1	1	
16-51	3U2-77367-0	* JOINT * ｼﾞｮｲﾝﾄ	1	1	
16-52	3U2-72187-0	* CAUTION DECAL (SIGP) * ｺｰｼｮﾝﾃﾞｶｰﾙ (SIGP)	1	1	
16-53	3U2B84440-0	* FRONT HOUSING * ﾌﾛﾝﾄﾊｳｼﾞﾝｸﾞ	1	1	
16-54	369-84418-0	* GROMMET * ｸﾞﾛﾒｯﾄ E	1	1	RC12D
16-55	361-84415-0	* GROMMET * ｸﾞﾛﾒｯﾄ B		1	RC12C

Fig. 17 COMPONENT PARTS OF REMOTE CONTROL (ELECTRIC PARTS)
リモコンボックス構成部品（電装品関係）

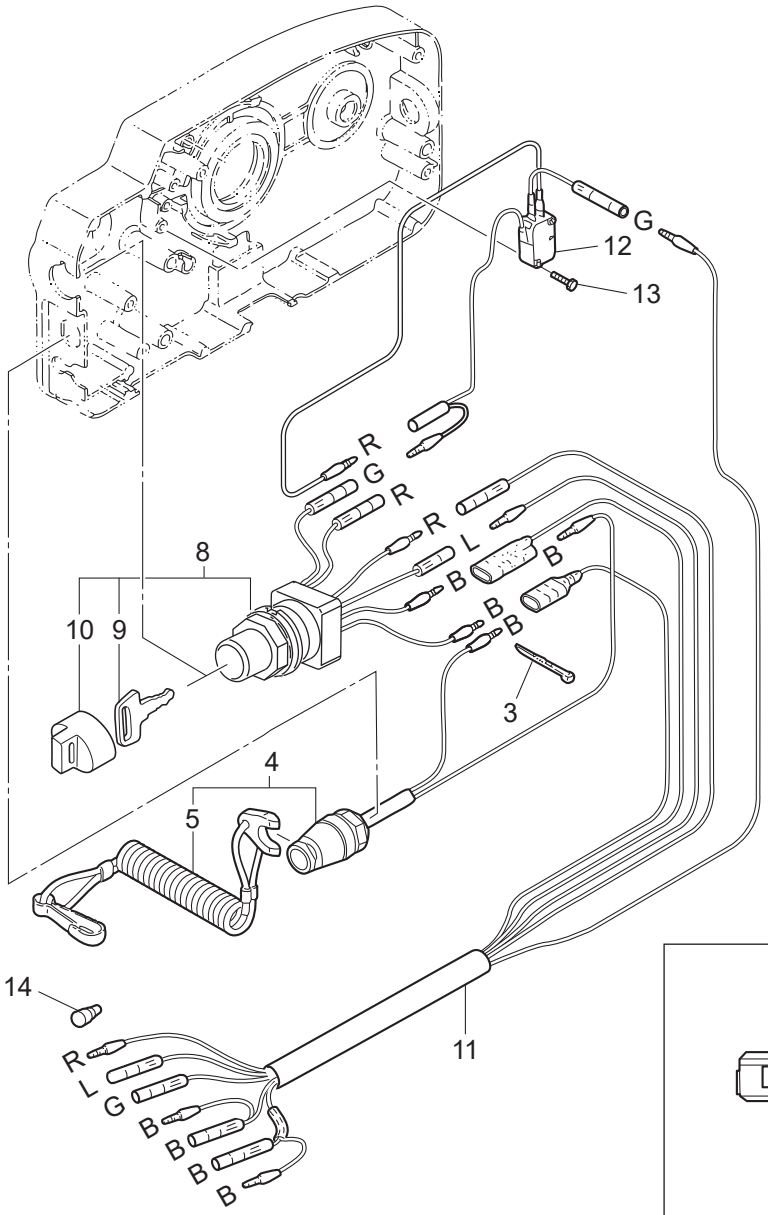

Cord Colors

B	:	Black
Br	:	Brown
G	:	Green
L	:	Blue
Lg	:	Light green
P	:	Pink
R	:	Red
Sb	:	Sky blue
W	:	White
Y	:	Yellow

(Note) Slash(/)shows stripe color of cord.

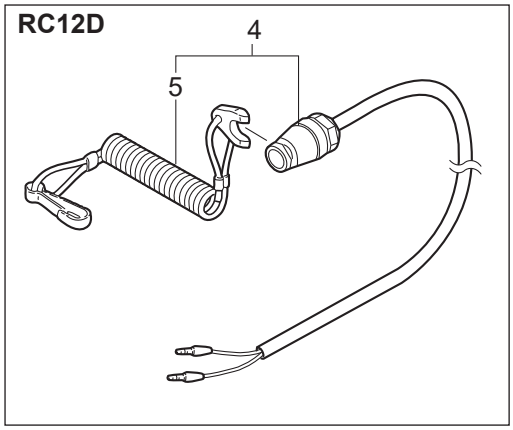

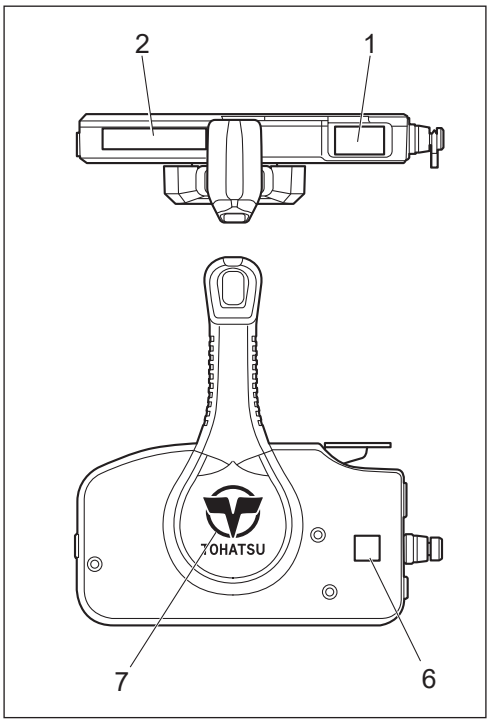

Ref.No. 見出番号		Part No. 部品番号	Description 部　品　名	Q'ty/個数 M8B	 M9.8B	Remarks 備　　考
17-1		3U2-84331-0	DECAL (LEVER) ﾃﾞｶｰﾙ (ﾚﾊﾞｰ)	1	1	
17-2		3U2-84336-1	SHIFT POSITION DECAL ｼﾌﾄﾎﾟｼﾞｼｮﾝﾃﾞｶｰﾙ	1	1	
17-3		3U2-84398-0	BAND ﾊﾞﾝﾄﾞ	3	3	
17-4		3A3-06830-0	STOP SWITCH ASSY ｽﾄｯﾌﾟｽｲｯﾁｱｯｼ	1	1	
17-5		31H-06848-0	* STOP SWITCH LANYARD ASSY * ｽﾄｯﾌﾟｽｲｯﾁﾗﾝﾔｰﾄﾞｱｯｼ	1	1	
17-6		3U2-72200-0	STOP SWITCH DECAL ｽﾄｯﾌﾟｽｲｯﾁﾃﾞｶｰﾙ	2	2	
17-7		3U2-84334-0	REMOTE CONTROL LOGO DECAL ﾘﾓｰﾄｺﾝﾄﾛｰﾙﾛｺﾞﾃﾞｶｰﾙ	1	1	
17-8		3GF-76020-0	MAIN SWITCH ASSY ﾒｲﾝｽｲｯﾁｱｯｼ		1	RC12C
17-9	1	3GF-76217-0	* MAIN SWITCH KEY * ﾒｲﾝｽｲｯﾁｷｰ No.943		A	
17-9	2	3GF-76218-0	* MAIN SWITCH KEY * ﾒｲﾝｽｲｯﾁｷｰ No.944		A	
17-9	3	3GF-76219-0	* MAIN SWITCH KEY * ﾒｲﾝｽｲｯﾁｷｰ No.945		A	
17-10		3GF-76205-0	* MAIN SWITCH KEY COVERING CAP * ﾒｲﾝｽｲｯﾁｷｰｶﾊﾞｰﾘﾝｸﾞｷｬｯﾌﾟ		1	
17-11		361-76110-1	CORD ASSY ｺｰﾄﾞｱｯｼ		1	RC12C
17-12		3A3-76086-1	NEUTRAL SWITCH (REMOTE CONT) ﾆｭｰﾄﾗﾙｽｲｯﾁ (ﾘﾓｰﾄｺﾝﾄﾛｰﾙ)		1	RC12C
17-13		921503-5316	SCREW ｽｸﾘｭ		2	RC12C
17-14		3A3-76037-0	CABLE TERMINAL PLUG ｹｰﾌﾞﾙﾀｰﾐﾅﾙ ﾌﾟﾗｸﾞ		1	RC12C

Fig. 18 OPTIONAL PARTS (ACCESSORIES)
オプショナルパーツ（アクセサリ）

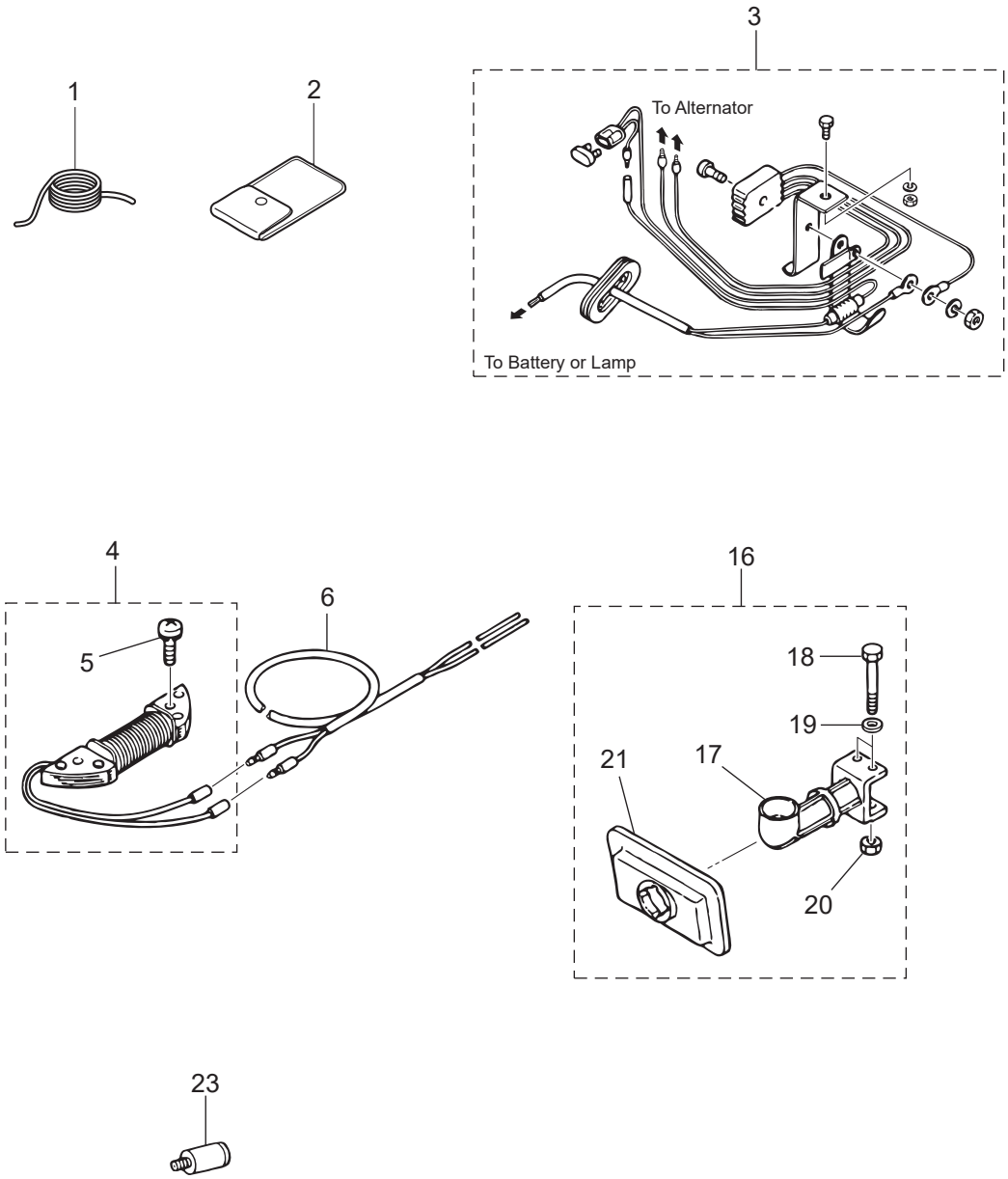

Ref.No. 見出番号		Part No. 部品番号	Description 部　品　名	Q'ty/個数 M8B	M9.8B	Remarks 備　　考
18-1		312-72201-0	SAFETY ROPE φ4-1000 ｾｰﾌﾃｨﾛｰﾌﾟ φ4-1000	1	1	
18-2		369-72100-1	TOOL KIT ﾂｰﾙｷｯﾄ	1	1	
18-3		346-76160-2	RECTIFIER KIT ﾚｸﾁﾌｧｲﾔｷｯﾄ	1	1	
18-4		3B2-06128-0	ALTERNATOR KIT ｵﾙﾀﾈｰﾀｷｯﾄ	1	1	
18-5		921521-6625	* SCREW * ｽｸﾘｭ	2	2	
18-6		369-76167-0	EXTENSION CORD (LIGHT) L=2000 ｴｸｽﾃﾝｼｮﾝｺｰﾄﾞ (ﾗｲﾄ) L=2000	1	1	
18-16		3B2B05180-0	VERTICAL STARTER KIT ﾊﾞｰﾁｶﾙｽﾀｰﾀｷｯﾄ	1	1	
18-17		3B2B05911-0	* VERTICAL STARTER GUIDE * ﾊﾞｰﾁｶﾙｽﾀｰﾀｶﾞｲﾄﾞ	1	1	
18-18		9101F4-0654	* BOLT * ﾎﾞﾙﾄ	2	2	
18-19		940103-0600	* WASHER * ﾜｯｼｬ	2	2	
18-20		930103-0600	* NUT * ﾅｯﾄ	2	2	
18-21		3B2-05912-0	* SEAL * ｼｰﾙ ﾗﾊﾞｰ ﾊﾞｰﾁｶﾙｽﾀｰﾄ	1	1	
18-23		336-60007-0	FLUSHING PLUG ﾌﾗｯｼﾝｸﾞﾌﾟﾗｸﾞ	1	1	

Fig. 19 ASSEMBLY・KIT PARTS
アッセンブリ・キットパーツ

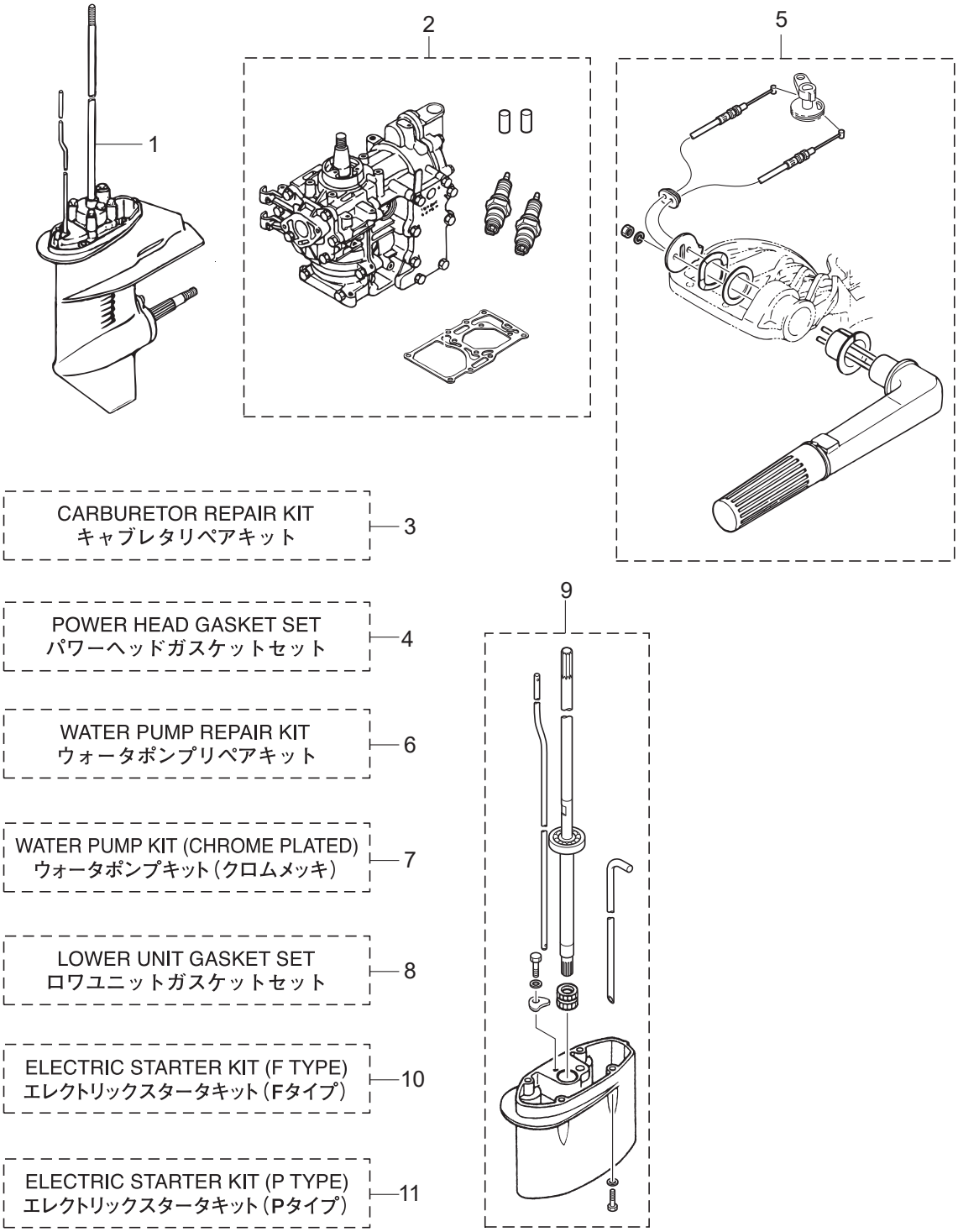

Ref.No. 見出番号		Part No. 部品番号	Description 部　品　名	Q'ty/個数 M8B	Q'ty/個数 M9.8B	Remarks 備　考
19-1	1	3B2Q87301-8	LOWER UNIT ASSY (S) ﾛﾜﾕﾆｯﾄｱｯｼﾞ (S)	1	1	for Transom "S"
19-1	2	3B2Q87302-8	LOWER UNIT ASSY (L) ﾛﾜﾕﾆｯﾄｱｯｼﾞ (L)	1	1	for Transom "L"
19-2	1	3B2B87090-B	ENGINE SHORT BLOCK KIT ｴﾝｼﾞﾝｼｮｰﾄﾌﾞﾛｯｸｷｯﾄ	1		
19-2	2	3K9B87090-A	ENGINE SHORT BLOCK KIT ｴﾝｼﾞﾝｼｮｰﾄﾌﾞﾛｯｸｷｯﾄ		1	
19-3	1	3B2-87122-0	CARBURETOR REPAIR KIT ｷｬﾌﾞﾚﾀﾘﾍﾟｱｷｯﾄ	1	1	
19-3	2	369-02011-0	* CARBURETOR GASKET * ｷｬﾌﾞﾚﾀｶﾞｽｹｯﾄ	1	1	
19-3	3	369-03222-0	* FLOAT CHAMBER O-RING * ﾌﾛｰﾄﾁｬﾝﾊﾞｰOﾘﾝｸﾞ	1	1	
19-3	4	369-03293-1	* GASKET * ｶﾞｽｹｯﾄ ﾄﾞﾚﾝｽｸﾘｭ	1	1	
19-3	5	922503-6414	* SCREW * ｽｸﾘｭ	4	4	
19-3	6	369-03231-0	* FLOAT * ﾌﾛｰﾄ	1	1	
19-3	7	346-03232-0	* FLOAT ARM PIN * ﾌﾛｰﾄｱｰﾑﾋﾟﾝ	1	1	
19-3	8	3R3-03239-0	* FLOAT VALVE ASSY * ﾌﾛｰﾄﾊﾞﾙﾌﾞｱｯｼﾞ	1	1	Valve Pin
19-3	9	344-03244-0	* CLIP * ｸﾘｯﾌﾟ	1	1	
19-3	10	921521-0408	* SCREW * ｽｸﾘｭ	1	1	
19-3	11	346-03256-0	* RUBBER CAP * ﾗﾊﾞｰｷｬｯﾌﾟ	1	1	
19-3	12	369-03303-0	* DIAPHRAGM A * ﾀﾞｲﾔﾌﾗﾑ A	1	1	
19-3	13	369-03306-0	* DIAPHRAGM B * ﾀﾞｲﾔﾌﾗﾑ B	1	1	
19-3	14	922553-6423	* SCREW * ｽｸﾘｭ	4	4	
19-3	15	369-03302-0	* PUMP COVER GASKET * ﾎﾟﾝﾌﾟｶﾊﾞｰｶﾞｽｹｯﾄ	1	1	
19-3	16	369-03307-0	* PUMP BODY GASKET * ﾎﾟﾝﾌﾟﾎﾞﾃﾞｨｶﾞｽｹｯﾄ	1	1	
19-3	17	369-03182-0	* CARBURETOR COVER GASKET * ｷｬﾌﾞﾚﾀｶﾊﾞｰｶﾞｽｹｯﾄ	1	1	
19-3	18	369-03183-0	* CARBURETOR COVER GASKET * ｷｬﾌﾞﾚﾀｶﾊﾞｰｶﾞｽｹｯﾄ	1	1	
19-3	19	369-03186-0	* SCREW * ｽｸﾘｭ	2	2	
19-4	1	3B2-87121-6	POWER HEAD GASKET SET ﾊﾟﾜｰﾍｯﾄﾞｶﾞｽｹｯﾄｾｯﾄ	1		
19-4	2	3K9-87121-6	POWER HEAD GASKET SET ﾊﾟﾜｰﾍｯﾄﾞｶﾞｽｹｯﾄｾｯﾄ		1	
19-4	3	3B2-01005-2	* CYLINDER HEAD GASKET * ｼﾘﾝﾀﾞｰﾍｯﾄﾞｶﾞｽｹｯﾄ	1	1	

Fig. 19 ASSEMBLY・KIT PARTS
アッセンブリ・キットパーツ

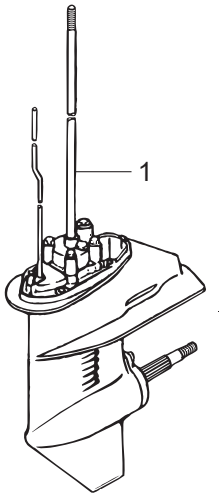

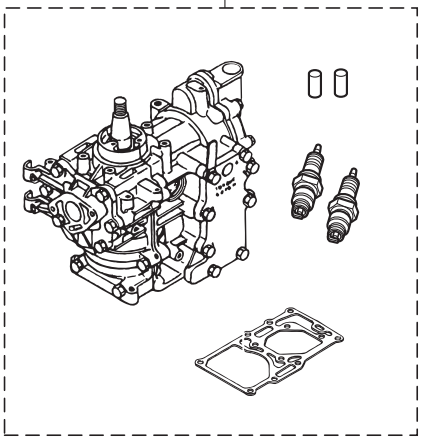

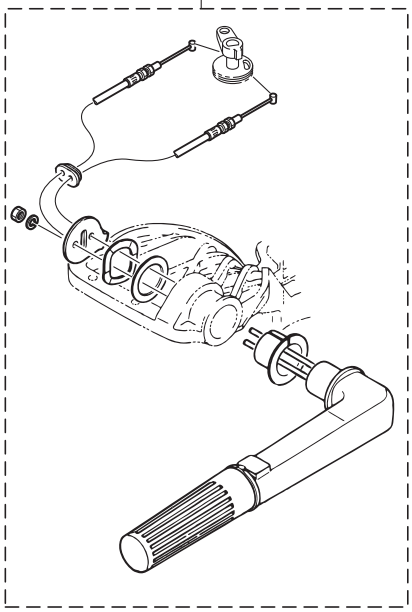

CARBURETOR REPAIR KIT
キャブレタリペアキット — 3

POWER HEAD GASKET SET
パワーヘッドガスケットセット — 4

WATER PUMP REPAIR KIT
ウォータポンプリペアキット — 6

WATER PUMP KIT (CHROME PLATED)
ウォータポンプキット（クロムメッキ） — 7

LOWER UNIT GASKET SET
ロワユニットガスケットセット — 8

ELECTRIC STARTER KIT (F TYPE)
エレクトリックスタータキット（Fタイプ） — 10

ELECTRIC STARTER KIT (P TYPE)
エレクトリックスタータキット（Pタイプ） — 11

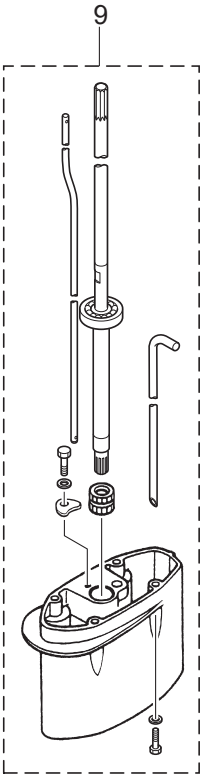

Ref.No. 見出番号		Part No. 部品番号	Description 部　品　名	Q'ty/個数 M8B	Q'ty/個数 M9.8B	Remarks 備　考
19-4	4	3B2-02305-2	* EXHAUST COVER GASKET * ｴｷｿﾞｰｽﾄｶﾊﾞｰｶﾞｽｹｯﾄ	2		
19-4	5	3K9-02305-2	* EXHAUST COVER GASKET * ｴｷｿﾞｰｽﾄｶﾊﾞｰｶﾞｽｹｯﾄ		2	
19-4	6	3B2-01214-2	* CRANKCASE HEAD GASKET * ｸﾗﾝｸｹｰｽﾍｯﾄﾞｶﾞｽｹｯﾄ	1	1	
19-4	7	3B2-01215-0	* OIL SEAL 12.1-28-5 * ｵｲﾙｼｰﾙ 12-28-5	2	2	Crankcase Head
19-4	8	3B2-00122-1	* OIL SEAL 20-40-7 * ｵｲﾙｼｰﾙ 20-40-7	1	1	Crankcase (Lower)
19-4	9	3B2-01303-3	* ENGINE BASEMENT GASKET * ｴﾝｼﾞﾝﾍﾞｰｽｶﾞｽｹｯﾄ	1	1	
19-4	10	101-00121-0	* OIL SEAL 20-35-7 * ｵｲﾙｼｰﾙ 20-35-7	1	1	Crankcase (Upper)
19-4	11	3B2-02104-1	* INTAKE MANIFOLD GASKET * ｲﾝﾃｰｸﾏﾆﾎｰﾙﾄﾞｶﾞｽｹｯﾄ	1	1	
19-4	12	3B2-02105-1	* INTAKE MANIFOLD GASKET * ｲﾝﾃｰｸﾏﾆﾎｰﾙﾄﾞｶﾞｽｹｯﾄ	1	1	
19-4	13	369-02011-0	* CARBURETOR GASKET * ｷｬﾌﾞﾚﾀｶﾞｽｹｯﾄ	1	1	
19-5	1	3B2Q63000-3	TILLER HANDLE KIT ﾃｨﾗﾊﾝﾄﾞﾙｷｯﾄ	1	1	
19-5	2	3B2Q63003-3	* TILLER HANDLE ASSY * ﾃｨﾗﾊﾝﾄﾞﾙｱｯｼ	1	1	
19-5	3	3B2-63621-0	* GROMMET 19.8-2 * ｸﾞﾛﾒｯﾄ ｽﾛｯﾄﾙﾜｲﾔ	1	1	
19-5	4	345-67117-0	* GROMMET 17-2.7 * ｸﾞﾛﾒｯﾄ 17-2.7	1	1	
19-5	5	353-67162-0	* GROMMET 41-14-3 * ｸﾞﾛﾒｯﾄ ﾊﾞｯﾃﾘｺｰﾄﾞ	1	1	
19-5	6	3B2-67187-0	* GROMMET 16-17.5 * ｸﾞﾛﾒｯﾄ	1	1	
19-6	1	3B2-87322-2	WATER PUMP REPAIR KIT ｳｫｰﾀﾎﾟﾝﾌﾟﾘﾍﾟｱｷｯﾄ	1	1	
19-6	2	3B2-65021-1	* WATER PUMP IMPELLER * ｳｫｰﾀﾎﾟﾝﾌﾟｲﾝﾍﾟﾗ	1	1	
19-6	3	3B2-65022-0	* KEY φ3-11 * ｷｰ ﾎﾟﾝﾌﾟｲﾝﾍﾟﾗ φ3-11	1	1	
19-6	4	3B2-65011-0	* PUMP CASE LINER * ﾎﾟﾝﾌﾟｹｰｽﾗｲﾅ	1	1	
19-6	5	3B2-65025-0	* WATER PUMP GUIDE PLATE * ｳｫｰﾀﾎﾟﾝﾌﾟｶﾞｲﾄﾞﾌﾟﾚｰﾄ	1	1	
19-6	6	3B2-65018-2	* PUMP CASE GASKET * ﾎﾟﾝﾌﾟｹｰｽｶﾞｽｹｯﾄ	1	1	
19-6	7	3B2-65029-2	* GUIDE PLATE GASKET * ｶﾞｲﾄﾞﾌﾟﾚｰﾄｶﾞｽｹｯﾄ	1	1	
19-6	8	9161E3-0650	* BOLT * ﾎﾞﾙﾄ	4	4	
19-6	9	940103-0600	* WASHER * ﾜｯｼｬ	4	4	
19-6	10	3B2-65020-1	* PUMP CASE GASKET (LOWER) * ﾎﾟﾝﾌﾟｹｰｽｶﾞｽｹｯﾄ (ﾛﾜ)	1	1	

Fig. 19 ASSEMBLY・KIT PARTS
アッセンブリ・キットパーツ

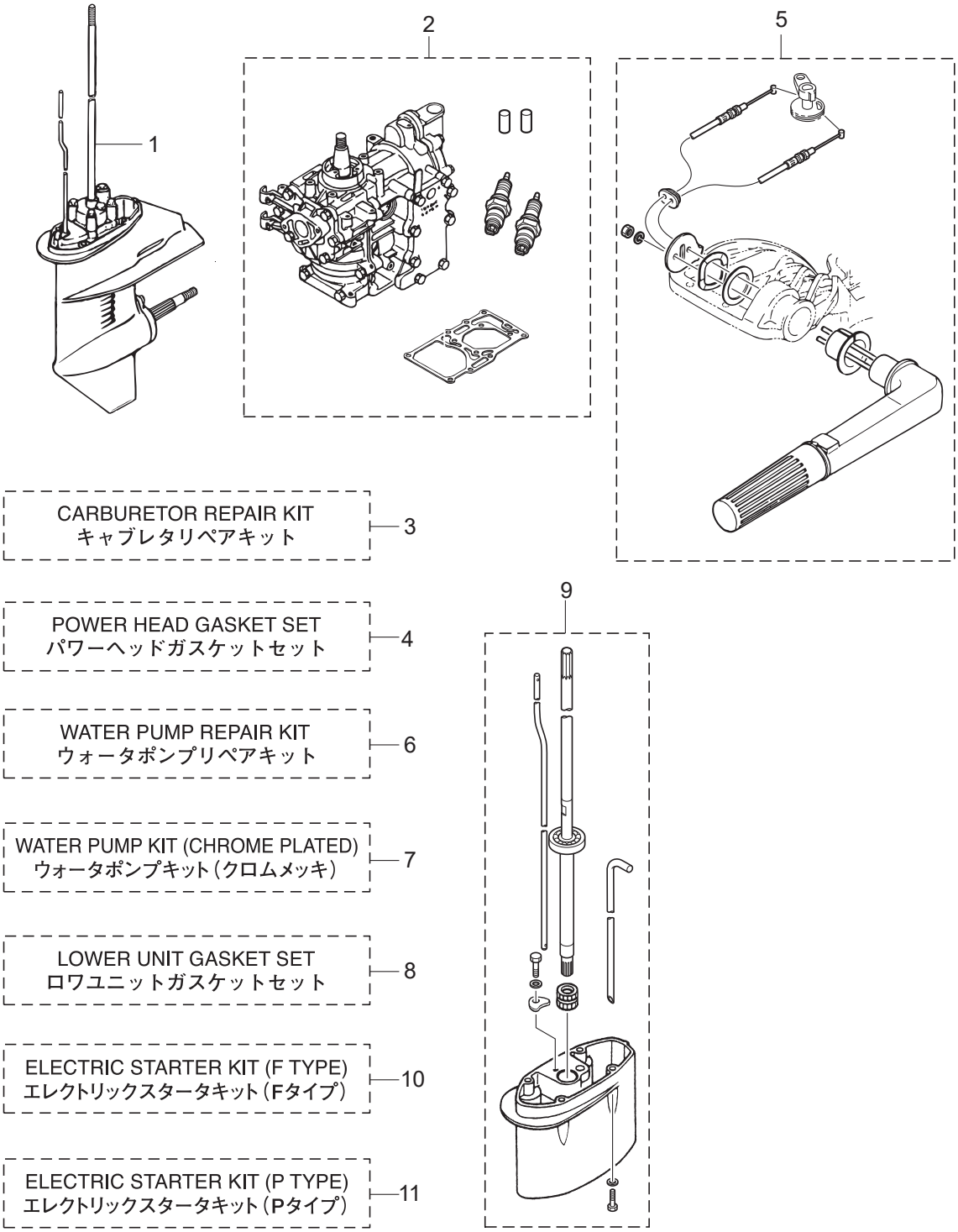

Ref.No. 見出番号		Part No. 部品番号	Description 部　品　名	Q'ty/個数 M8B	Q'ty/個数 M9.8B	Remarks 備　考
19-7	1	3B2-65231-2	WATER PUMP KIT (CHROME PLATED) ｳｫｰﾀﾎﾟﾝﾌﾟｷｯﾄ (ｸﾛﾑﾒｯｷ)	1	1	
19-7	2	3B2-65021-1	* WATER PUMP IMPELLER * ｳｫｰﾀﾎﾟﾝﾌﾟｲﾝﾍﾟﾗ	1	1	
19-7	3	3B2-65238-0	* PUMP CASE LINER * ﾎﾟﾝﾌﾟｹｰｽﾗｲﾅ ｸﾛﾑﾒｯｷ	1	1	Chrome Plated
19-7	4	3B2-65239-0	* WATER PUMP GUIDE PLATE * ｳｫｰﾀﾎﾟﾝﾌﾟｶﾞｲﾄﾞﾌﾟﾚｰﾄ ｸﾛﾑﾒｯｷ	1	1	Chrome Plated
19-7	5	3B2-65018-2	* PUMP CASE GASKET * ﾎﾟﾝﾌﾟｹｰｽｶﾞｽｹｯﾄ	1	1	
19-7	6	3B2-65029-2	* GUIDE PLATE GASKET * ｶﾞｲﾄﾞﾌﾟﾚｰﾄｶﾞｽｹｯﾄ	1	1	
19-8	1	3B2-87321-5	LOWER UNIT GASKET SET ﾛｱﾕﾆｯﾄｶﾞｽｹｯﾄｾｯﾄ	1	1	
19-8	2	3B2-61012-2	* DRIVE SHAFT HOUSING GASKET * ﾄﾞﾗｲﾌﾞｼｬﾌﾄﾊｳｼﾞﾝｸﾞｶﾞｽｹｯﾄ	1	1	
19-8	3	332-60006-1	* GASKET 8.1-15-1 * ｶﾞｽｹｯﾄ	3	3	
19-8	4	345-65015-0	* O-RING 3.2-47 * Oﾘﾝｸﾞ 3.2-47	1	1	Propeller Shaft Housing
19-8	5	369-60111-0	* OIL SEAL 15-28-10 * ｵｲﾙｼｰﾙ 15-28-10	1	1	Propeller Shaft
19-8	6	3B2-02312-2	* EXHAUST PIPE GASKET * ｴｷｿﾞｰｽﾄﾊﾟｲﾌﾟｶﾞｽｹｯﾄ	1	1	
19-8	7	3B2-65018-2	* PUMP CASE GASKET * ﾎﾟﾝﾌﾟｹｰｽｶﾞｽｹｯﾄ	1	1	
19-8	8	3B2-65029-2	* GUIDE PLATE GASKET * ｶﾞｲﾄﾞﾌﾟﾚｰﾄｶﾞｽｹｯﾄ	1	1	
19-8	9	3B2-65020-1	* PUMP CASE GASKET (LOWER) * ﾎﾟﾝﾌﾟｹｰｽｶﾞｽｹｯﾄ (ﾛｱ)	1	1	
19-8	10	309-60111-0	* OIL SEAL 12-24-8 * ｵｲﾙｼｰﾙ 12-24-8	1	1	
19-8	11	369-66021-1	* O-RING 2.5-4.9 * Oﾘﾝｸﾞ A 2.5-4.9	2	2	Cam Rod
19-8	12	332-66032-0	* O-RING 2.4-15.4 * Oﾘﾝｸﾞ 2.4-15.4	1	1	Cam Rod Bushing
19-9	1	3B2Q87314-3	EXTENSION HOUSING KIT (UL) ｴｸｽﾃﾝｼｮﾝﾊｳｼﾞﾝｸﾞｷｯﾄ (UL)	1	1	for Transom "L"⇒"UL"
19-9	2	3B2Q61110-2	* EXTENSION HOUSING * ｴｸｽﾃﾝｼｮﾝﾊｳｼﾞﾝｸﾞ	1	1	
19-9	3	9101E3-5635	* BOLT * ﾎﾞﾙﾄ	4	4	
19-9	4	3B2-60003-1	* DRIVE SHAFT BUSHING (UL) * ﾄﾞﾗｲﾌﾞｼｬﾌﾄﾌﾞｯｼﾝｸﾞ (UL)	1	1	
19-9	5	3V1-64332-0	* STOPPER * ｽﾄｯﾊﾟ ﾌﾞｯｼﾝｸﾞ	1	1	
19-9	6	9101E3-5612	* BOLT * ﾎﾞﾙﾄ	2	2	
19-9	7	3B2-64309-1	* DRIVE SHAFT ASSY (UL) * ﾄﾞﾗｲﾌﾞｼｬﾌﾄｱｯｼ (UL)	1	1	
19-9	8	3B2-65120-0	* WATER PIPE (UL) * ｳｫｰﾀﾊﾟｲﾌﾟ (UL)	1	1	
19-9	9	3B2-66014-0	* CAM ROD (UL) * ｶﾑﾛｯﾄﾞ (UL)	1	1	

Fig. 19 ASSEMBLY・KIT PARTS
アッセンブリ・キットパーツ

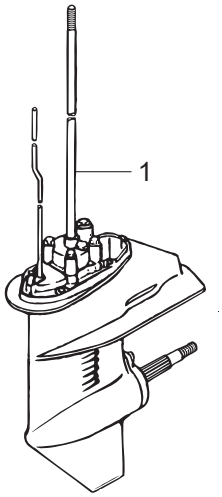

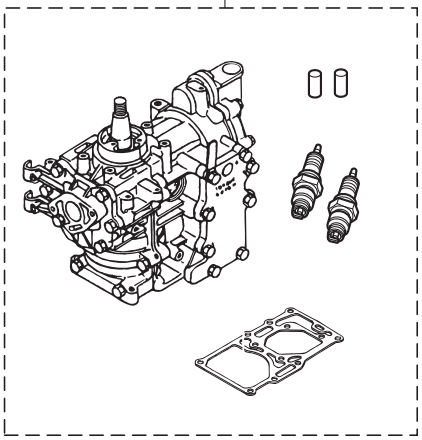

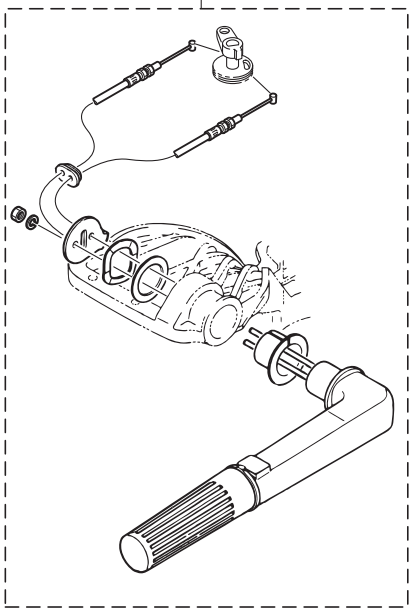

CARBURETOR REPAIR KIT
キャブレタリペアキット — 3

POWER HEAD GASKET SET
パワーヘッドガスケットセット — 4

WATER PUMP REPAIR KIT
ウォータポンプリペアキット — 6

WATER PUMP KIT (CHROME PLATED)
ウォータポンプキット（クロムメッキ） — 7

LOWER UNIT GASKET SET
ロワユニットガスケットセット — 8

ELECTRIC STARTER KIT (F TYPE)
エレクトリックスタータキット（Fタイプ） — 10

ELECTRIC STARTER KIT (P TYPE)
エレクトリックスタータキット（Pタイプ） — 11

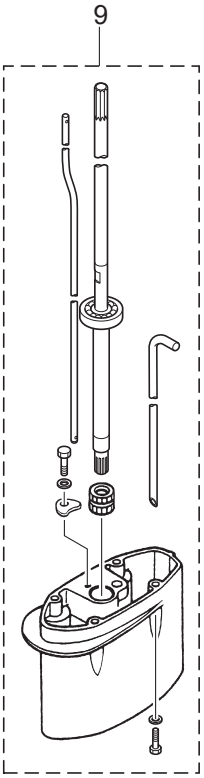

Ref.No. 見出番号		Part No. 部品番号	Description 部　品　名	Q'ty/個数 M8B	Q'ty/個数 M9.8B	Remarks 備　考
19-10	1	3B2-76300-4	ELECTRIC STARTER KIT (F) ｴﾚｸﾄﾘｯｸｽﾀｰﾀｷｯﾄ (Fﾀｲﾌﾟ)	1	1	for MF⇒EF Type
19-10	2	3B2-06194-1	* FLYWHEEL ASSY W/GEAR * ﾌﾗｲﾎｲｰﾙｱｯｼ W/ｷﾞﾔ	1	1	
19-10	3	3B2-06123-1	* ALTERNATOR ASSY (80W) * ｵﾙﾀﾈｰﾀｱｯｼ (80W)	1	1	
19-10	4	350-76010-0	* STARTER MOTOR ASSY * ｽﾀｰﾀﾓｰﾀｱｯｼ	1	1	
19-10	5	916103-0830	* BOLT * ﾎﾞﾙﾄ	2	2	
19-10	6	941303-0800	* SPRING WASHER * ｽﾌﾟﾘﾝｸﾞﾜｯｼｬ	2	2	
19-10	7	350-76011-0	* STARTER MOTOR BRACKET * ｽﾀｰﾀﾓｰﾀﾌﾞﾗｹｯﾄ	1	1	
19-10	8	910103-5825	* BOLT * ﾎﾞﾙﾄ	2	2	
19-10	9	346-76040-0	* STARTER SOLENOID * ｽﾀｰﾀｿﾚﾉｲﾄﾞ	1	1	
19-10	10	910103-6620	* BOLT * ﾎﾞﾙﾄ	1	1	
19-10	11	930103-0600	* NUT * ﾅｯﾄ	1	1	
19-10	12	398-76080-1	* NEUTRAL SWITCH * ﾆｭｰﾄﾗﾙｽｲｯﾁ	1	1	
19-10	13	398-76083-0	* NEUTRAL SWITCH ACTUATOR * ﾆｭｰﾄﾗﾙｽｲｯﾁｱｸﾁｴｰﾀ	1	1	
19-10	14	3B7-63731-0	* WASHER 12.5-24-1 * ﾜｯｼｬ 12.5-24-1	1	1	
19-10	15	3B2-76060-0	* RECTIFIER COMPLETE * ﾚｸﾁﾌｧｲﾔｺﾝﾌﾟﾘｰﾄ	1	1	
19-10	16	921503-0525	* SCREW * ｽｸﾘｭ	1	1	
19-10	17	941303-0500	* SPRING WASHER * ｽﾌﾟﾘﾝｸﾞﾜｯｼｬ	1	1	
19-10	18	930103-0500	* NUT * ﾅｯﾄ	1	1	
19-10	19	398-06972-1	* CLAMP 6.5-67P * ｸﾗﾝﾌﾟ	1	1	
19-10	20	3PR-06972-0	* CLAMP 6.5-47.5P * ｸﾗﾝﾌﾟ 6.5-47.5P	1	1	
19-10	21	910103-5610	* BOLT * ﾎﾞﾙﾄ	1	1	
19-10	22	3B2-76120-1	* BATTERY CABLE L=2000 * ﾊﾞｯﾃﾘｹｰﾌﾞﾙ L=2000	1	1	
19-10	23	3B2-76062-0	* FUSE WIRE ASSY L=355 * ﾋｭｰｽﾞﾜｲﾔｱｯｼ L=355	1	1	
19-10	24	3B2-76147-2	* STARTER CABLE L=200 * ｽﾀｰﾀｹｰﾌﾞﾙ L=200	1	1	
19-10	25	3A3-76145-0	* TERMINAL CAP 8-13-28 * ﾀｰﾐﾅﾙｷｬｯﾌﾟ ｽﾀｰﾀ	2	2	
19-10	26	3AA-76145-0	* TERMINAL CAP 13-13-28 * ﾀｰﾐﾅﾙｷｬｯﾌﾟ	1	1	
19-10	27	345-06917-1	* CLAMP 9-20U * ｸﾗﾝﾌﾟ 9-20U	1	1	
19-10	28	3B2-76026-1	* MAIN SWITCH ASSY * ﾒｲﾝｽｲｯﾁｱｯｼ	1	1	

Fig. 19 ASSEMBLY・KIT PARTS
アッセンブリ・キットパーツ

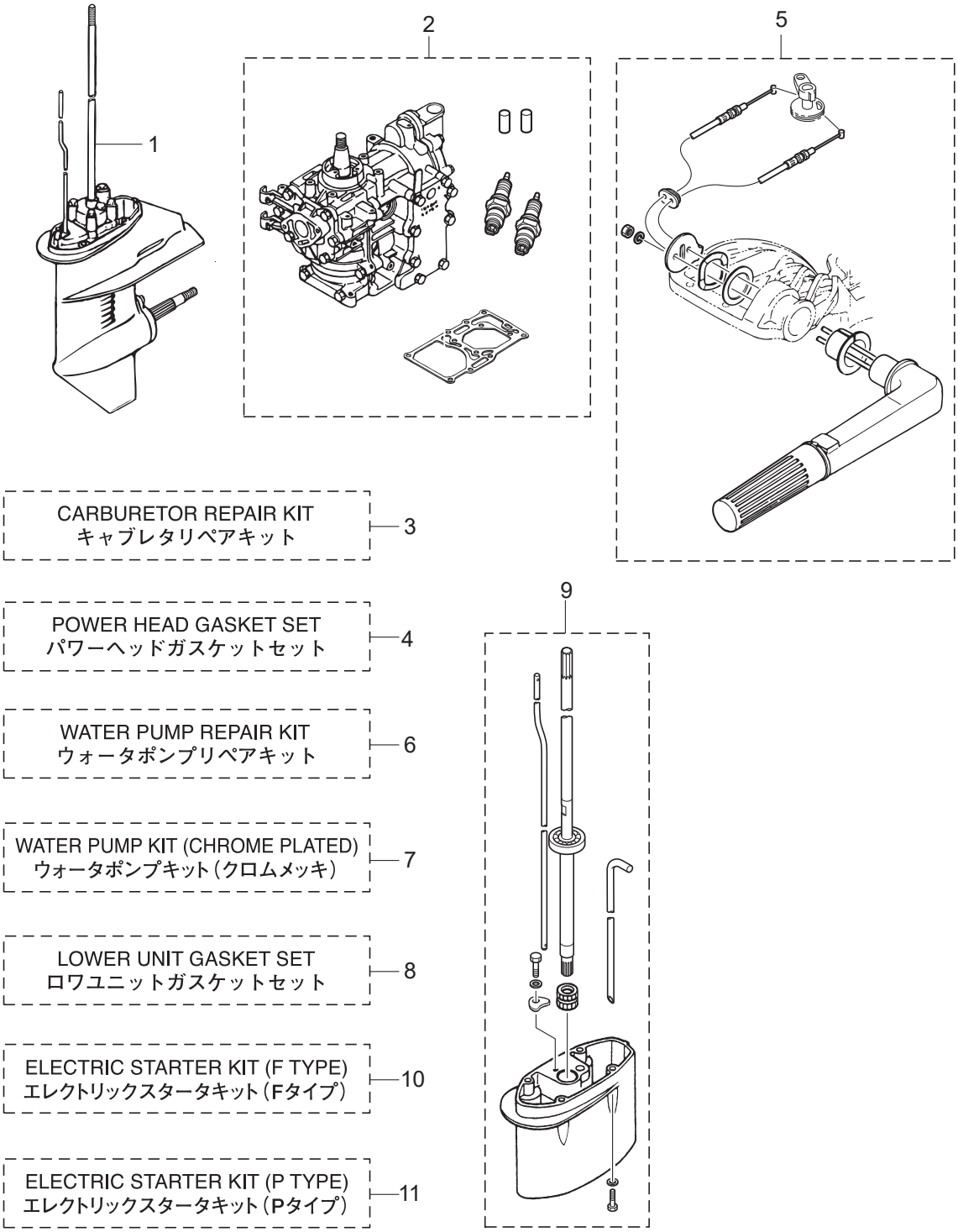

Ref.No. 見出番号		Part No. 部品番号	Description 部　品　名	Q'ty/個数 M8B	Q'ty/個数 M9.8B	Remarks 備　考
19-11	1	3B2-76100-3	ELECTRIC STARTER KIT (P) ｴﾚｸﾄﾘｯｸｽﾀｰﾀｷｯﾄ (Pﾀｲﾌﾟ)	1		for MF⇒EP Type
19-11	2	3K9-76100-1	ELECTRIC STARTER KIT (P) ｴﾚｸﾄﾘｯｸｽﾀｰﾀｷｯﾄ (Pﾀｲﾌﾟ)		1	for MF⇒EP Type
19-11	3	3B2-06194-1	* FLYWHEEL ASSY W/GEAR * ﾌﾗｲﾎｲｰﾙｱｯｼ W/ｷﾞﾔ	1	1	
19-11	4	3B2-06123-1	* ALTERNATOR ASSY (80W) * ｵﾙﾀﾈｰﾀｱｯｼ (80W)	1	1	
19-11	5	31H-76010-0	* STARTER MOTOR ASSY * ｽﾀｰﾀﾓｰﾀｱｯｼ	1	1	
19-11	6	916103-0830	* BOLT * ﾎﾞﾙﾄ	2	2	
19-11	7	941303-0800	* SPRING WASHER * ｽﾌﾟﾘﾝｸﾞﾜｯｼｬ	4	4	
19-11	8	350-76011-0	* STARTER MOTOR BRACKET * ｽﾀｰﾀﾓｰﾀﾌﾞﾗｹｯﾄ	1	1	
19-11	9	910103-5825	* BOLT * ﾎﾞﾙﾄ	2	2	
19-11	10	346-76040-0	* STARTER SOLENOID * ｽﾀｰﾀｿﾚﾉｲﾄﾞ	1	1	
19-11	11	910103-6620	* BOLT * ﾎﾞﾙﾄ	1	1	
19-11	12	930103-0600	* NUT * ﾅｯﾄ	1	1	
19-11	13	3B2-76060-0	* RECTIFIER COMPLETE * ﾚｸﾁﾌｧｲﾔｺﾝﾌﾟﾘｰﾄ	1	1	
19-11	14	921503-0525	* SCREW * ｽｸﾘｭ	1	1	
19-11	15	941303-0500	* SPRING WASHER * ｽﾌﾟﾘﾝｸﾞﾜｯｼｬ	1	1	
19-11	16	930103-0500	* NUT * ﾅｯﾄ	1	1	
19-11	17	3B2-76120-1	* BATTERY CABLE L=2000 * ﾊﾞｯﾃﾘｹｰﾌﾞﾙ L=2000	1	1	
19-11	18	3B2-76062-0	* FUSE WIRE ASSY L=355 * ﾋｭｰｽﾞﾜｲﾔｱｯｼ L=355	1	1	
19-11	19	3B2-76147-2	* STARTER CABLE L=200 * ｽﾀｰﾀｹｰﾌﾞﾙ L=200	1	1	
19-11	20	3A3-76145-0	* TERMINAL CAP 8-13-28 * ﾀｰﾐﾅﾙｷｬｯﾌﾟ ｽﾀｰﾀ	2	2	
19-11	21	3AA-76145-0	* TERMINAL CAP 13-13-28 * ﾀｰﾐﾅﾙｷｬｯﾌﾟ	1	1	
19-11	22	3PR-06972-0	* CLAMP 6.5-47.5P * ｸﾗﾝﾌﾟ 6.5-47.5P	2	2	
19-11	23	910103-5610	* BOLT * ﾎﾞﾙﾄ	1	1	
19-11	24	398-06972-1	* CLAMP 6.5-67P * ｸﾗﾝﾌﾟ	1	1	
19-11	25	3T5-84398-0	* BAND 104 * ﾊﾞﾝﾄﾞ	2	2	
19-11	26	345-67193-0	* GROMMET 16-2.5 * ｸﾞﾛﾒｯﾄ 16-2.5	1	1	
19-11	27	345-06917-1	* CLAMP 9-20U * ｸﾗﾝﾌﾟ 9-20U	1	1	
19-11	28	3B2-63624-0	* GROMMET 19.8-2 * ｸﾞﾛﾒｯﾄ ｽﾛｯﾄﾙﾎｰﾙ	1	1	
19-11	29	345-67117-0	* GROMMET 17-2.7 * ｸﾞﾛﾒｯﾄ 17-2.7	1	1	

Fig. 19 ASSEMBLY・KIT PARTS
アッセンブリ・キットパーツ

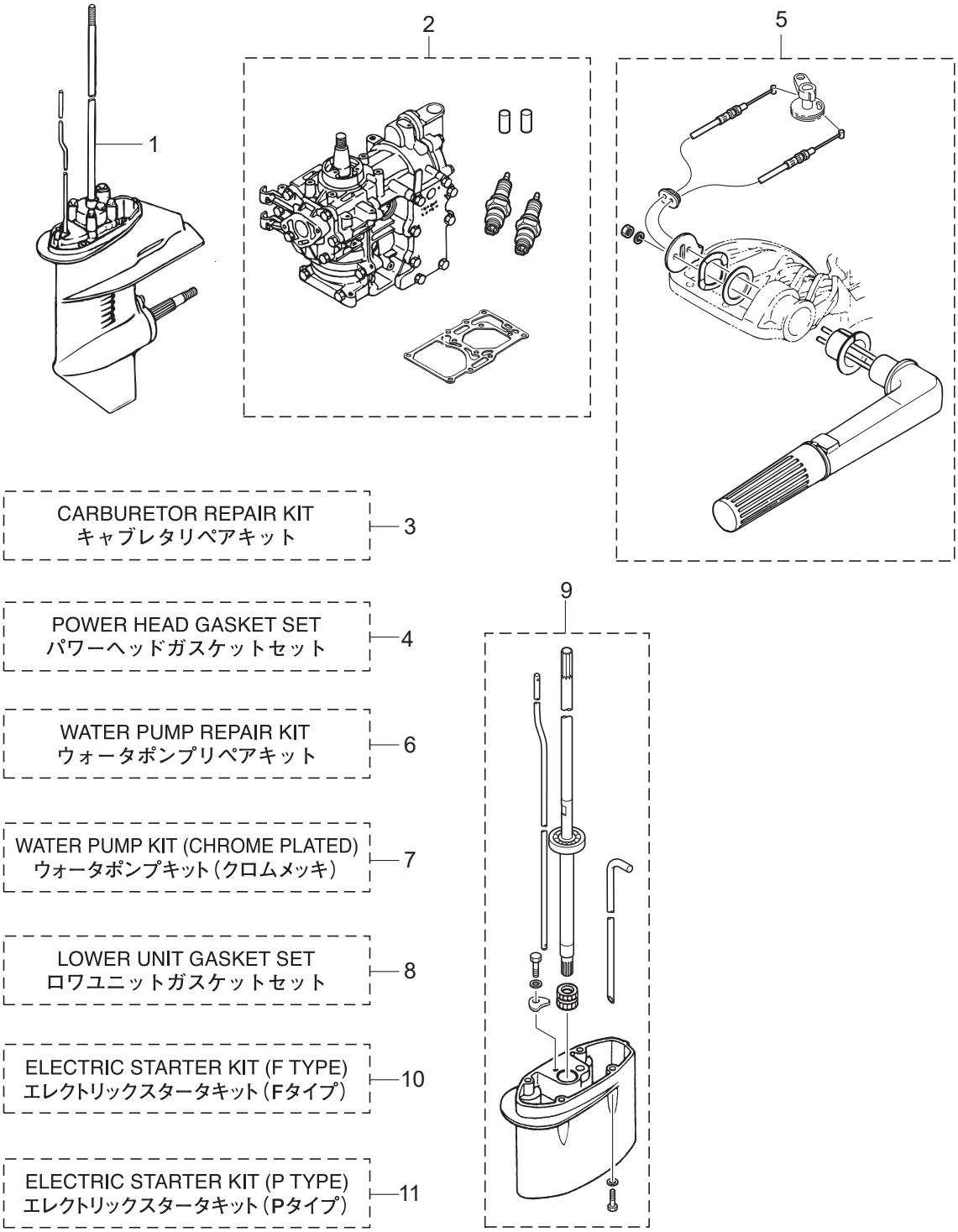

Ref.No. 見出番号		Part No. 部品番号	Description 部　品　名	Q'ty/個数 M8B	M9.8B	Remarks 備　考
19-11	30	3B2-76166-0	* ASSIST CORD COMPLETE * ｱｼｽﾄｺｰﾄﾞｺﾝﾌﾟﾘｰﾄ	1	1	
19-11	31	361-76050-0	* CHOKE SOLENOID * ﾁｮｰｸｿﾚﾉｲﾄﾞ	1	1	
19-11	32	921503-6408	* SCREW * ｽｸﾘｭ	3	3	
19-11	33	346-76057-0	* CHOKE SOLENOID HOOK * ﾁｮｰｸｿﾚﾉｲﾄﾞﾌｯｸ	1	1	
19-11	34	951403-0312	* SPRING PIN 3-12 * ｽﾌﾟﾘﾝｸﾞﾋﾟﾝ 3-12	1	1	
19-11	35	3B2-76055-1	* CHOKE SOLENOID BRACKET * ﾁｮｰｸｿﾚﾉｲﾄﾞﾌﾞﾗｹｯﾄ	1	1	
19-11	36	9215E3-0510	* SCREW * ｽｸﾘｭ	2	2	
19-11	37	3B2-03202-1	* CARBURETOR ASSY (EP) * ｷｬﾌﾞﾚﾀｱｯｼ (EP)	1		M8B for MF⇒EP Type
19-11	38	3K9-03202-0	* CARBURETOR ASSY (EP) * ｷｬﾌﾞﾚﾀｱｯｼ (EP)		1	M9.8B for MF⇒EP Type
19-11	39	3B2-02412-0	* INTAKE SILENCER * ｲﾝﾃｰｸｻｲﾚﾝｻ	1	1	

索引

<C>
CDユニットアッシ 6-18
<E>
Eリング d=10. 12-15
Eリング d=5 9-21
Eリング d=5 9-52
Eリング d=6 16-6
<O>
Oリング 15-16
Oリング 2.4-15.4. 8-50
Oリング 2.4-15.4. 19-8-12
Oリング 3.2-47. 8-14
Oリング 3.2-47. 19-8-4
Oリング 4.25-19.5. 9-29
Oリング A 2.5-4.9 8-49
Oリング A 2.5-4.9 19-8-11
<ア>
アシストコードコンプリート. 19-11-30
アジャストスクリュ 10-10
アドバンサアーム 3-13
<イ>
インストラクションデカール. 16-26
インテークサイレンサ 3-5
インテークサイレンサ 19-11-39
インテークマニホールドアッシ 3-1
インテークマニホールドガスケット 3-2
インテークマニホールドガスケット 3-3
インテークマニホールドガスケット 19-4-11
インテークマニホールドガスケット 19-4-12
<ウ>
ウェーブワッシャ 16-20
ウェーブワッシャ 30-45-1.2 10-20
ウェーブワッシャ d=14 11-23
ウェーブワッシャ d=14 13-19
ウェーブワッシャ d=8 5-19
ウェルチプラグ 1-14
ウォータストレーナ W=17 8-10
ウォータパイプ (L) 8-53-2
ウォータパイプ (S) 8-53-1
ウォータパイプ (UL) 19-9-8
ウォータパイプシール (ロワ). 8-33
ウォータポンプインペラ 8-29
ウォータポンプインペラ 19-6-2
ウォータポンプインペラ 19-7-2
ウォータポンプガイドプレート 8-35
ウォータポンプガイドプレート 19-6-5
ウォータポンプガイドプレート クロムメッキ 19-7-4
ウォータポンプキット (クロムメッキ). 19-7-1
ウォータポンプリペアキット. 19-6-1
<エ>
エキサイタコイル 6-5
エキゾーストカバー (インナ). 1-20-1
エキゾーストカバー (インナ). 1-20-2
エキゾーストカバーアッシ 1-19
エキゾーストカバーガスケット 1-21-1
エキゾーストカバーガスケット 1-21-2
エキゾーストカバーガスケット 19-4-4
エキゾーストカバーガスケット 19-4-5
エキゾーストパイプ 7-11
エキゾーストパイプガスケット 7-12
エキゾーストパイプガスケット 19-8-6
エクステンションコード (ライト) L=2000. 18-6
エクステンションハウジング. 19-9-2
エクステンションハウジングキット (UL) 19-9-1
エレクトリックスタータキット (Fタイプ). 19-10-1
エレクトリックスタータキット (Pタイプ). 19-11-1
エレクトリックスタータキット (Pタイプ). 19-11-2
エンジンショートブロックキット. 19-2-1
エンジンショートブロックキット. 19-2-2
エンジンベースガスケット 1-35
エンジンベースガスケット 19-4-9
<オ>
オイルシール 12-24-8 8-40
オイルシール 12-24-8 19-8-10
オイルシール 12-28-5 1-31
オイルシール 12-28-5 19-4-7
オイルシール 14-20-4.5 12-5
オイルシール 15-28-10. 8-15
オイルシール 15-28-10. 19-8-5
オイルシール 20-35-7 2-15
オイルシール 20-35-7 19-4-10
オイルシール 20-40-7 1-32
オイルシール 20-40-7 19-4-8
オイルシール 25-47-7 2-10
オルタネータアッシ (80W) 6-9
オルタネータアッシ (80W) 19-10-3
オルタネータアッシ (80W) 19-11-4
オルタネータキット 18-4
<カ>
ガイドプレートガスケット 8-36
ガイドプレートガスケット 19-6-7
ガイドプレートガスケット 19-7-6
ガイドプレートガスケット 19-8-8
ガスケット 19-8-3
ガスケット 10.2-16-0.5. 11-11
ガスケット 8.1-15-1. 8-7
ガスケット ドレンスクリュ. 4-15
ガスケット ドレンスクリュ. 19-3-4
カバ- 16-48
カバーフック. 11-24
カムロッド (L) 8-47-2
カムロッド (S) 8-47-1
カムロッド (UL) 19-9-9
カムロッドブッシング 8-48
カラー 4-6-21. 5-16
カラー 6.1-8-4 5-21
<キ>
キー 16-5.7-4 6-24
キー ポンプインペラ φ3-11 8-30
キー ポンプインペラ φ3-11 19-6-3
ギヤケースアッシ. 8-1
キャブレタアッシ. 4-1-2
キャブレタアッシ. 4-1-4
キャブレタアッシ (EP) 19-11-37
キャブレタアッシ (EP) 19-11-38
キャブレタガスケット 3-12
キャブレタガスケット 19-3-2
キャブレタガスケット 19-4-13
キャブレタカバー 4-30
キャブレタカバーガスケット. 4-31
キャブレタカバーガスケット. 4-32
キャブレタカバーガスケット. 19-3-17
キャブレタカバーガスケット. 19-3-18
キャブレタリペアキット 19-3-1
<ク>
クイックコネクタ (タンクメール). 15-14
クラッチ. 8-24
クラッチカム. 8-45
クランクケースヘッド 1-30
クランクケースヘッドガスケット. 1-24
クランクケースヘッドガスケット. 19-4-6
クランクシャフト A. 2-4
クランクシャフト B. 2-5
クランクシャフト C. 2-6
クランクシャフト D 2-7
クランクシャフトサブアッシ. 2-1
クランクピン. 2-8
グランド. 9-40
グランド (アースワイヤ) L=110 9-38
クランプ. 6-35
クランプ. 15-5
クランプ. 15-11
クランプ. 19-10-19
クランプ. 19-11-24
クランプ 6.5-47.5P 1-12
クランプ 6.5-47.5P 1-23
クランプ 6.5-47.5P 5-31
クランプ 6.5-47.5P 6-36
クランプ 6.5-47.5P 19-10-20
クランプ 6.5-47.5P 19-11-22
クランプ 9-20U 6-40
クランプ 9-20U 19-10-27
クランプ 9-20U 19-11-27
クランプスクリュ 9-48

クランプスクリュアッシ 9-47
クランプスクリュキット 9-46
クランプスクリュパッド 9-51
クランプスクリュハンドル 9-49
クランプブラケット (L) 9-2
クランプブラケット (R) 9-1
グリスフィッティング 9-15
クリップ 4-8
クリップ 19-3-9
グリップ 10-4
グリップ 16-18
クリップ φ10 11-7
クリップ φ7 1-29
クリップ φ8 1-28
クリップ φ9.4 . . . . . 11-7a
グロメット 7-5
グロメット 11-30
グロメット 16-3
グロメット 16-4
グロメット 16-7
グロメット 16-13
グロメット 19-5-6
グロメット 16-2.5 19-11-26
グロメット 17-2.7 19-5-4
グロメット 17-2.7 19-11-29
グロメット 17-3 11-31
グロメット 17-3 13-31
グロメット 22-2.5 11-6
グロメット B 16-55
グロメット E 16-54
グロメット ウォータパイプ アッパ 8-54
グロメット スロットルホール 19-11-28
グロメット スロットルワイヤ 11-27
グロメット スロットルワイヤ 19-5-3
グロメット バッテリコード 11-29
グロメット バッテリコード 19-5-5
<ケ>
ケーブルクリップアッシ 13-8
ケーブルジョイントアッシ 13-26
ケーブルターミナル 16-9
ケーブルターミナル プラグ 17-14
<コ>
コイルプレートアッシ W/O オルタネータ 6-4
コイルプレートアッシ W/オルタネータ 6-3
コイルプレートストッパ 6-13-1
コイルプレートストッパ 6-13-2
コーションデカール 5-32
コーションデカール 5-33
コーションデカール 14-10
コーションデカール (SIGP) 16-52
コードアッシ 17-11
コントロールレバー 16-19
コンロッド 2-2
<サ>
サーモスタット 1-18
<シ>
シーリングプラグ 2-9
シーリングプレート スタータ 5-13
シール ラバー バーチカルスタート 18-21
シールリング 13.8-22-3.7 11-20
シールリング 13.8-22-3.7 13-18
シフトギヤアッシ 16-8
シフトディテントサポータ 12-13
シフトディテントスプリング 12-10
シフトポジションデカール 17-2
シフトレバー 12-4
シフトロッド 12-1
シフトロッドジョイント 12-2
シフトロッドレバー 12-8
シム 21-28-0.1 8-22-1
シム 21-28-0.15 8-22-2
シム 28-36.8-0.1 8-42-1
シム 28-36.8-0.15 8-42-2
シム 28-36.8-0.3 8-42-3
ジョイント 16-51
ジョイントアッシ (アウトレット) 15-3
ジョイントアッシ (インレット) 15-2
シリンダブロック&クランクケースアッシ 1-1-1
シリンダブロック&クランクケースアッシ 1-1-2
シリンダヘッドアッシ 1-13-1
シリンダヘッドアッシ 1-13-2
シリンダヘッドガスケット 1-15
シリンダヘッドガスケット 19-4-3
<ス>
スイベルブラケット 9-14
スクリュ 3-16
スクリュ 4-10
スクリュ 4-13
スクリュ 4-22
スクリュ 4-25
スクリュ 4-33
スクリュ 5-15
スクリュ 5-20
スクリュ 6-6
スクリュ 6-8
スクリュ 6-10
スクリュ 6-12
スクリュ 6-14
スクリュ 6-45
スクリュ 8-11
スクリュ 9-8
スクリュ 9-10
スクリュ 10-8
スクリュ 10-16
スクリュ 16-25
スクリュ 16-28
スクリュ 16-29
スクリュ 16-30
スクリュ 16-42
スクリュ 17-13
スクリュ 18-5
スクリュ 19-3-5
スクリュ 19-3-10
スクリュ 19-3-14
スクリュ 19-3-19
スクリュ 19-10-16
スクリュ 19-11-14
スクリュ 19-11-32
スクリュ 19-11-36
スタータケース 5-2
スタータケーブル L=200 6-49
スタータケーブル L=200 19-10-24
スタータケーブル L=200 19-11-19
スタータシール 14-4
スタータスプリングセット 5-3
スタータソレノイド 6-41
スタータソレノイド 19-10-9
スタータソレノイド 19-11-10
スタータハンドル 5-11
スタータプーリ 5-24
スタータモータアッシ 6-27
スタータモータアッシ 19-10-4
スタータモータアッシ 19-11-5
スタータモータブラケット 6-34
スタータモータブラケット 19-10-7
スタータモータブラケット 19-11-8
スタータロープ φ4.5-1620 5-10
スタータロック 5-14
スタータロックアーム 12-6
スタータロックカム 5-18
スタータロックスプリング 5-17
スタータロックロッド 5-22
スタートデカール 14-12
スターンブラケットスプリング 9-9
スタッド 10-14
ステアリングシャフトアッシ 9-27
ステアリングハンドルストッパ 10-21
ステアリングフックプレート 13-11
ストッパ カムロッドブッシング 8-51
ストッパ ブッシング 19-9-5
ストップスイッチアッシ 11-15
ストップスイッチアッシ 17-4
ストップスイッチデカール 17-6
ストップスイッチデカ-ル 14-11
ストップスイッチランヤードアッシ 11-16
ストップスイッチランヤードアッシ 17-5
ストップスクリュ 4-16
スナップリテーナ d=8 12-9
スパークプラグ (BPR7HS-10) 1-36
スパークプラグデカール (BPR7HS10) 11-32
スプリットピン 9-26
スプリットピン 3-18 8-60

スプリング A 4-17
スプリング B 4-19
スプリング クラッチ 8-26
スプリング ボールジョイント 13-6
スプリングピン 9-50
スプリングピン 3-10 8-46
スプリングピン 3-10 12-3
スプリングピン 3-12 19-11-34
スプリングリテーナ クラッチ 8-28
スプリングワッシャ 3-9
スプリングワッシャ 6-16
スプリングワッシャ 6-31b
スプリングワッシャ 6-33
スプリングワッシャ 6-46
スプリングワッシャ 13-14
スプリングワッシャ 19-10-6
スプリングワッシャ 19-10-17
スプリングワッシャ 19-11-7
スプリングワッシャ 19-11-15
スペーサ. 16-31
スペーサ 22-27.5-1 1-33
スペーサ 6.2-9-27 6-20
スペーサ エアインテーク 3-7
スラストプレート. 16-23
スラストプレート (アッパ) 22-44-2 9-28
スラストプレート メインベアリング. 2-11
スラストホルダ 8-57
スラストロッド 9-12
スラストロッドスプリング 9-13
スロージェット (#48). 4-4-1
スロージェット (#50). 4-4-2
スロットルアーム. 3-17
スロットルアーム. 16-5
スロットルシャフト 10-5
スロットルシャフトサポート. 10-15
スロットルシャフトダンパ A. 10-6
スロットルデカール 10-13
スロットルドラム. 3-14
スロットルレバー. 13-16
スロットルレバー B. 13-20
スロットルレバーロッド B 13-23
スロットルロッド. 3-22
スロットルワイヤ. 10-18
<セ>
セーフティロープ φ4-1000 18-1
セッティングプレート チルトストッパ 9-44
セッティングプレート ロワ. 6-11
<タ>
ターミナルキャップ 6-51
ターミナルキャップ 19-10-26
ターミナルキャップ 19-11-21
ターミナルキャップ スタータ 6-50
ターミナルキャップ スタータ 19-10-25
ターミナルキャップ スタータ 19-11-20
ダイヤフラム A 4-27
ダイヤフラム A 19-3-12
ダイヤフラム B. 4-28
ダイヤフラム B. 19-3-13
ダウェルピン 6-12 1-4
ダウェルピン 6-16 7-4
タンクフィラキャップガスケット. 15-13a
ダンパ (アッパ). 9-32
ダンパ (ロワ) 9-33
<チ>
チェックバルブ 1-25
チェックバルブ 4-21
チョークソレノイド 19-11-31
チョークソレノイドフック 19-11-33
チョークソレノイドブラケット 19-11-35
チョークロッド 11-1
チョークロッドブッシング 11-8
チルトスイッチプラグ. 16-24
チルトストッパアッシ. 9-41
チルトストッパグリップ 9-42
チルトハンドル 14-5
<ツ>
ツールキット. 18-2
<テ>
ディスタンスプレート ブラケット 9-7
ティラハンドル 10-3
ティラハンドルアッシ. 10-1
ティラハンドルアッシ. 19-5-2
ティラハンドルキット. 19-5-1
ティラハンドルサブアッシ. 10-2
デカール (レバー) 17-1
デカールセット (M8B) 14-9-2
デカールセット (M9.8B) 14-9-3
デテントスプリング 16-44
デテントリテーナ. 16-43
デテントローラ 16-40
<ト>
トップカウルアッシ 14-1
トップカウルサブアッシ 14-2
トップカウルシール L=1700 14-3
ドライブギヤ. 16-10
ドライブシャフトアッシ (L) 8-43-2
ドライブシャフトアッシ (S) 8-43-1
ドライブシャフトアッシ (UL) 19-9-7
ドライブシャフトハウジング (L). 7-1-2
ドライブシャフトハウジング (S) 7-1-1
ドライブシャフトハウジングガスケット 7-3
ドライブシャフトハウジングガスケット 19-8-2
ドライブシャフトブッシング (UL). 19-9-4
トリムタブ 8-8
ドレンスクリュ 4-14
<ナ>
ナイロンナット 4-P0.7 8-12
ナイロンナット 6-P1.0 14-6
ナイロンナット 8-P1.25 9-4
ナット 3-20
ナット 4-23
ナット 6-15
ナット 6-31c
ナット 6-43
ナット 6-47
ナット 10-12
ナット 10-23
ナット 13-10
ナット 13-13
ナット 16-11
ナット 16-34
ナット 18-20
ナット 19-10-11
ナット 19-10-18
ナット 19-11-12
ナット 19-11-16
ナット 10-32UNF 13-24
ナット 10-P1.25 11-10
ナット 12-P1.25 6-25
<ニ>
ニップル 5.5-5 1-3
ニップル 5.5-5 1-5
ニップル L. 1-2
ニュートラルスイッチ. 11-12
ニュートラルスイッチ. 19-10-12
ニュートラルスイッチ (リモートコントロール) 17-12
ニュートラルスイッチアクチエータ 11-13
ニュートラルスイッチアクチエータ 19-10-13
ニュートラルロックアーム. 16-16
ニュートラルロックスプリング 16-17
<ハ>
バーチカルスタータガイド 18-17
バーチカルスタータキット 18-16
パイロットスクリュ 4-18
バッテリケーブル L=2000. 6-48
バッテリケーブル L=2000. 19-10-22
バッテリケーブル L=2000. 19-11-17
パワーヘッドガスケットセット 19-4-1
パワーヘッドガスケットセット 19-4-2
バンド 17-3
バンド 19-11-25
<ヒ>
ピストン. 2-17-1
ピストン (0.5 O/S) 2-17-2
ピストンピン. 2-18
ピストンピンクリップ. 2-19
ピストンリペアキット. 2-16-1
ピストンリペアキット (0.5 O/S) 2-16-2
ピストンリング 2-21-1
ピストンリング (0.5 O/S) 2-21-2
ピストンリングセット. 2-20-1
ピストンリングセット (0.5 O/S) 2-20-2

ピックアップエルボアッシ (12L) 15-15
ピニオンアッシ 6-28
ヒューズ 15A 6-53
ヒューズワイヤアッシ L=355 6-52
ヒューズワイヤアッシ L=355 19-10-23
ヒューズワイヤアッシ L=355 19-11-18
ピン 3.5-28 8-25
<フ>
フィルタ 15-17
フックレバー 11-19
フックレバーブッシング 11-21
フックレバーブッシング 13-17
プッシュロッド クラッチ 8-27
ブッシング 9-30
ブッシング 16-37
ブッシング 8.4-10-11 10-7
ブッシング B 16-27
ブッシング D 16-22
ブッシング シフトレバーシャフト 12-7
ブッシング チルトストッパ 9-43
ブッシング ハンドル 10-17
フュエルコネクタ 15-10
フュエルコネクタ (エンジンメール) 11-9
フュエルコネクタ (タンクフィメール) 15-9
フュエルコネクタマーク 15-8
フュエルタンクアッシ 12L (トーハツ) 15-12
フュエルタンクキャップアッシ 15-13
フュエルフィルタアッシ 11-3
フュエルホース B 11-5
フライホイールアッシ 6-1
フライホイールアッシ W/ギヤ 6-2
フライホイールアッシ W/ギヤ 19-10-2
フライホイールアッシ W/ギヤ 19-11-3
プライマバルブ 15-4
プライマバルブアッシ 15-1
プラグ 8-8 8-6
プラグキャップ W/レジスタンス 6-19
ブラケット R スタータ 5-28
ブラケット スタータモータ 5-27
ブラシホルダアッシ 6-31
フラッシングプラグ 18-23
フリースロットルスプリング 16-47
フリースロットルドラム 16-21
フリースロットルレバー 16-41
フリースロットルローラ 16-45
フリクションスプリング 5-7
フリクションスプリング 9-17
フリクションピース 9-16
フリクションピース 10-9
フリクションプレート 5-9
フロート 4-6
フロート 19-3-6
フロートアームピン 4-9
フロートアームピン 19-3-7
フロートチャンバ 4-11
フロートチャンバOリング 4-12
フロートチャンバOリング 19-3-3
フロートバルブアッシ 4-7
フロートバルブアッシ 19-3-8
プロペラアッシ (6.5”) 8-55-1
プロペラアッシ (7”) 8-55-2
プロペラアッシ (7.5”) 8-55-3
プロペラアッシ (8.5”) 8-55-4
プロペラアッシ (9.5”) 8-55-5
プロペラシャフト 8-23
プロペラシャフトハウジングアッシ 8-13
プロペラナット 8-59
プロペラハードウェアキット 8-56
フロントハウジング 16-53
<ヘ>
ベベルギヤ B 8-19
ベベルギヤ C 8-20
ベベルギヤアッシ (A) 8-18
<ホ>
ホース 1-26
ホース 1-27
ホース 11-4
ホース 15-6
ホース 15-7
ボールジョイント B 6-17
ボールジョイントコネクタ 3-19
ボールジョイントホルダ 13-4
ボールベアリング 6004 8-16
ボールベアリング 6204 2-12
ボールベアリング 6204 2-13
ボールベアリング 6204 8-3
ボールベアリング 6301 8-44
ボトムカウル 11-2
ホルダ 16-49
ホルダ スロットルドラム 3-15
ホルダ マグネトコード 6-7
ホルダキャップ 13-5
ボルト 1-6
ボルト 1-7
ボルト 1-8
ボルト 1-10
ボルト 1-16
ボルト 1-22-1
ボルト 1-22-2
ボルト 1-34
ボルト 3-10
ボルト 5-25
ボルト 5-29
ボルト 5-30
ボルト 6-21
ボルト 6-22
ボルト 6-32
ボルト 6-37
ボルト 6-38
ボルト 6-42
ボルト 7-2
ボルト 7-13
ボルト 7-14
ボルト 8-4
ボルト 8-9
ボルト 8-17
ボルト 8-37
ボルト 8-52
ボルト 9-18
ボルト 9-37
ボルト 9-39
ボルト 9-45
ボルト 11-18
ボルト 11-25
ボルト 12-11
ボルト 13-9
ボルト 13-12
ボルト 13-21
ボルト 16-12
ボルト 16-39
ボルト 16-50
ボルト 18-18
ボルト 19-6-8
ボルト 19-9-3
ボルト 19-9-6
ボルト 19-10-5
ボルト 19-10-8
ボルト 19-10-10
ボルト 19-10-21
ボルト 19-11-6
ボルト 19-11-9
ボルト 19-11-11
ボルト 19-11-23
ボルト 8-122 9-3
ボルト スタータシャフト 5-8
ポンプカバー 4-24
ポンプカバーガスケット 4-26
ポンプカバーガスケット 19-3-15
ポンプケース (アッパ) 8-31
ポンプケース (ロワ) 8-39
ポンプケースガスケット 8-34
ポンプケースガスケット 19-6-6
ポンプケースガスケット 19-7-5
ポンプケースガスケット 19-8-7
ポンプケースガスケット (ロワ) 8-41
ポンプケースガスケット (ロワ) 19-6-10
ポンプケースガスケット (ロワ) 19-8-9
ポンプケースライナ 8-32
ポンプケースライナ 19-6-4
ポンプケースライナ クロムメッキ 19-7-3
ポンプボディ 4-20
ポンプボディガスケット 4-29

ポンプボディガスケット 19-3-16
<マ>
マウントブラケット (L) 9-36
マウントブラケット (R) 9-35
<メ>
メインジェット (#95). 4-3-3
メインジェット (#98). 4-3-2
メインスイッチアッシ 11-17
メインスイッチアッシ 17-8
メインスイッチアッシ 19-10-28
メインスイッチキー No.943 17-9-1
メインスイッチキー No.944 17-9-2
メインスイッチキー No.945 17-9-3
メインスイッチキーカバリングキャップ 17-10
メインノズル. 4-2-2
メインノズル. 4-2-3
<ラ>
ラチェット 5-6
ラバーキャップ 4-5
ラバーキャップ 19-3-11
ラバーマウント (アッパ). 9-31
ラバーマウント (ロワ) 9-34
<リ>
リードバルブアッシ 3-4
リール 5-4
リコイルスタータアッシ 5-1
リターンスプリング 5-5
リバースロック 9-19
リバースロックスプリング 9-22
リバースロックリンク 9-23
リバースロックリンクジョイント. 9-25
リバースロックロッド 9-20
リモートコントロールストップコードアッシ L=3900 13-30-1
リモートコントロールストップコードアッシ L=5900 13-30-2
リモートコントロールフィッティングアッシ 13-3
リモートコントロールヘッドアッシ (RC12C). 16-1
リモートコントロールヘッドアッシ (RC12D) 16-2
リモートコントロールロゴデカール 17-7
リヤハウジング 16-14
リヤパネル 16-15
<レ>
レクチファイヤキット 18-3
レクチファイヤコンプリート. 6-44
レクチファイヤコンプリート. 19-10-15
レクチファイヤコンプリート. 19-11-13
<ロ>
ロープアンカ. 5-12
ローラ 16-36
ローラベアリング 14-18-19. 2-14
ローラベアリング 15-21-16. 8-2
ローラベアリング 17-23-14. 2-3
ローラリテーナ 16-46
ロッド アドバンサリンク 5-45. 3-18
ロッドスナップ 3-B. 3-23
ロッドスナップ 3-B. 4-34
ロッドスナップ 4-2. 5-23
ロッドスナップ 4-2. 12-14
ロッドスナップ 5-2.5. 3-21
ロッドスナップ 5-2.5. 9-24
ロッドスナップ 5-2.5. 13-25
ロワユニットアッシ (L) 19-1-2
ロワユニットアッシ (S) 19-1-1
ロワユニットガスケットセット 19-8-1
<ワ>
ワッシャ. 1-9
ワッシャ. 1-11
ワッシャ. 1-17
ワッシャ. 5-26
ワッシャ. 6-23
ワッシャ. 6-26
ワッシャ. 6-31a
ワッシャ. 7-15
ワッシャ. 8-5
ワッシャ. 8-38
ワッシャ. 9-5
ワッシャ. 10-11
ワッシャ. 10-22
ワッシャ. 12-12
ワッシャ. 13-15
ワッシャ. 14-7
ワッシャ. 16-33
ワッシャ. 16-35
ワッシャ. 16-38
ワッシャ. 18-19
ワッシャ. 19-6-9
ワッシャ 10.5-28-2 8-58
ワッシャ 12.5-24-1 11-14
ワッシャ 12.5-24-1 19-10-14
ワッシャ 14-22-1 11-22
ワッシャ 15.2-19-1.9 8-21
ワッシャ 30-45-1 10-19
ワッシャ 4.3-16-1.5 9-11
ワッシャ 5.5-14-1.2 13-7
ワッシャ 6-16-1.5 3-8
ワッシャ 6-16-1.5 11-26
ワッシャ 6-16-1.5 13-22
ワッシャ 8.5-28-1 9-6
ワッシャ リモコンボックス. 16-32

INDEX

<A>
ADJUSTING SCREW M6-16 10-10
ADVANCER ARM..... 3-13
ALTERNATOR ASSY (80W)..... 6-9
ALTERNATOR ASSY (80W)..... 19-10-3
ALTERNATOR ASSY (80W)..... 19-11-4
ALTERNATOR KIT 18-4
ASSIST CORD COMPLETE..... 19-11-30
<B>
BALL BEARING 6004 8-16
BALL BEARING 6204 2-12
BALL BEARING 6204 2-13
BALL BEARING 6204 8-3
BALL BEARING 6301 8-44
BALL JOINT..... 6-17
BALL JOINT CONNECTOR 3-19
BALL JOINT HOLDER..... 13-4
BAND 17-3
BAND 104 19-11-25
BATTERY CABLE L=2000 6-48
BATTERY CABLE L=2000 19-10-22
BATTERY CABLE L=2000 19-11-17
BEVEL GEAR ASSY (A) 8-18
BEVEL GEAR B 8-19
BEVEL GEAR C 8-20
BOLT..... 1-6
BOLT..... 1-7
BOLT..... 1-8
BOLT..... 1-10
BOLT..... 1-16
BOLT..... 1-22-1
BOLT..... 1-22-2
BOLT..... 1-34
BOLT..... 3-10
BOLT..... 5-8
BOLT..... 5-25
BOLT..... 5-29
BOLT..... 5-30
BOLT..... 6-21
BOLT..... 6-22
BOLT..... 6-32
BOLT..... 6-37
BOLT..... 6-38
BOLT..... 6-42
BOLT..... 7-13
BOLT..... 7-14
BOLT..... 8-4
BOLT..... 8-9
BOLT..... 8-17
BOLT..... 8-37
BOLT..... 8-52
BOLT..... 9-18
BOLT..... 9-37
BOLT..... 9-39
BOLT..... 9-45
BOLT..... 11-18
BOLT..... 11-25
BOLT..... 12-11
BOLT..... 13-9
BOLT..... 13-12
BOLT..... 13-21
BOLT..... 16-12
BOLT..... 16-39
BOLT..... 16-50
BOLT..... 18-18
BOLT..... 19-6-8
BOLT..... 19-9-3
BOLT..... 19-9-6
BOLT..... 19-10-5
BOLT..... 19-10-8
BOLT..... 19-10-10
BOLT..... 19-10-21
BOLT..... 19-11-6
BOLT..... 19-11-9
BOLT..... 19-11-11
BOLT..... 19-11-23
BOLT 35mm..... 7-2
BOLT 8-122..... 9-3
BOTTOM COWL..... 11-2
BRACKET 5-27
BRACKET 5-28
BRUSH HOLDER ASSY..... 6-31
BUSHING..... 9-30
BUSHING..... 9-43
BUSHING..... 10-17
BUSHING..... 12-7
BUSHING..... 16-22
BUSHING..... 16-27
BUSHING..... 16-37
BUSHING 8.4-10-11 10-7
<C>
CABLE CLIP ASSY 13-8
CABLE JOINT ASSY..... 13-26
CABLE TERMINAL..... 16-9
CABLE TERMINAL PLUG..... 17-14
CAM ROD (L) 8-47-2
CAM ROD (S) 8-47-1
CAM ROD (UL)..... 19-9-9
CAM ROD BUSHING..... 8-48
CARBURETOR ASSY 4-1-2
CARBURETOR ASSY 4-1-4
CARBURETOR ASSY (EP)..... 19-11-37
CARBURETOR ASSY (EP)..... 19-11-38
CARBURETOR COVER 4-30
CARBURETOR COVER GASKET..... 4-31
CARBURETOR COVER GASKET..... 4-32
CARBURETOR COVER GASKET..... 19-3-17
CARBURETOR COVER GASKET..... 19-3-18
CARBURETOR GASKET 3-12
CARBURETOR GASKET 19-3-2
CARBURETOR GASKET 19-4-13
CARBURETOR REPAIR KIT..... 19-3-1
CAUTION DECAL..... 5-32
CAUTION DECAL..... 5-33
CAUTION DECAL..... 14-10
CAUTION DECAL (SIGP) 16-52
CD UNIT ASSY 6-18
CHECK VALVE 1-25
CHECK VALVE 4-21
CHOKE ROD 11-1
CHOKE ROD BUSHING 11-8
CHOKE SOLENOID 19-11-31
CHOKE SOLENOID BRACKET..... 19-11-35
CHOKE SOLENOID HOOK 19-11-33
CLAMP..... 15-5
CLAMP..... 15-11
CLAMP 6.5-47.5P 1-12
CLAMP 6.5-47.5P 1-23
CLAMP 6.5-47.5P 5-31
CLAMP 6.5-47.5P 6-36
CLAMP 6.5-47.5P 19-10-20
CLAMP 6.5-47.5P 19-11-22
CLAMP 6.5-67P 6-35
CLAMP 6.5-67P 19-10-19
CLAMP 6.5-67P 19-11-24
CLAMP 9-20U 6-40
CLAMP 9-20U 19-10-27
CLAMP 9-20U 19-11-27
CLAMP BRACKET (L) 9-2
CLAMP BRACKET (R) 9-1
CLAMP SCREW 9-48
CLAMP SCREW ASSY..... 9-47
CLAMP SCREW HANDLE 9-49
CLAMP SCREW KIT..... 9-46
CLAMP SCREW PAD..... 9-51
CLIP..... 4-8
CLIP..... 19-3-9
CLIP φ10..... 11-7
CLIP φ7..... 1-29
CLIP φ8..... 1-28
CLIP φ9.4 ..... 11-7a
CLUTCH..... 8-24
CLUTCH CAM..... 8-45
COIL PLATE ASSY 6-4
COIL PLATE ASSY W/ALTERNATOR..... 6-3
COIL PLATE STOPPER 6-13-1
COIL PLATE STOPPER 6-13-2
COLLAR 4-6-21 5-16
COLLAR 6.1-8-4..... 5-21
CONNECTING ROD..... 2-2
CONTROL LEVER..... 16-19
CORD ASSY..... 17-11
COVER 16-48
COVER HOOK..... 11-24
CRANK PIN 2-8
CRANKCASE HEAD..... 1-30
CRANKCASE HEAD GASKET 1-24
CRANKCASE HEAD GASKET 19-4-6
CRANKSHAFT A..... 2-4
CRANKSHAFT B..... 2-5
CRANKSHAFT C..... 2-6
CRANKSHAFT D 2-7
CRANKSHAFT SUB-ASSY 2-1
CYL BLOCK & CRANKCASE ASSY..... 1-1-1
CYL BLOCK & CRANKCASE ASSY..... 1-1-2
CYLINDER HEAD ASSY 1-13-1
CYLINDER HEAD ASSY 1-13-2
CYLINDER HEAD GASKET..... 1-15
CYLINDER HEAD GASKET..... 19-4-3
<D>
DAMPER (LOWER) 9-33
DAMPER (UPPER)..... 9-32
DECAL (LEVER) 17-1
DECAL SET (M8B)..... 14-9-2
DECAL SET (M9.8B) 14-9-3
DETENT RETAINER 16-43
DETENT ROLLER 16-40
DETENT SPRING 16-44
DIAPHRAGM A 4-27
DIAPHRAGM A 19-3-12
DIAPHRAGM B..... 4-28
DIAPHRAGM B..... 19-3-13
DISTANCE PLATE 9-7
DOWEL PIN 6-12..... 1-4
DOWEL PIN 6-16..... 7-4
DRAIN SCREW 4-14
DRIVE GEAR 16-10
DRIVE SHAFT ASSY (L)..... 8-43-2
DRIVE SHAFT ASSY (S) 8-43-1
DRIVE SHAFT ASSY (UL)..... 19-9-7
DRIVE SHAFT BUSHING (UL)..... 19-9-4
DRIVE SHAFT HOUSING (L)..... 7-1-2
DRIVE SHAFT HOUSING (S)..... 7-1-1
DRIVE SHAFT HOUSING GASKET..... 7-3
DRIVE SHAFT HOUSING GASKET..... 19-8-2
<E>
ELECTRIC STARTER KIT (F)..... 19-10-1
ELECTRIC STARTER KIT (P)..... 19-11-1
ELECTRIC STARTER KIT (P)..... 19-11-2
ENGINE BASEMENT GASKET..... 1-35
ENGINE BASEMENT GASKET..... 19-4-9
ENGINE SHORT BLOCK KIT 19-2-1
ENGINE SHORT BLOCK KIT 19-2-2
E-RING d=10 12-15
E-RING d=5..... 9-21
E-RING d=5..... 9-52
E-RING d=6..... 16-6
EXCITER COIL..... 6-5
EXHAUST COVER (INNER) 1-20-1
EXHAUST COVER (INNER) 1-20-2
EXHAUST COVER ASSY..... 1-19
EXHAUST COVER GASKET..... 1-21-1
EXHAUST COVER GASKET..... 1-21-2
EXHAUST COVER GASKET..... 19-4-4
EXHAUST COVER GASKET..... 19-4-5
EXHAUST PIPE..... 7-11
EXHAUST PIPE GASKET..... 7-12
EXHAUST PIPE GASKET..... 19-8-6
EXTENSION CORD (LIGHT) L=2000 18-6
EXTENSION HOUSING..... 19-9-2
EXTENSION HOUSING KIT (UL)..... 19-9-1
<F>
FILTER..... 15-17
FLOAT..... 4-6
FLOAT..... 19-3-6
FLOAT ARM PIN 4-9
FLOAT ARM PIN 19-3-7
FLOAT CHAMBER 4-11
FLOAT CHAMBER O-RING 4-12
FLOAT CHAMBER O-RING 19-3-3

FLOAT VALVE ASSY 4-7
FLOAT VALVE ASSY 19-3-8
FLUSHING PLUG 18-23
FLYWHEEL ASSY 6-1
FLYWHEEL ASSY W/GEAR 6-2
FLYWHEEL ASSY W/GEAR 19-10-2
FLYWHEEL ASSY W/GEAR 19-11-3
FREE THROTTLE DRUM 16-21
FREE THROTTLE LEVER 16-41
FREE THROTTLE ROLLER 16-45
FREE THROTTLE SPRING 16-47
FRICTION PIECE 9-16
FRICTION PIECE 10-9
FRICTION PLATE 5-9
FRICTION SPRING 5-7
FRICTION SPRING 9-17
FRONT HOUSING 16-53
FUEL CONNECTOR 15-9
FUEL CONNECTOR 15-10
FUEL CONNECTOR (MALE) 11-9
FUEL CONNECTOR MARK 15-8
FUEL FILTER ASSY 11-3
FUEL HOSE 11-5
FUEL TANK ASSY 12L 15-12
FUEL TANK CAP ASSY 15-13
FUSE 15A 6-53
FUSE WIRE ASSY L=355 6-52
FUSE WIRE ASSY L=355 19-10-23
FUSE WIRE ASSY L=355 19-11-18
<G>
GASKET 4-15
GASKET 8-7
GASKET 19-3-4
GASKET 10.2-16-0.5 11-11
GASKET 8.1-15-1 19-8-3
GEAR CASE ASSY 8-1
GREASE FITTING 9-15
GRIP 10-4
GRIP 16-18
GROMMET 16-3
GROMMET 16-4
GROMMET 16-7
GROMMET 16-13
GROMMET 16-54
GROMMET 16-55
GROMMET 10.7-3.5 7-5
GROMMET 14-2 8-54
GROMMET 16-17.5 11-30
GROMMET 16-17.5 19-5-6
GROMMET 16-2.5 19-11-26
GROMMET 17-2.7 19-5-4
GROMMET 17-2.7 19-11-29
GROMMET 17-3 11-31
GROMMET 17-3 13-31
GROMMET 19.8-2 11-27
GROMMET 19.8-2 19-5-3
GROMMET 19.8-2 19-11-28
GROMMET 22-2.5 11-6
GROMMET 41-14-3 11-29
GROMMET 41-14-3 19-5-5
GROUND L=110 9-38
GROUND L=165 9-40
GUIDE PLATE GASKET 8-36
GUIDE PLATE GASKET 19-6-7
GUIDE PLATE GASKET 19-7-6
GUIDE PLATE GASKET 19-8-8
<H>
HOLDER 3-15
HOLDER 6-7
HOLDER 16-49
HOLDER CAP 13-5
HOOK LEVER 11-19
HOOK LEVER BUSHING 11-21
HOOK LEVER BUSHING 13-17
HOSE 1-26
HOSE 1-27
HOSE 11-4
HOSE 15-6
HOSE 15-7
<I>
INSTRUCTION DECAL 16-26
INTAKE MANIFOLD ASSY 3-1
INTAKE MANIFOLD GASKET 3-2
INTAKE MANIFOLD GASKET 3-3
INTAKE MANIFOLD GASKET 19-4-11
INTAKE MANIFOLD GASKET 19-4-12
INTAKE SILENCER 3-5
INTAKE SILENCER 19-11-39
<J>
JOINT 16-51
JOINT ASSY (INLET) 15-2
JOINT ASSY (OUTLET) 15-3
<K>
KEY 16-5.7-4 6-24
KEY φ3-11 8-30
KEY φ3-11 19-6-3
<L>
LOWER UNIT ASSY (L) 19-1-2
LOWER UNIT ASSY (S) 19-1-1
LOWER UNIT GASKET SET 19-8-1
<M>
MAIN JET (#95) 4-3-3
MAIN JET (#98) 4-3-2
MAIN NOZZLE 4-2-2
MAIN NOZZLE 4-2-3
MAIN SWITCH ASSY 11-17
MAIN SWITCH ASSY 17-8
MAIN SWITCH ASSY 19-10-28
MAIN SWITCH KEY 17-9-1
MAIN SWITCH KEY 17-9-2
MAIN SWITCH KEY 17-9-3
MAIN SWITCH KEY COVERING CAP 17-10
MOUNT BRACKET (L) 9-36
MOUNT BRACKET (R) 9-35
<N>
NEUTRAL LOCK ARM 16-16
NEUTRAL LOCK SPRING 16-17
NEUTRAL SWITCH 11-12
NEUTRAL SWITCH 19-10-12
NEUTRAL SWITCH (REMOTE CONT) 17-12
NEUTRAL SWITCH ACTUATOR 11-13
NEUTRAL SWITCH ACTUATOR 19-10-13
NIPPLE 5.5-5 1-3
NIPPLE 5.5-5 1-5
NIPPLE 5-4-5 1-2
NUT 3-20
NUT 4-23
NUT 6-15
NUT 6-31c
NUT 6-43
NUT 6-47
NUT 10-12
NUT 10-23
NUT 13-10
NUT 13-13
NUT 16-11
NUT 16-34
NUT 18-20
NUT 19-10-11
NUT 19-10-18
NUT 19-11-12
NUT 19-11-16
NUT 10-32UNF 13-24
NUT 10-P1.25 11-10
NUT 12-P1.25 6-25
NYLON NUT 4-P0.7 8-12
NYLON NUT 6-P1.0 14-6
NYLON NUT 8-P1.25 9-4
<O>
OIL SEAL 12.1-28-5 1-31
OIL SEAL 12.1-28-5 19-4-7
OIL SEAL 12-24-8 8-40
OIL SEAL 12-24-8 19-8-10
OIL SEAL 14-20-4.5 12-5
OIL SEAL 15-28-10 8-15
OIL SEAL 15-28-10 19-8-5
OIL SEAL 20-35-7 2-15
OIL SEAL 20-35-7 19-4-10
OIL SEAL 20-40-7 1-32
OIL SEAL 20-40-7 19-4-8
OIL SEAL 25-47-7 2-10
O-RING 15-16
O-RING 2.4-15.4 8-50
O-RING 2.4-15.4 19-8-12
O-RING 2.5-4.9 8-49
O-RING 2.5-4.9 19-8-11
O-RING 3.2-47 8-14
O-RING 3.2-47 19-8-4
O-RING 4.25-19.5 9-29
<P>
PICK-UP ELBOW ASSY (12L) 15-15
PILOT SCREW 4-18
PIN 3.5-28 8-25
PINION ASSY 6-28
PISTON 2-17-1
PISTON (0.5 O/S) 2-17-2
PISTON PIN 2-18
PISTON PIN CLIP 2-19
PISTON REPAIR KIT 2-16-1
PISTON REPAIR KIT (0.5 O/S) 2-16-2
PISTON RING 2-21-1
PISTON RING (0.5 O/S) 2-21-2
PISTON RING SET 2-20-1
PISTON RING SET (0.5 O/S) 2-20-2
PLUG 8-8 8-6
PLUG CAP W/RESISTANCE 6-19
POWER HEAD GASKET SET 19-4-1
POWER HEAD GASKET SET 19-4-2
PRIMER BULB 15-4
PRIMER BULB ASSY 15-1
PROPELLER ASSY (6.5″) 8-55-1
PROPELLER ASSY (7″) 8-55-2
PROPELLER ASSY (7.5″) 8-55-3
PROPELLER ASSY (8.5″) 8-55-4
PROPELLER ASSY (9.5″) 8-55-5
PROPELLER HARDWARE KIT 8-56
PROPELLER NUT 8-59
PROPELLER SHAFT 8-23
PROPELLER SHAFT HOUSING ASSY 8-13
PUMP BODY 4-20
PUMP BODY GASKET 4-29
PUMP BODY GASKET 19-3-16
PUMP CASE (LOWER) 8-39
PUMP CASE (UPPER) 8-31
PUMP CASE GASKET 8-34
PUMP CASE GASKET 19-6-6
PUMP CASE GASKET 19-7-5
PUMP CASE GASKET 19-8-7
PUMP CASE GASKET (LOWER) 8-41
PUMP CASE GASKET (LOWER) 19-6-10
PUMP CASE GASKET (LOWER) 19-8-9
PUMP CASE LINER 8-32
PUMP CASE LINER 19-6-4
PUMP CASE LINER 19-7-3
PUMP COVER 4-24
PUMP COVER GASKET 4-26
PUMP COVER GASKET 19-3-15
PUSH ROD 8-27
<Q>
QUICK-CONNECTOR (MALE) 15-14
<R>
RATCHET 5-6
REAR HOUSING 16-14
REAR PANEL 16-15
RECOIL STARTER ASSY 5-1
RECTIFIER COMPLETE 6-44
RECTIFIER COMPLETE 19-10-15
RECTIFIER COMPLETE 19-11-13
RECTIFIER KIT 18-3
REED VALVE ASSY 3-4
REEL 5-4
REMOTE CONTROL FITTING ASSY 13-3
REMOTE CONTROL HEAD ASSY (RC12C) 16-1
REMOTE CONTROL HEAD ASSY (RC12D) 16-2
REMOTE CONTROL LOGO DECAL 17-7
REMOTE CONTROL STOP CORD ASSY L=3900 13-30-1
REMOTE CONTROL STOP CORD ASSY L=5900 13-30-2
RETURN SPRING 5-5
REVERSE LOCK 9-19
REVERSE LOCK LINK 9-23
REVERSE LOCK LINK JOINT 9-25
REVERSE LOCK ROD 9-20
REVERSE LOCK SPRING 9-22
ROD 5-45 3-18
ROD SNAP 3-B 3-23
ROD SNAP 3-B 4-34
ROD SNAP 4-2 5-23
ROD SNAP 4-2 12-14
ROD SNAP 5-2.5 3-21
ROD SNAP 5-2.5 9-24

ROD SNAP 5-2.5 13-25
ROLLER 16-36
ROLLER BEARING 14-18-19..... 2-14
ROLLER BEARING 15-21-16..... 8-2
ROLLER BEARING 17-23-14..... 2-3
ROLLER RETAINER 16-46
ROPE ANCHOR 5-12
RUBBER CAP..... 4-5
RUBBER CAP..... 19-3-11
RUBBER MOUNT (LOWER)..... 9-34
RUBBER MOUNT (UPPER) 9-31
<S>
SAFETY ROPE φ4-1000 18-1
SCREW 3-16
SCREW 4-10
SCREW 4-13
SCREW 4-22
SCREW 4-25
SCREW 4-33
SCREW 5-15
SCREW 5-20
SCREW 6-6
SCREW 6-8
SCREW 6-10
SCREW 6-12
SCREW 6-14
SCREW 6-45
SCREW 8-11
SCREW 9-8
SCREW 9-10
SCREW 10-8
SCREW 10-16
SCREW 16-25
SCREW 16-28
SCREW 16-29
SCREW 16-30
SCREW 16-42
SCREW 17-13
SCREW 18-5
SCREW 19-3-5
SCREW 19-3-10
SCREW 19-3-14
SCREW 19-3-19
SCREW 19-10-16
SCREW 19-11-14
SCREW 19-11-32
SCREW 19-11-36
SEAL 18-21
SEAL RING 13.8-22-3.7 11-20
SEAL RING 13.8-22-3.7 13-18
SEALING PLATE..... 5-13
SEALING PLUG..... 2-9
SETTING PLATE 6-11
SETTING PLATE 9-44
SHIFT DETENT SPRING 12-10
SHIFT DETENT SUPPORTER..... 12-13
SHIFT GEAR ASSY..... 16-8
SHIFT LEVER..... 12-4
SHIFT POSITION DECAL 17-2
SHIFT ROD 12-1
SHIFT ROD JOINT 12-2
SHIFT ROD LEVER..... 12-8
SHIM 21-28-0.1 8-22-1
SHIM 21-28-0.15..... 8-22-2
SHIM 28-36.8-0.1 8-42-1
SHIM 28-36.8-0.15 8-42-2
SHIM 28-36.8-0.3 8-42-3
SLOW JET (#48)..... 4-4-1
SLOW JET (#50)..... 4-4-2
SNAP RETAINER d=8 12-9
SPACER 3-7
SPACER 16-31
SPACER 22-27.5-1..... 1-33
SPACER 6.2-9-27..... 6-20
SPARK PLUG (BPR7HS-10)..... 1-36
SPARK PLUG DECAL (BPR7HS10) 11-32
SPLIT PIN..... 9-26
SPLIT PIN 3-18..... 8-60
SPRING..... 4-17
SPRING..... 4-19
SPRING..... 8-26
SPRING..... 13-6
SPRING PIN..... 9-50
SPRING PIN 3-10..... 8-46
SPRING PIN 3-10..... 12-3
SPRING PIN 3-12..... 19-11-34
SPRING RETAINER..... 8-28
SPRING WASHER..... 3-9
SPRING WASHER..... 6-16
SPRING WASHER..... 6-31b
SPRING WASHER..... 6-33
SPRING WASHER..... 6-46
SPRING WASHER..... 13-14
SPRING WASHER..... 19-10-6
SPRING WASHER..... 19-10-17
SPRING WASHER..... 19-11-7
SPRING WASHER..... 19-11-15
START DECAL..... 14-12
STARTER CABLE L=200..... 6-49
STARTER CABLE L=200..... 19-10-24
STARTER CABLE L=200..... 19-11-19
STARTER CASE..... 5-2
STARTER HANDLE 5-11
STARTER LOCK 5-14
STARTER LOCK ARM 12-6
STARTER LOCK CAM 5-18
STARTER LOCK ROD 5-22
STARTER LOCK SPRING..... 5-17
STARTER MOTOR ASSY..... 6-27
STARTER MOTOR ASSY..... 19-10-4
STARTER MOTOR ASSY..... 19-11-5
STARTER MOTOR BRACKET..... 6-34
STARTER MOTOR BRACKET..... 19-10-7
STARTER MOTOR BRACKET..... 19-11-8
STARTER PULLEY 5-24
STARTER ROPE φ4.5-1620 5-10
STARTER SEAL..... 14-4
STARTER SOLENOID 6-41
STARTER SOLENOID 19-10-9
STARTER SOLENOID 19-11-10
STARTER SPRING SET..... 5-3
STEERING HANDLE STOPPER..... 10-21
STEERING HOOK PLATE 13-11
STEERING SHAFT ASSY..... 9-27
STERN BRACKET SPRING 9-9
STOP SCREW 4-16
STOP SWITCH ASSY..... 11-15
STOP SWITCH ASSY..... 17-4
STOP SWITCH DECAL 14-11
STOP SWITCH DECAL 17-6
STOP SWITCH LANYARD ASSY..... 11-16
STOP SWITCH LANYARD ASSY..... 17-5
STOPPER 8-51
STOPPER 19-9-5
STUD..... 10-14
SWIVEL BRACKET 9-14
<T>
TANK FILLER CAP GASKET..... 15-13a
TERMINAL CAP 13-13-28..... 6-51
TERMINAL CAP 13-13-28..... 19-10-26
TERMINAL CAP 13-13-28..... 19-11-21
TERMINAL CAP 8-13-28 6-50
TERMINAL CAP 8-13-28 19-10-25
TERMINAL CAP 8-13-28 19-11-20
THERMOSTAT 1-18
THROTTLE ARM..... 3-17
THROTTLE ARM..... 16-5
THROTTLE DECAL..... 10-13
THROTTLE DRUM..... 3-14
THROTTLE LEVER 13-16
THROTTLE LEVER 13-20
THROTTLE LEVER ROD 13-23
THROTTLE ROD..... 3-22
THROTTLE SHAFT..... 10-5
THROTTLE SHAFT DAMPER..... 10-6
THROTTLE SHAFT SUPPORT..... 10-15
THROTTLE WIRE 10-18
THRUST HOLDER 4D 8-57
THRUST PLATE..... 2-11
THRUST PLATE..... 16-23
THRUST PLATE (UPPER) 22-44-2 9-28
THRUST ROD 9-12
THRUST ROD SPRING 9-13
TILLER HANDLE..... 10-3
TILLER HANDLE ASSY 10-1
TILLER HANDLE ASSY 19-5-2
TILLER HANDLE KIT 19-5-1
TILLER HANDLE SUB-ASSY 10-2
TILT HANDLE 14-5
TILT STOPPER ASSY 9-41
TILT STOPPER GRIP 9-42
TILT SWITCH PLUG..... 16-24
TOOL KIT 18-2
TOP COWL ASSY..... 14-1
TOP COWL SEAL L=1700..... 14-3
TOP COWL SUB-ASSY 14-2
TRIM TAB..... 8-8
<V>
VERTICAL STARTER GUIDE..... 18-17
VERTICAL STARTER KIT 18-16
<W>
WASHER 1-9
WASHER 1-11
WASHER 1-17
WASHER 5-26
WASHER 6-23
WASHER 6-26
WASHER 6-31a
WASHER 7-15
WASHER 8-5
WASHER 8-38
WASHER 9-5
WASHER 10-11
WASHER 10-22
WASHER 12-12
WASHER 13-15
WASHER 14-7
WASHER 16-32
WASHER 16-33
WASHER 16-35
WASHER 16-38
WASHER 18-19
WASHER 19-6-9
WASHER 10.5-28-2..... 8-58
WASHER 12.5-24-1..... 11-14
WASHER 12.5-24-1..... 19-10-14
WASHER 14-22-1 11-22
WASHER 15.2-19-1.9..... 8-21
WASHER 30-45-1 10-19
WASHER 4.3-16-1.5 9-11
WASHER 5.5-14-1.2 13-7
WASHER 6-16-1.5..... 3-8
WASHER 6-16-1.5..... 11-26
WASHER 6-16-1.5..... 13-22
WASHER 8.5-28-1..... 9-6
WATER PIPE (L) 8-53-2
WATER PIPE (S) 8-53-1
WATER PIPE (UL)..... 19-9-8
WATER PIPE SEAL (LOWER)..... 8-33
WATER PUMP GUIDE PLATE..... 8-35
WATER PUMP GUIDE PLATE..... 19-6-5
WATER PUMP GUIDE PLATE..... 19-7-4
WATER PUMP IMPELLER 8-29
WATER PUMP IMPELLER 19-6-2
WATER PUMP IMPELLER 19-7-2
WATER PUMP KIT (CHROME PLATED) .. 19-7-1
WATER PUMP REPAIR KIT 19-6-1
WATER STRAINER W=17 8-10
WAVE WASHER..... 16-20
WAVE WASHER 30-45-1.2 10-20
WAVE WASHER d=14 11-23
WAVE WASHER d=14 13-19
WAVE WASHER d=8 5-19
WELCH PLUG..... 1-14

INDEX (Parts Number)

101-00121-0 2-15
101-00121-0 19-4-10
301-64217-0 8-25
307-62116-1 9-6
309-60111-0 8-40
309-60111-0 19-8-10
309-62115-2 9-3
312-72201-0 18-1
314-72185-0 5-32
31H-06848-0 11-16
31H-06848-0 17-5
31H-75014-0 6-31
31H-76010-0 6-27
31H-76010-0 19-11-5
31H-76015-0 6-28
331-65014-0 8-33
332-60005-3 8-6
332-60006-1 8-7
332-60006-1 19-8-3
332-62101-1 9-51
332-66032-0 8-50
332-66032-0 19-8-12
332-70201-0 15-11
332-70261-0 11-10
332-83723-0 13-5
332-83724-0 13-6
332-83725-0 13-7
336-60007-0 18-23
336-70112-0 11-11
338-00042-0 2-14
338-00131-0 6-24
338-01133-0 1-29
338-02215-0 11-7
338-05216-0 5-17
338-05252-0 5-14
338-05255-0 5-16
338-67147-0 11-20
338-67147-0 13-18
344-03244-0 4-8
344-03244-0 19-3-9
344-67177-1 9-15
345-01111-0 1-4
345-05224-0 3-21
345-05224-0 9-24
345-05224-0 13-25
345-06917-1 6-40
345-06917-1 19-10-27
345-06917-1 19-11-27
345-62441-0 9-16
345-63048-0 10-6
345-65015-0 8-14
345-65015-0 19-8-4
345-66226-0 11-31
345-66226-0 13-31
345-67117-0 19-5-4
345-67117-0 19-11-29
345-67193-0 19-11-26
345-76023-0 11-6
346-03232-0 4-9
346-03232-0 19-3-7
346-03256-0 4-5
346-03256-0 19-3-11
346-03265-0 4-16
346-03267-0 4-17
346-05228-1 6-17
346-62421-1 9-17
346-67196-1 3-23
346-67196-1 4-34
346-76040-0 6-41
346-76040-0 19-10-9
346-76040-0 19-11-10
346-76057-0 19-11-33
346-76160-2 18-3
346-76212-0 6-53
350-00024-1 2-19
350-00062-0 2-9
350-01030-2 1-18
350-01093-0 1-14
350-62121-2 9-12
350-63012-2 10-4
350-63046-0 10-7
350-67101-0 12-7
350-76010-0 19-10-4
350-76011-0 6-34
350-76011-0 19-10-7
350-76011-0 19-11-8
353-03268-0 4-19
353-67162-0 11-29
353-67162-0 19-5-5
353-84321-0 16-4
353-84371-0 16-32
353-84388-0 16-40
361-76050-0 19-11-31
361-76110-1 17-11
361-84415-0 16-55
369-00115-0 2-11
369-00132-0 6-25
369-02011-0 3-12
369-02011-0 19-3-2
369-02011-0 19-4-13
369-02230-1 11-3
369-03181-0 4-30
369-03182-0 4-31
369-03182-0 19-3-17
369-03183-0 4-32
369-03183-0 19-3-18
369-03186-0 4-33
369-03186-0 19-3-19
369-03222-0 4-12
369-03222-0 19-3-3
369-03231-0 4-6
369-03231-0 19-3-6
369-03292-0 4-14
369-03293-1 4-15
369-03293-1 19-3-4
369-03301-0 4-24
369-03302-0 4-26
369-03302-0 19-3-15
369-03303-0 4-27
369-03303-0 19-3-12
369-03304-0 4-20
369-03305-0 4-21
369-03306-0 4-28
369-03306-0 19-3-13
369-03307-0 4-29
369-03307-0 19-3-16
369-05007-0 5-7
369-05012-0 5-5
369-60111-0 8-15
369-60111-0 19-8-5
369-62122-2 9-13
369-62146-1 9-9
369-62147-0 9-11
369-62439-1 9-44
369-64014-0 8-22-1
369-64015-0 8-22-2
369-64032-0 8-21
369-64121-0 8-59
369-64124-0 8-58
369-64223-0 8-27
369-66011-0 8-45
369-66021-1 8-49
369-66021-1 19-8-11
369-66033-0 8-51
369-66043-1 7-5
369-67104-0 11-8
369-67105-0 11-21
369-67105-0 13-17
369-67142-0 11-24
369-72019-2 10-13
369-72026-1 11-32
369-72100-1 18-2
369-76167-0 18-6
369-83726-0 13-16
369-83830-2 13-11
369-84418-0 16-54
369Q67141-1 11-19
393-01131-0 1-3
393-01131-0 1-5
393-01137-0 1-2
393-01160-0 1-25
393-62437-1 9-43
398-06830-0 11-15
398-06972-1 6-35
398-06972-1 19-10-19
398-06972-1 19-11-24
398-76080-1 11-12
398-76080-1 19-10-12
398-76083-0 11-13
398-76083-0 19-10-13
3A1-83710-1 13-26
3A1-83722-0 13-4
3A3-06830-0 17-4
3A3-62396-1 9-38
3A3-76037-0 17-14
3A3-76086-1 17-12
3A3-76145-0 6-50
3A3-76145-0 19-10-25
3A3-76145-0 19-11-20
3A3-83314-2 16-9
3A3-84307-0 16-44
3A3-84364-2 16-10
3A3-84365-1 16-5
3A3-84368-0 16-20
3A3-84374-0 16-31
3A3-84376-0 16-13
3A3-84381-0 16-8
3A3-84383-0 16-35
3A3-84391-0 16-21
3A3-84403-0 16-17
3A3-84421-0 16-36
3A3-84422-0 16-23
3A3-84423-0 16-43
3A3-84424-0 16-45
3A3-84425-0 16-47
3A3-84426-0 16-46
3A3-84432-0 16-27
3A3-84435-0 16-22
3AA-60206-0 8-10
3AA-76145-0 6-51
3AA-76145-0 19-10-26
3AA-76145-0 19-11-21
3AC-72200-0 14-11
3AS-62433-0 9-42
3B2-00001-1 2-17-1
3B2-00004-1 2-17-2
3B2-00011-0 2-21-1
3B2-00014-0 2-21-2
3B2-00021-1 2-18
3B2-00031-0 2-4
3B2-00032-0 2-5
3B2-00033-0 2-6
3B2-00034-0 2-7
3B2-00040-0 2-2
3B2-00043-0 2-3
3B2-00051-0 2-10
3B2-00061-2 2-8
3B2-00069-0 2-1
3B2-00122-1 1-32
3B2-00122-1 19-4-8
3B2-01005-2 1-15
3B2-01005-2 19-4-3
3B2-01111-0 7-4
3B2-01210-0 1-30
3B2-01214-2 1-24
3B2-01214-2 19-4-6
3B2-01215-0 1-31
3B2-01215-0 19-4-7
3B2-01217-0 1-33
3B2-01303-3 1-35
3B2-01303-3 19-4-9
3B2-02100-0 3-4
3B2-02104-1 3-2
3B2-02104-1 19-4-11
3B2-02105-1 3-3
3B2-02105-1 19-4-12
3B2-02212-0 11-5
3B2-02305-2 1-21-1
3B2-02305-2 19-4-4
3B2-02311-0 7-11
3B2-02312-2 7-12
3B2-02312-2 19-8-6
3B2-02411-0 3-5
3B2-02412-0 19-11-39
3B2-02416-0 3-7
3B2-03200-1 4-1-2
3B2-03202-1 19-11-37
3B2-03221-0 4-11
3B2-03251-0 4-3-2
3B2-03252-0 4-2-2
3B2-03254-0 4-4-1
3B2-03266-0 4-18
3B2-05000-1 5-1
3B2-05003-1 5-6
3B2-05006-1 5-9
3B2-05010-1 5-3
3B2-05013-0 5-10
3B2-05019-0 5-11
3B2-05104-0 5-4
3B2-05105-0 5-2
3B2-05116-0 5-13
3B2-05131-1 5-12
3B2-05138-1 5-8
3B2-05211-1 12-6
3B2-05217-1 5-22
3B2-05233-1 6-13-1
3B2-05253-0 5-18
3B2-05901-1 5-24
3B2-05912-0 18-21
3B2-06101-0 6-1
3B2-06102-2 6-4
3B2-06103-3 6-3
3B2-06120-0 6-5
3B2-06123-1 6-9
3B2-06123-1 19-10-3
3B2-06123-1 19-11-4
3B2-06128-0 18-4
3B2-06135-0 6-7
3B2-06162-0 6-20
3B2-06194-1 6-2
3B2-06194-1 19-10-2
3B2-06194-1 19-11-3
3B2-60003-1 19-9-4
3B2-60211-0 8-2
3B2-61012-2 7-3
3B2-61012-2 19-8-2
3B2-61018-0 7-2
3B2-61301-0 9-31
3B2-61302-0 9-34
3B2-61336-0 9-33
3B2-61337-0 9-32
3B2-62118-0 9-7
3B2-62396-0 9-40
3B2-62415-0 9-29
3B2-62422-0 9-28
3B2-63034-0 10-10
3B2-63035-1 10-9
3B2-63041-0 10-5
3B2-63063-0 10-15
3B2-63102-0 10-17
3B2-63103-0 10-21
3B2-63104-1 10-14
3B2-63108-0 10-19
3B2-63109-0 10-20
3B2-63506-1 3-15
3B2-63600-1 10-18
3B2-63611-0 3-14
3B2-63621-0 11-27
3B2-63621-0 19-5-3
3B2-63624-0 19-11-28
3B2-63711-0 3-13
3B2-63715-2 3-18
3B2-63716-1 3-22
3B2-63724-0 6-11
3B2-63751-0 3-17
3B2-64010-1 8-18

3B2-64020-1 8-19
3B2-64030-1 8-20
3B2-64081-0 8-42-1
3B2-64082-0 8-42-2
3B2-64083-0 8-42-3
3B2-64215-0 8-24
3B2-64222-0 8-28
3B2-64306-1 8-43-1
3B2-64307-1 8-43-2
3B2-64309-1 19-9-7
3B2-65011-0 8-32
3B2-65011-0 19-6-4
3B2-65016-0 8-31
3B2-65018-2 8-34
3B2-65018-2 19-6-6
3B2-65018-2 19-7-5
3B2-65018-2 19-8-7
3B2-65020-1 8-41
3B2-65020-1 19-6-10
3B2-65020-1 19-8-9
3B2-65021-1 8-29
3B2-65021-1 19-6-2
3B2-65021-1 19-7-2
3B2-65022-0 8-30
3B2-65022-0 19-6-3
3B2-65025-0 8-35
3B2-65025-0 19-6-5
3B2-65029-2 8-36
3B2-65029-2 19-6-7
3B2-65029-2 19-7-6
3B2-65029-2 19-8-8
3B2-65100-0 8-53-1
3B2-65110-0 8-53-2
3B2-65120-0 19-9-8
3B2-65195-0 8-54
3B2-65231-2 19-7-1
3B2-65238-0 19-7-3
3B2-65239-0 19-7-4
3B2-66012-0 8-47-1
3B2-66013-0 8-47-2
3B2-66014-0 19-9-9
3B2-66110-0 12-4
3B2-66211-0 12-1
3B2-66225-0 12-8
3B2-66241-0 12-2
3B2-66302-0 9-25
3B2-66305-0 9-23
3B2-66315-0 9-22
3B2-66321-1 9-20
3B2-66322-1 9-19
3B2-67151-1 11-1
3B2-67187-0 11-30
3B2-67187-0 19-5-6
3B2-67501-1 14-3
3B2-67503-0 14-4
3B2-70155-1 15-15
3B2-70260-1 11-9
3B2-76026-1 11-17
3B2-76026-1 19-10-28
3B2-76055-1 19-11-35
3B2-76060-0 6-44
3B2-76060-0 19-10-15
3B2-76060-0 19-11-13
3B2-76062-0 6-52
3B2-76062-0 19-10-23
3B2-76062-0 19-11-18
3B2-76100-3 19-11-1
3B2-76120-1 6-48
3B2-76120-1 19-10-22
3B2-76120-1 19-11-17
3B2-76147-2 6-49
3B2-76147-2 19-10-24
3B2-76147-2 19-11-19
3B2-76166-0 19-11-30
3B2-76300-4 19-10-1
3B2-83820-0 13-8
3B2-83857-0 13-30-1
3B2-83863-1 13-23
3B2-83865-0 13-24
3B2-83880-3 13-3
3B2-83887-1 13-20
3B2-87121-6 19-4-1
3B2-87122-0 19-3-1
3B2-87130-0 2-16-1
3B2-87131-0 2-16-2
3B2-87321-5 19-8-1
3B2-87322-2 19-6-1
3B2-87801-4 14-9-2
3B2B01001-1 1-13-1
3B2B01100-2 1-1-1
3B2B02010-0 3-1
3B2B02300-0 1-19
3B2B02302-0 1-20-1
3B2B05101-0 5-27
3B2B05102-0 5-28
3B2B05180-0 18-16
3B2B05911-0 18-17
3B2B64513-1 8-55-1
3B2B64514-1 8-55-2
3B2B64515-1 8-55-3
3B2B64517-1 8-55-4
3B2B64519-1 8-55-5
3B2B87090-B 19-2-1
3B2Q60000-2. 8-1
3B2Q60100-1. 8-13
3B2Q61110-2. 19-9-2
3B2Q61191-1. 7-1-1
3B2Q61192-1. 7-1-2
3B2Q62010-0. 9-27
3B2Q62310-1. 9-14
3B2Q63000-3. 19-5-1
3B2Q63003-3. 10-1
3B2Q63003-3. 19-5-2
3B2Q63005-3. 10-2
3B2Q63011-1. 10-3
3B2Q67100-1. 11-2
3B2Q67521-1. 14-5
3B2Q67640-1. 14-2
3B2Q67645-9. 14-1
3B2Q87301-8. 19-1-1
3B2Q87302-8. 19-1-2
3B2Q87314-3. 19-9-1
3B7-05243-0 3-19
3B7-63731-0 11-14
3B7-63731-0 19-10-14
3B7-70200-5 15-1
3B7-70280-1 15-8
3C7-70113-0 15-17
3C7-70199-0 15-16
3C7-70211-1 15-4
3C7-70217-0 15-5
3C7-70220-1 15-2
3C7-70224-1 15-3
3C8-66113-1 12-10
3C8-66117-0 12-13
3C8-66308-0 3-8
3C8-66308-0 11-26
3C8-66308-0 13-22
3C8-67146-0 11-22
3E0-70270-0 15-14
3F0-72185-0 5-33
3F0-72185-0 14-10
3G0-62417-0 9-30
3G0-87123-0 2-20-1
3G0-87124-0 2-20-2
3GF-70250-1 15-10
3GF-70281-0 15-9
3GF-76020-0 17-8
3GF-76205-0 17-10
3GF-76217-0 17-9-1
3GF-76218-0 17-9-2
3GF-76219-0 17-9-3
3GT-35143-0 . . . . . .11-7a
3K9-02305-2 1-21-2
3K9-02305-2 19-4-5
3K9-03200-0 4-1-4
3K9-03202-0 19-11-38
3K9-03251-0 4-3-3
3K9-03252-0 4-2-3
3K9-03254-0 4-4-2
3K9-05223-0 5-23
3K9-05223-0 12-14
3K9-05233-0 6-13-2
3K9-06170-0 6-18
3K9-66137-0 12-5
3K9-76100-1 19-11-2
3K9-83857-0 13-30-2
3K9-87121-6 19-4-2
3K9-87801-3 14-9-3
3K9B01001-0 1-13-2
3K9B01100-1 1-1-2
3K9B02302-0 1-20-2
3K9B87090-A. 19-2-2
3K9Q61401-0. 9-35
3K9Q61402-0. 9-36
3KM-06999-0. 6-19
3M2-05215-0 5-21
3M3-62106-0 9-48
3PR-06972-0 1-12
3PR-06972-0 1-23
3PR-06972-0 5-31
3PR-06972-0 6-36
3PR-06972-0 19-10-20
3PR-06972-0 19-11-22
3R3-03239-0 4-7
3R3-03239-0 19-3-8
3RS-70020-0 15-13
3RS-70021-0 . . . . . .15-13a
3RS-70167-0 15-12
3RSQ62102-0. 9-49
3T5-01133-0 1-28
3T5-84398-0 19-11-25
3U2-63506-0 16-49
3U2-72187-0 16-52
3U2-72200-0 17-6
3U2-77367-0 16-51
3U2-84331-0 17-1
3U2-84334-0 17-7
3U2-84336-1 17-2
3U2-84339-1 16-26
3U2-84343-0 16-19
3U2-84371-0 16-33
3U2-84375-0 16-28
3U2-84398-0 17-3
3U2-84401-0 16-16
3U2-84404-0 16-18
3U2-84414-0 16-7
3U2-84416-0 16-3
3U2-84431-0 16-37
3U2-84442-0 16-39
3U2-84452-0 16-24
3U2-84917-0 16-50
3U2B84312-0. 16-41
3U2B84350-1. 16-1
3U2B84360-1. 16-2
3U2B84366-0. 16-15
3U2B84440-0. 16-53
3U2B84441-0. 16-14
3UA-64231-0 8-57
3UA-66031-0 8-48
3UA-87326-0 8-56
3V1-60217-0 8-8
3V1-62431-1 9-41
3V1-64211-1 8-23
3V1-64221-0 8-26
3V1-64332-0 19-9-5
3V1-65017-0 8-39
3V1Q62105-2. 9-46
3V1Q62108-1. 9-47
3V1Q62112-2. 9-1
3V1Q62113-2. 9-2
3VK-63107-0 16-48
3VK-84375-0 16-29
3VL-84375-0 16-30
3VS-67587-0 14-12
910103-0525 16-12
910103-5610 6-37
910103-5610 19-10-21
910103-5610 19-11-23
910103-5612 7-14
910103-5612 9-39
910103-5618 7-13
910103-5620 1-34
910103-5620 8-9
910103-5625 8-52
910103-5825 6-38
910103-5825 19-10-8
910103-5825 19-11-9
910103-5830 13-12
910103-6612 11-25
910103-6612 13-21
910103-6616 13-9
910103-6620 6-42
910103-6620 19-10-10
910103-6620 19-11-11
910114-0610 12-11
910114-0620 5-25
910114-0620 6-21
910114-0625 1-22-1
910114-0645 6-22
910121-6612 5-30
910121-6623 5-29
910124-0880 1-10
9101E3-0830 9-18
9101E3-5612 9-45
9101E3-5612 19-9-6
9101E3-5620 8-17
9101E3-5620 11-18
9101E3-5635 19-9-3
9101E3-5640 9-37
9101F4-0654 18-18
916103-0685 3-10
916103-0830 6-32
916103-0830 19-10-5
916103-0830 19-11-6
916114-0625 1-22-2
916129-0630 1-8
916129-0650 1-7
916129-0675 1-6
9161E3-0635 8-4
9161E3-0650 8-37
9161E3-0650 19-6-8
9161G9-0630. 1-16
920803-0518 10-8
921503-0406 16-42
921503-0430 8-11
921503-0525 6-45
921503-0525 19-10-16
921503-0525 19-11-14
921503-5316 17-13
921503-5430 5-15
921503-6408 19-11-32
921503-6510 6-14
921503-7616 5-20
921521-0408 4-10
921521-0408 19-3-10
921521-6406 6-8
921521-6520 3-16
921521-6625 6-6
921521-6625 6-10
921521-6625 18-5
921522-0306 4-22
9215E3-0510 19-11-36
9215E3-0612 10-16
921603-0512 16-25
921621-0612 6-12
9216E3-0612 9-8
921703-0406 9-10
922503-6414 4-13
922503-6414 19-3-5
922553-6423 4-25
922553-6423 19-3-14
930103-0500 3-20
930103-0500 6-47
930103-0500 16-11
930103-0500 19-10-18
930103-0500 19-11-16
930103-0600 6-15
930103-0600 6-43
930103-0600 10-12
930103-0600 10-23
930103-0600 13-10
930103-0600 16-34
930103-0600 18-20
930103-0600 19-10-11
930103-0600 19-11-12
930103-0800 13-13
930121-0300 4-23
930203-0600 . . . . . .6-31c
930403-0400 8-12
930403-0600 14-6
930403-0800 9-4

940103-0600 5-26
940103-0600 6-23
940103-0600 . . . . . 6-31a
940103-0600 8-38
940103-0600 10-11
940103-0600 10-22
940103-0600 12-12
940103-0600 14-7
940103-0600 18-19
940103-0600 19-6-9
940103-0800 13-15
940103-0800 16-38
940121-0600 1-9
940121-0600 1-17
940121-0800 1-11
940121-1200 6-26
9401E3-0600 7-15
9401E3-0600 8-5
9401E3-0800 9-5
941303-0500 6-46
941303-0500 19-10-17
941303-0500 19-11-15
941303-0600 3-9
941303-0600 6-16
941303-0600 . . . . . 6-31b
941303-0800 6-33
941303-0800 13-14
941303-0800 19-10-6
941303-0800 19-11-7
941403-0800 5-19
941403-1400 11-23
941403-1400 13-19
945303-0500 9-21
945303-0500 9-52
945303-0600 16-6
945303-1000 12-15
951403-0310 8-46
951403-0310 12-3
951403-0312 19-11-34
951403-0622 9-50
951503-0214 9-26
951503-0318 8-60
951703-0800 12-9
9601-0-6004 8-16
9601-0-6204 8-3
9601-0-6301 8-44
9603-3-6204 2-12
9603-3-6204 2-13
9701-1-1014 1-36
98AB-50-075 11-4
98AB-701600. 15-7
98AB-70-700 15-6
98AL-40-120 1-26
98AL-40-230 1-27

Copyright © 2025 Tohatsu Corporation. All rights reserved. No part of this manual may be reproduced or transmitted in any form or by any means without the express written permission of Tohatsu Corporation.

2025 PARTS CATALOG

M 8B
M 9.8B
Models

Serial Number 000001BE～
OB No.002-21030-0BE 3B2 2501

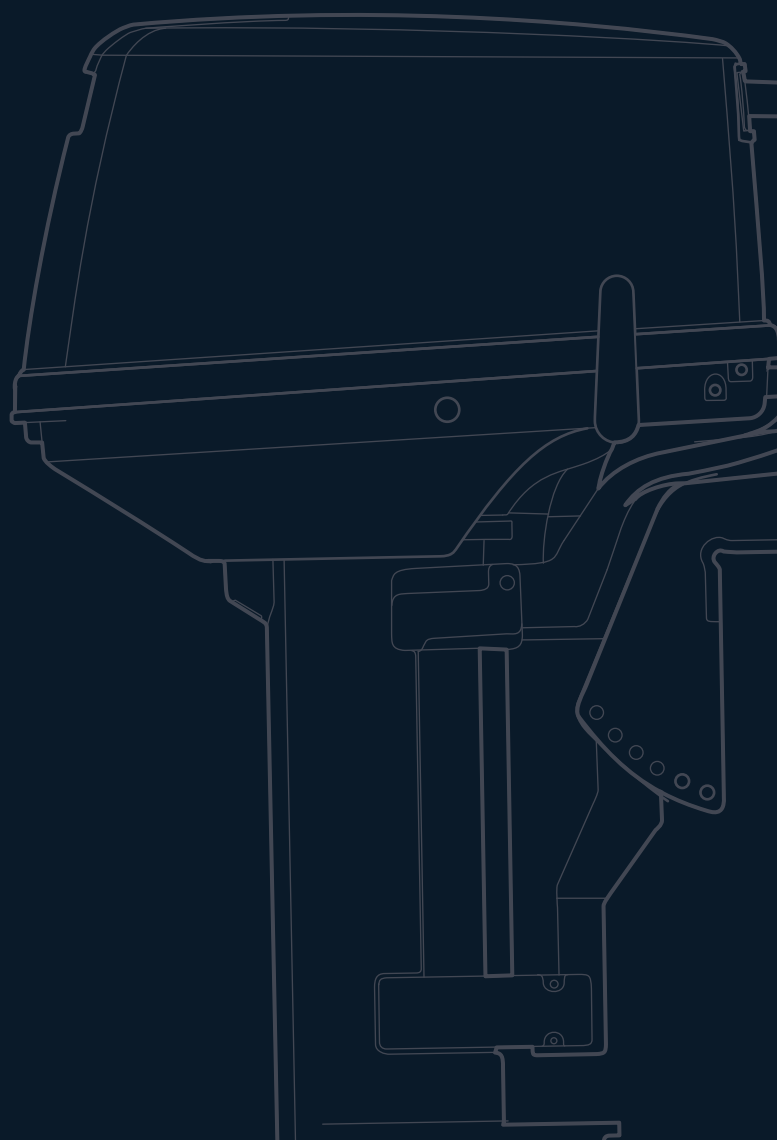

トーハツ株式会社

〒174-0051
東京都板橋区小豆沢 3-5-4
Tel: 03 (3966) 3116

TOHATSU CORPORATION

5-4, Azusawa 3-Chome, Itabashi-Ku
Tokyo 174-0051, Japan
Tel: +81-3-3966-3117　Fax: +81-3-3966-2951
www.tohatsu.com