2025 PARTS CATALOG

トーハツ船外機 パーツカタログ

TOHATSU

Feel the Wind™

M 9.9D2
M 15D2
M 18E2
Models

Serial Number 000001BE～

OB NO.002-21043-0BE 350 2501

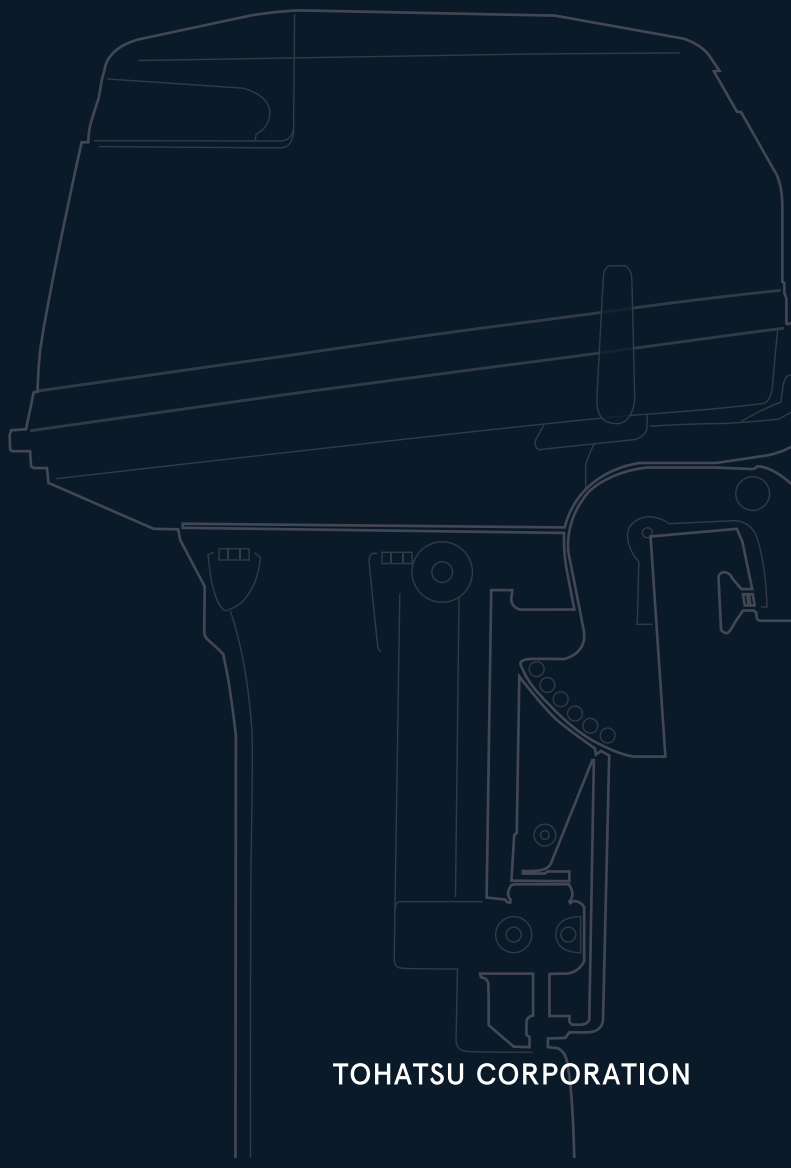

BACKS YOU UP™

TOHATSU CORPORATION

パーツカタログのご使用について

1. このパーツカタログは 2025 年 1 月現在で編集しております。

2. 新設、廃止または変更が生じた場合は、パーツブルテンまたはサービスブルテンにてお知らせ致します。

3. イラストは部品検索の目安として表現していますので、必ずしも現品と形状が一致するわけではありません。

4. 部品をご注文する際は、以下の点に注意し正確にご注文ください。
   ・モデル、製造番号、年式
   ・部品番号、部品名、数量、長さ、色

5. イラストが一つに対して複数の部品番号がある場合は見出番号の枝番、適用モデル、備考をご確認のうえご注文願います。

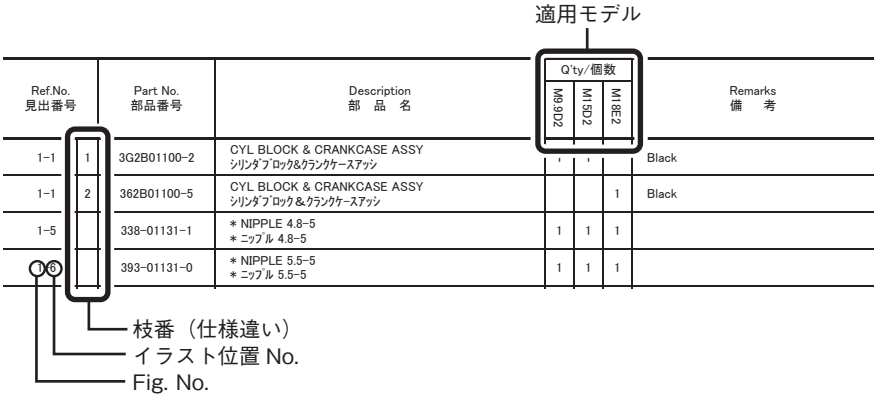

6. アッセンブリまたはキットでの販売部品は、その構成する部品名の頭に（＊）印をつけて表しています。

7. 本文中に記載されている記号は、次の様になっています。

STD	：スタンダード	OPT	：オプション
O/S	：オーバーサイズ	ASSY	：アッセンブリ
DO	：日本国内向け	EX	：海外輸出向け
A	：必要に応じて選択	US	：米国、カナダ向け
		EU	：EU 加盟国、およびその他の国向け

8. オーダー上の注意
   塗装部品の注文に当っては、以下に従ってください。
   パーツナンバーの 4 桁目が大文字アルファベットのものは塗装されています。
   ［カラーコード］
   B ：ブラック
   Q ：アクアマリンブルー
   W：ホワイト
   J ：グレー
   H ：シルバー

   [例示]

エンジンショートブロックキット	ロワユニットアッシ (L)
3B2B87090-7	3B2Q87302-6
B: ブラック	Q: アクアマリンブルー

9. 標準部品のボルト・ナット・ワッシャのサイズ記号に付いて

ボルト　916129 - 0675

- 首下長さ
- 径
- (5) 平座付き、(0,1,2) 座金無し、(6) ばね座付き

ナット・ワッシャ　940121 - 0600

- 径

10. 標準部品のホースのサイズ記号について

ホース　98AL - 40 - 120

- 長さ
- 径

標準部品のホース、パイプは、1 メートル単位で販売しています。必要な長さにカットしてご使用ください。
標準ホース、パイプは異なる用途、位置に使用しないでください。
部品番号、数量は注文時に置き換えられます。パーツカタログの備考を参照ください。

11. 船外機仕様説明

MFS	25	D	E	F	T	L
エンジン形式	馬力	世代	始動方法	操舵方法	チルト方式	シャフト長さ
MFS: 4ストローク M: 2ストローク MX: 2ストローク Everrun	2～140	A~	M: マニュアル E: 電動	F: ティラーハンドル P: リモートコントロール H: マルチティラーハンドル	T: パワートリム&チルト G: ガスアシスト 空白: マニュアルチルト	S：ショート L：ロング UL：ウルトラロング

12. 製造番号表示位置

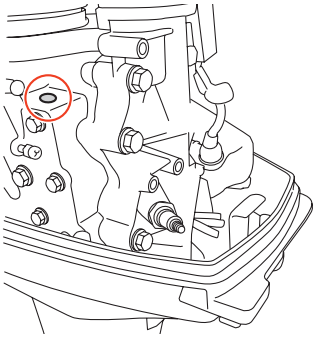

HOW TO USE THIS PARTS CATALOG

1. This Parts Catalog provides information available as of the end of January, 2025.

2. Please keep the Parts Catalog updated each time when receiving the Parts/Service Bulletin describing the addition, discontinuation and/or change of parts.

3. Actual shapes of parts may be different from the illustrations shown in this Parts Catalog because they are described only as a guide for searching parts.

4. When ordering spare parts, pay attention to the following points and order correctly.
   · model, serial number, production year
   · part number, part name, quantity, length, color

5. One illustration is given more than one article number. Please confirm the sub-number, applicable model and remarks before ordering parts.

Applicable model

Ref.No. 見出番号		Part No. 部品番号	Description 部品名	Q'ty/個数 M9.9D2	M15D2	M18E2	Remarks 備考
1-1	1	3G2B01100-2	CYL BLOCK & CRANKCASE ASSY シリンダブロック&クランクケースアッシ	1	1		Black
1-1	2	362B01100-5	CYL BLOCK & CRANKCASE ASSY シリンダブロック&クランクケースアッシ			1	Black
1-5		338-01131-1	* NIPPLE 4.8-5 * ニップル 4.8-5	1	1	1	
1-5		393-01131-0	* NIPPLE 5.5-5 * ニップル 5.5-5	1	1	1	

Sub-number describes different specification
Illustration position number
Fig. No.

6. Given mark in (*) to head of part name shows components of assembly or kit parts.

7. Abbreviation used in this Parts Catalog.

STD	: Standard	OPT	: Optional Parts
O/S	: Over size	ASSY	: Assembly
DO	: Domestic model (Japan model)	EX	: Export model
A	: As required	US	: USA and Canada model
		EU	: EU and other countries model

8. Attention to order
   Please order painted parts in accordance with following.
   Capital letter of the 4th digit indicates color code.
   [Color code]
   B : Black
   Q : Aquamarine Blue
   W : White
   J : Gray
   H : Silver

   [Example]

ENGINE SHORT BLOCK KIT	LOWER UNIT ASSY (L)
3B2B87090-7	3B2Q87302-6
B: Black	Q: Aquamarine Blue

9. Size identification of standard bolt, nut and washer.

BOLT 916129 - 0675

- 0675: Length (not including the head)
- 0675: Diameter
- 916129: (5) with flat washer, (0,1,2) no washer, (6) with spring washer

NUTS & WASHERS 940121 - 0600

- 0600: Diameter

10. Dimensional identification of hose and pipe.

HOSE 98AL - 40 - 120

- 120: Length
- 40: Diameter

Standard hose and pipe are sold by meter.
When replacing the hose or pipe, cut and use at the specified length.

Never use the standard hose and pipe into other purpose or place.

Part number and quantity will be superseded when ordering the parts. Refer to remark in this Parts Catalog.

11. Model description

MFS	25	D	E	F	T	L
Engine type	Horse power	Product generation	Starting system	Steering system	Tilt system	Shaft length
MFS: 4 stroke M: 2 stroke MX: 2 stroke Everrun	2 to 140	A and up	M: Manual E: Electric	F: Tiller handle P: Remote control H: Multi-function tiller handle	T: Power trim & tilt G: Gas assist Blank: Manual tilt	S: Short L: Long UL: Ultra long

12. Serial number location

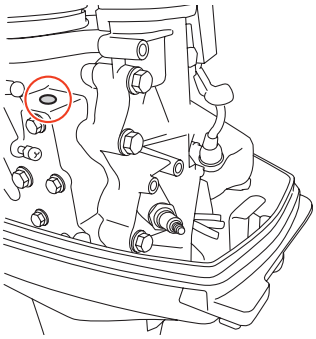

CONTENTS
目　　次

Fig. 1 CYLINDER・CRANK CASE ····· 1
シリンダ・クランクケース

Fig. 2 PISTON・CRANK SHAFT ····· 7
ピストン・クランクシャフト

Fig. 3 INTAKE MANIFOLD ····· 11
インテークマニホールド

Fig. 4 CARBURETOR ····· 15
キャブレタ

Fig. 5 RECOIL STARTER ····· 19
リコイルスタータ

Fig. 6 MAGNETO・ELECTRIC PARTS ····· 23
マグネト・エレクトリックパーツ

Fig. 7 ELECTRIC STARTER (EF・EP MODEL) ····· 27
エレクトリックスタータ（EF・EP モデル）

Fig. 8 DRIVE SHAFT HOUSING ····· 31
ドライブシャフトハウジング

Fig. 9 GEAR CASE ····· 33
ギヤケース

Fig. 10 BRACKET ····· 39
ブラケット

Fig. 11 TILLER HANDLE ····· 45
ティラハンドル

Fig. 12 BOTTOM COWL ····· 47
ボトムカウル

Fig. 13 SHIFT ····· 51
シフト

Fig. 14 REMOTE CONTROL PARTS ····· 53
リモートコントロールパーツ

Fig. 15 TOP COWL ····· 57
トップカウル

Fig. 16 FUEL TANK ····· 59
フュエルタンク

Fig. 17 COMPONENT PARTS OF REMOTE CONTROL ····· 61
リモコンボックス構成部品

Fig. 18 COMPONENT PARTS OF REMOTE CONTROL (ELECTRIC PARTS) ····· 65
リモコンボックス構成部品（電装品関係）

Fig. 19 OPTIONAL PARTS・ACCESSORIES ····· 67
オプショナルパーツ・アクセサリ

Fig. 20 ASSEMBLY・KIT PARTS ····· 69
アッセンブリ・キットパーツ

索引 ····· 81

INDEX ····· 87

INDEX (Parts Number) ····· 91

Fig. 1 CYLINDER・CRANK CASE
シリンダ・クランクケース

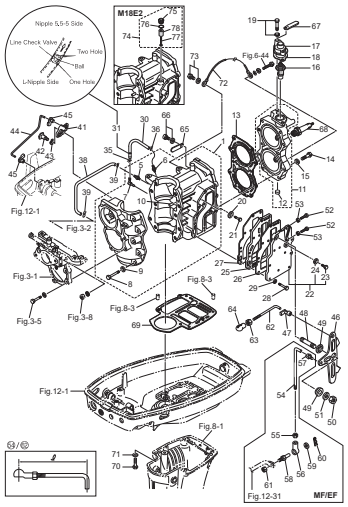

Fig. 2 PISTON・CRANK SHAFT
ピストン・クランクシャフト

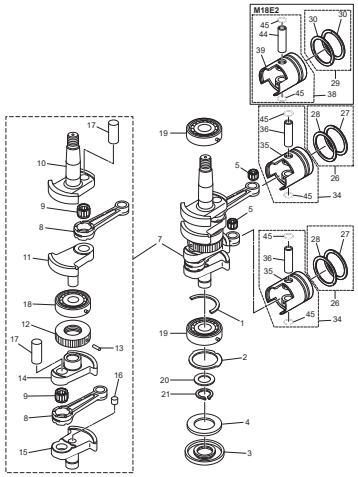

(REMARKS) CRANK SHAFT ASSY ..... Very difficult to assemble. The component parts to be purchased as an assy basically.

Fig. 3 INTAKE MANIFOLD
インテークマニホールド

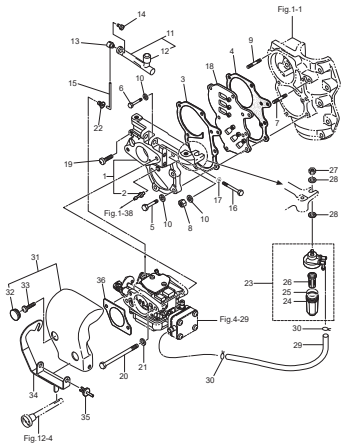

Fig. 4 CARBURETOR
キャブレタ

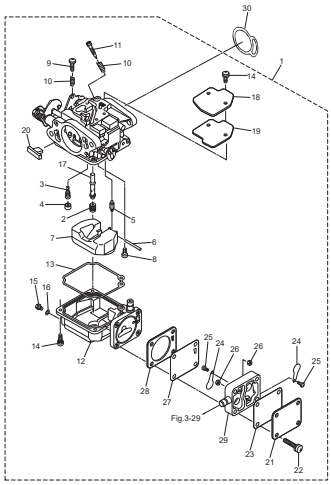

Fig. 5 RECOIL STARTER
リコイルスタータ

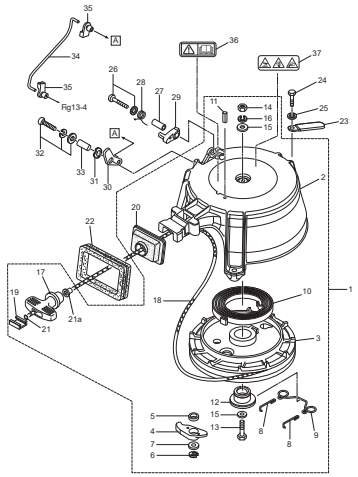

Fig. 6 MAGNETO・ELECTRIC PARTS
マグネト・エレクトリックパーツ

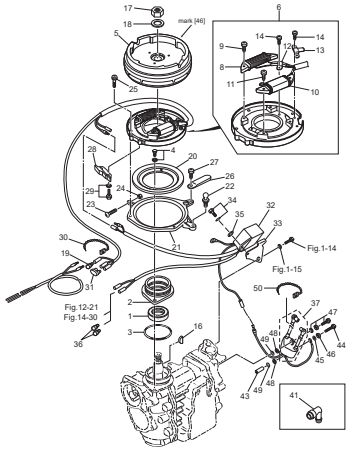

Fig. 7 ELECTRIC STARTER (EF・EP MODEL)
エレクトリックスタータ(EF・EP モデル)

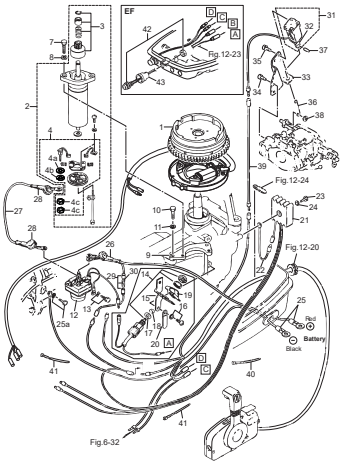

Fig. 8 DRIVE SHAFT HOUSING
ドライブシャフトハウジング

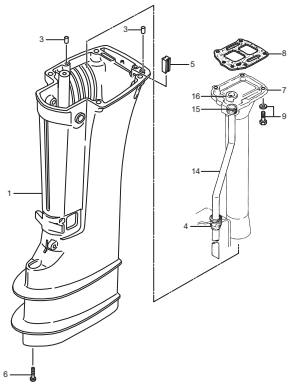

Fig. 9 GEAR CASE
ギヤケース

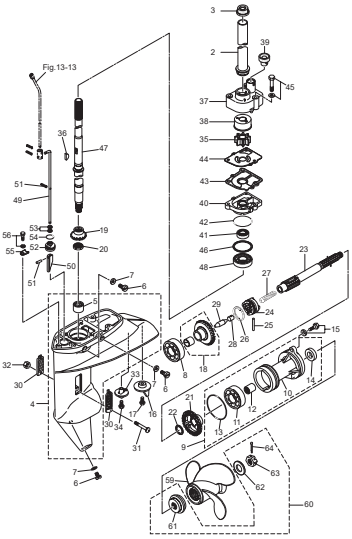

Fig. 10 BRACKET
ブラケット

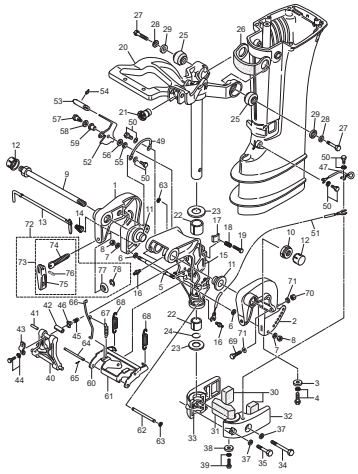

Fig. 11 TILLER HANDLE
ティラハンドル

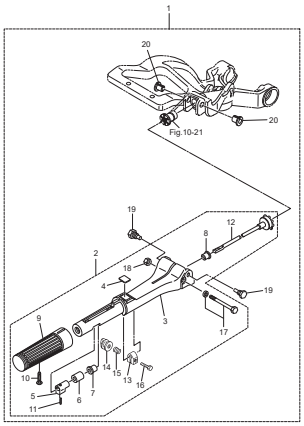

Fig. 12 BOTTOM COWL
ボトムカウル

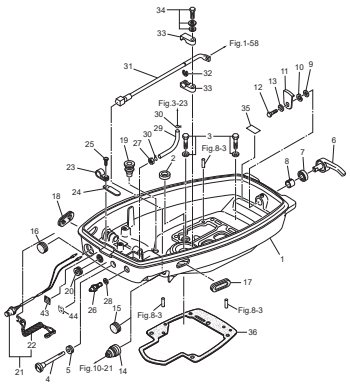

Fig. 13 SHIFT
シフト

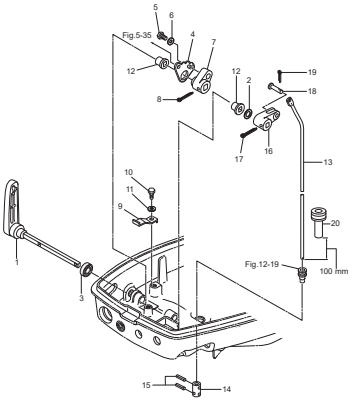

Fig. 14 REMOTE CONTROL PARTS
リモートコントロールパーツ

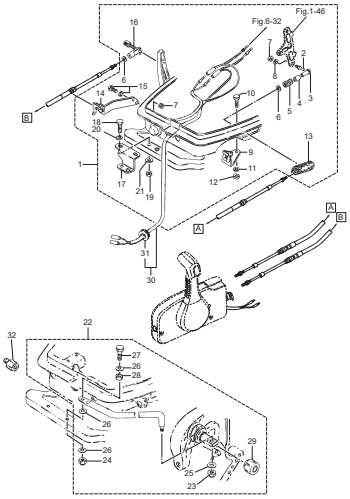

Fig. 15 TOP COWL
トップカウル

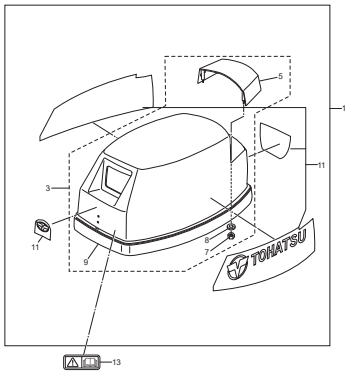

Fig. 16 FUEL TANK
フュエルタンク

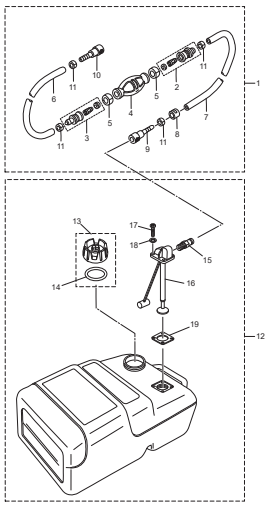

Fig. 17 COMPONENT PARTS OF REMOTE CONTROL
リモコンボックス構成部品

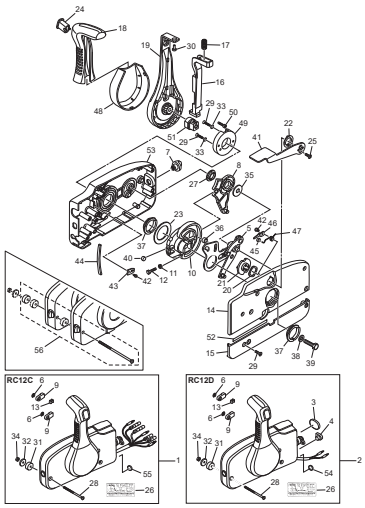

Fig. 18 COMPONENT PARTS OF REMOTE CONTROL (ELECTRIC PARTS)
リモコンボックス構成部品(電装品関係)

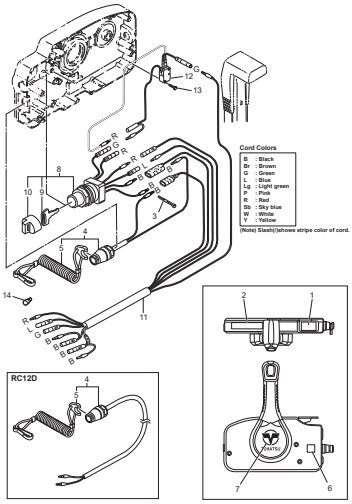

Fig. 19 OPTIONAL PARTS・ACCESSORIES
オプショナルパーツ・アクセサリ

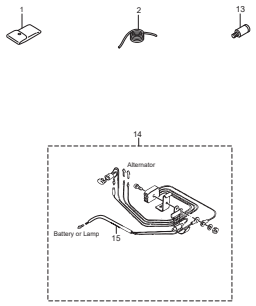

Fig. 20 ASSEMBLY・KIT PARTS
アッセンブリ・キットパーツ

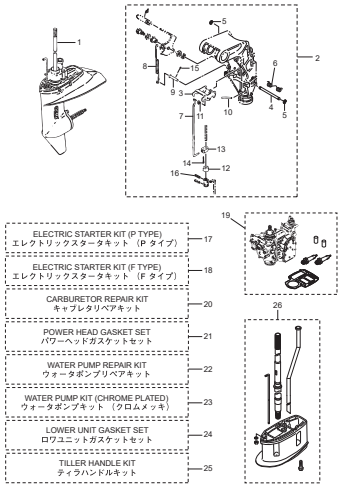

Fig. 1 **CYLINDER・CRANK CASE**
シリンダ・クランクケース

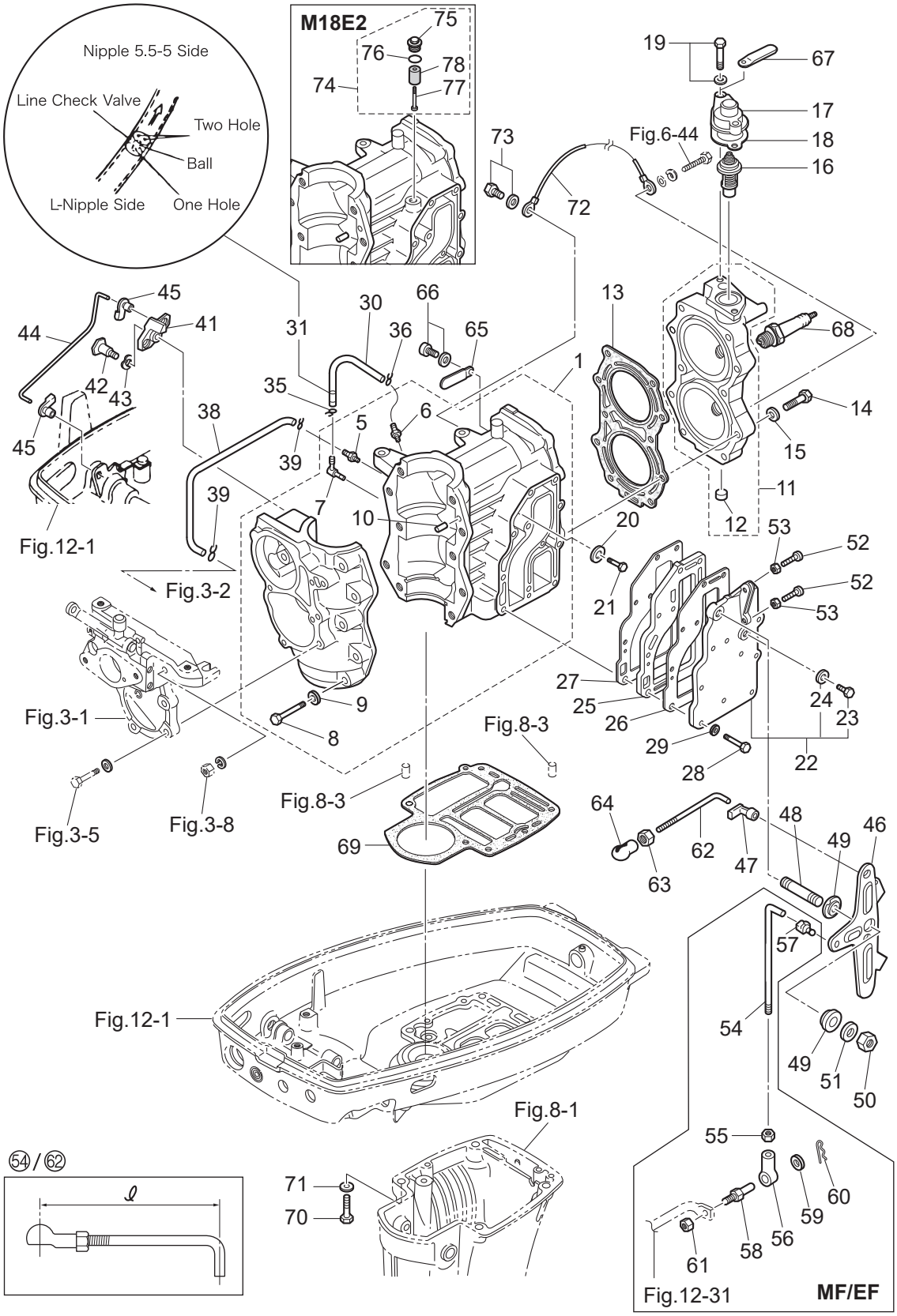

Ref.No. 見出番号		Part No. 部品番号	Description 部　品　名	Q'ty/個数			Remarks 備　　考
				M9.9D2	M15D2	M18E2	
1-1	1	3G2B01100-2	CYL BLOCK & CRANKCASE ASSY ｼﾘﾝﾀﾞﾌﾞﾛｯｸ&ｸﾗﾝｸｹｰｽｱｯｼ	1	1		Black
1-1	2	362B01100-5	CYL BLOCK & CRANKCASE ASSY ｼﾘﾝﾀﾞﾌﾞﾛｯｸ＆ｸﾗﾝｸｹｰｽｱｯｼ			1	Black
1-5		338-01131-1	* NIPPLE 4.8-5 * ﾆｯﾌﾟﾙ 4.8-5	1	1	1	
1-6		393-01131-0	* NIPPLE 5.5-5 * ﾆｯﾌﾟﾙ 5.5-5	1	1	1	
1-7		393-01137-0	* NIPPLE 5-4-5 * ﾆｯﾌﾟﾙ L	1	1	1	
1-8	1	916124-0845	* BOLT * ﾎﾞﾙﾄ	10	10	10	
1-9	1	940121-0800	* WASHER * ﾜｯｼｬ	10	10	10	
1-10		345-01111-0	* DOWEL PIN 6-12 * ﾀﾞｳｪﾙﾋﾟﾝ 6-12	2	2	2	
1-11	1	397B01001-0	CYLINDER HEAD ASSY ｼﾘﾝﾀﾞﾍｯﾄﾞｱｯｼ	1	1		Black
1-11	2	398B01001-1	CYLINDER HEAD ASSY ｼﾘﾝﾀﾞﾍｯﾄﾞｱｯｼ			1	Black
1-12		350-01093-0	* WELCH PLUG * ｳｪﾙﾁﾌﾟﾗｸﾞ	1	1	1	
1-13	1	351-01005-1	CYLINDER HEAD GASKET ｼﾘﾝﾀﾞﾍｯﾄﾞｶﾞｽｹｯﾄ	1	1		
1-13	2	3M4-01005-0	CYLINDER HEAD GASKET ｼﾘﾝﾀﾞﾍｯﾄﾞｶﾞｽｹｯﾄ			1	
1-14	1	3M3-01012-0	CYLINDER HEAD BOLT ｼﾘﾝﾀﾞﾍｯﾄﾞﾎﾞﾙﾄ	10	10	10	
1-15		940103-0800	WASHER ﾜｯｼｬ	10	10	10	
1-16		350-01030-2	THERMOSTAT ｻｰﾓｽﾀｯﾄ	1	1	1	Mark 52C PRV
1-17	1	3H6B01031-0	THERMOSTAT CAP ｻｰﾓｽﾀｯﾄｷｬｯﾌﾟ	1	1	1	Black
1-18		346-01032-0	THERMOSTAT CAP GASKET ｻｰﾓｽﾀｯﾄｷｬｯﾌﾟｶﾞｽｹｯﾄ	1	1	1	
1-19	1	910114-5630	BOLT ﾎﾞﾙﾄ	2	2	2	
1-20		338-60218-2	ANODE ｱﾉｰﾄﾞ	1	1		
1-21		910103-0616	BOLT ﾎﾞﾙﾄ	1	1		
1-22	1	350B02300-1	EXHAUST COVER ASSY ｴｷｿﾞｰｽﾄｶﾊﾞｰｱｯｼ	1	1	1	Black
1-23		9106E3-0808	* BOLT * ﾎﾞﾙﾄ	1	1	1	
1-24		332-60006-1	* GASKET 8.1-15-1 * ｶﾞｽｹｯﾄ	1	1	1	
1-25	1	350B02302-1	EXHAUST COVER (INNER) ｴｷｿﾞｰｽﾄｶﾊﾞｰ (ｲﾝﾅ)	1	1	1	Black
1-26		350-02305-2	EXHAUST COVER GASKET ｴｷｿﾞｰｽﾄｶﾊﾞｰｶﾞｽｹｯﾄ	1	1	1	Exhaust Cover Side
1-27		350-02306-2	EXHAUST COVER GASKET ｴｷｿﾞｰｽﾄｶﾊﾞｰｶﾞｽｹｯﾄ	1	1	1	Cylinder Side
1-28		3NT-02319-0	BOLT 25mm ﾎﾞﾙﾄ 25mm	11	11	11	
1-29		940103-0600	WASHER ﾜｯｼｬ	11	11	11	

Fig. 1 **CYLINDER・CRANK CASE**
シリンダ・クランクケース

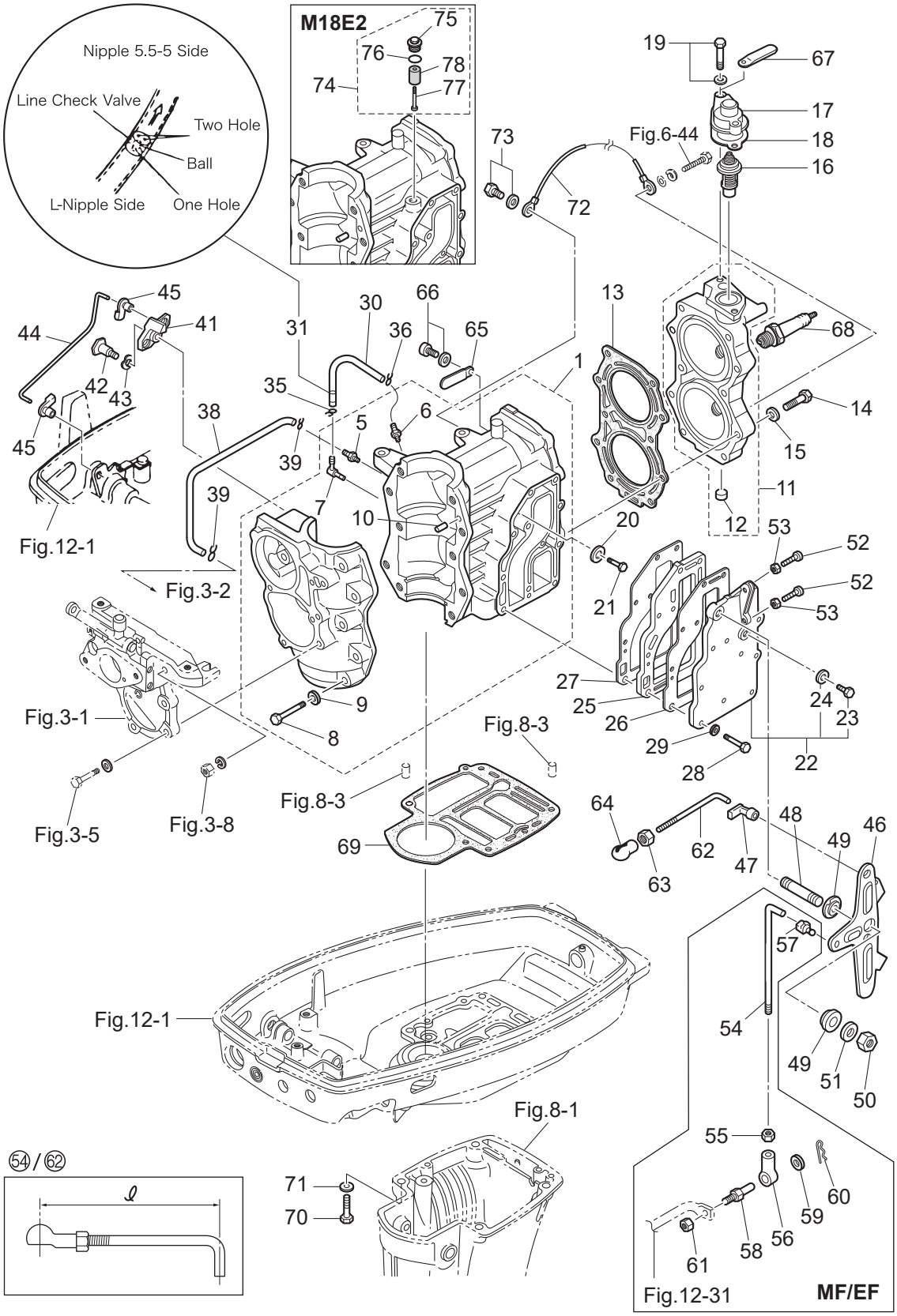

Ref.No. 見出番号		Part No. 部品番号	Description 部　品　名	Q'ty/個数 M9.9D2	M15D2	M18E2	Remarks 備　考
1-30		98AL-40-270	HOSE ﾎｰｽ	1	1	1	Intake Manifold-Cylinder 98AL-401000
1-31		393-01160-0	CHECK VALVE ﾁｪｯｸﾊﾞﾙﾌﾞ	1	1	1	
1-35		3T5-01133-0	CLIP φ8 ｸﾘｯﾌﾟ φ8	1	1	1	
1-36		338-01133-0	CLIP φ7 ｸﾘｯﾌﾟ φ7	1	1	1	
1-38		98AB-30-270	HOSE ﾎｰｽ	1	1	1	Intake Manifold-Cylinder 98AB-301000
1-39		338-01133-0	CLIP φ7 ｸﾘｯﾌﾟ φ7	2	2	2	
1-41		350-05211-0	THROTTLE LIMITER ARM ｽﾛｯﾄﾙﾘﾐｯﾀｱｰﾑ	1	1	1	
1-42	1	3M3-05227-0	THROTTLE LIMITER SHAFT ｽﾛｯﾄﾙﾘﾐｯﾀｼｬﾌﾄ	1	1	1	
1-43		941403-0800	WAVE WASHER d=8 ｳｪｰﾌﾞﾜｯｼｬ d=8	1	1	1	
1-44		350-05222-0	STARTER LOCK ROD ｽﾀｰﾀﾛｯｸﾛｯﾄﾞ	1	1	1	
1-45		345-05223-1	ROD SNAP 3.5-2 ﾛｯﾄﾞｽﾅｯﾌﾟ 3.5-2	2	2	2	
1-46		350-63711-2	ADVANCER ARM ｱﾄﾞﾊﾞﾝｻｱｰﾑ	1	1	1	
1-47		3B7-63733-0	ROD SNAP 5-2.5 ﾛｯﾄﾞｽﾅｯﾌﾟ 5-2.5	1	1	1	
1-48	1	3KM-63104-0	STUD ｽﾀｯﾄﾞ	1	1	1	
1-49		345-63713-0	BUSHING 8-14-4 ﾌﾞｯｼﾝｸﾞ 8-14-4	2	2	2	
1-50		930403-0800	NYLON NUT 8-P1.25 ﾅｲﾛﾝﾅｯﾄ 8-P1.25	1	1	1	
1-51		940203-0800	WASHER 8.4-15.5-1.6 ﾜｯｼｬ	1	1	1	
1-52		921503-0525	SCREW ｽｸﾘｭ	2	2	2	
1-53		930103-0500	NUT ﾅｯﾄ	2	2	2	
1-54		398-63717-1	ROD 5-65L ﾛｯﾄﾞ 5-65L	1	1	1	for MX18E2/MX15D2 ℓ=78 M9.9D2 ℓ=75
1-55		930103-0500	NUT ﾅｯﾄ	1	1	1	for MF/EF Type
1-56		346-05234-0	ROD JOINT φ5 ﾛｯﾄﾞｼﾞｮｲﾝﾄ φ5	1	1	1	for MF/EF Type
1-57		3B7-63733-0	ROD SNAP 5-2.5 ﾛｯﾄﾞｽﾅｯﾌﾟ 5-2.5	1	1	1	
1-58		353-83728-1	PIN ﾋﾟﾝ ｹｰﾌﾞﾙ	1	1	1	for MF/EF Type
1-59		3AA-83719-0	WASHER 8.5-18-1.6 ﾜｯｼｬ 8.5-18-1.6	1	1	1	for MF/EF Type
1-60		951603-0800	SNAP PIN d=8 ｽﾅｯﾌﾟﾋﾟﾝ d=8	1	1	1	for MF/EF Type
1-61		930103-0600	NUT ﾅｯﾄ	1	1	1	for MF/EF Type
1-62		350-63715-1	ROD 5-60L ﾛｯﾄﾞ ｱﾄﾞﾊﾞﾝｻﾘﾝｸ B 5-60L	1	1	1	ℓ=73
1-63		930103-0500	NUT ﾅｯﾄ	1	1	1	

Fig. 1 **CYLINDER・CRANK CASE**
シリンダ・クランクケース

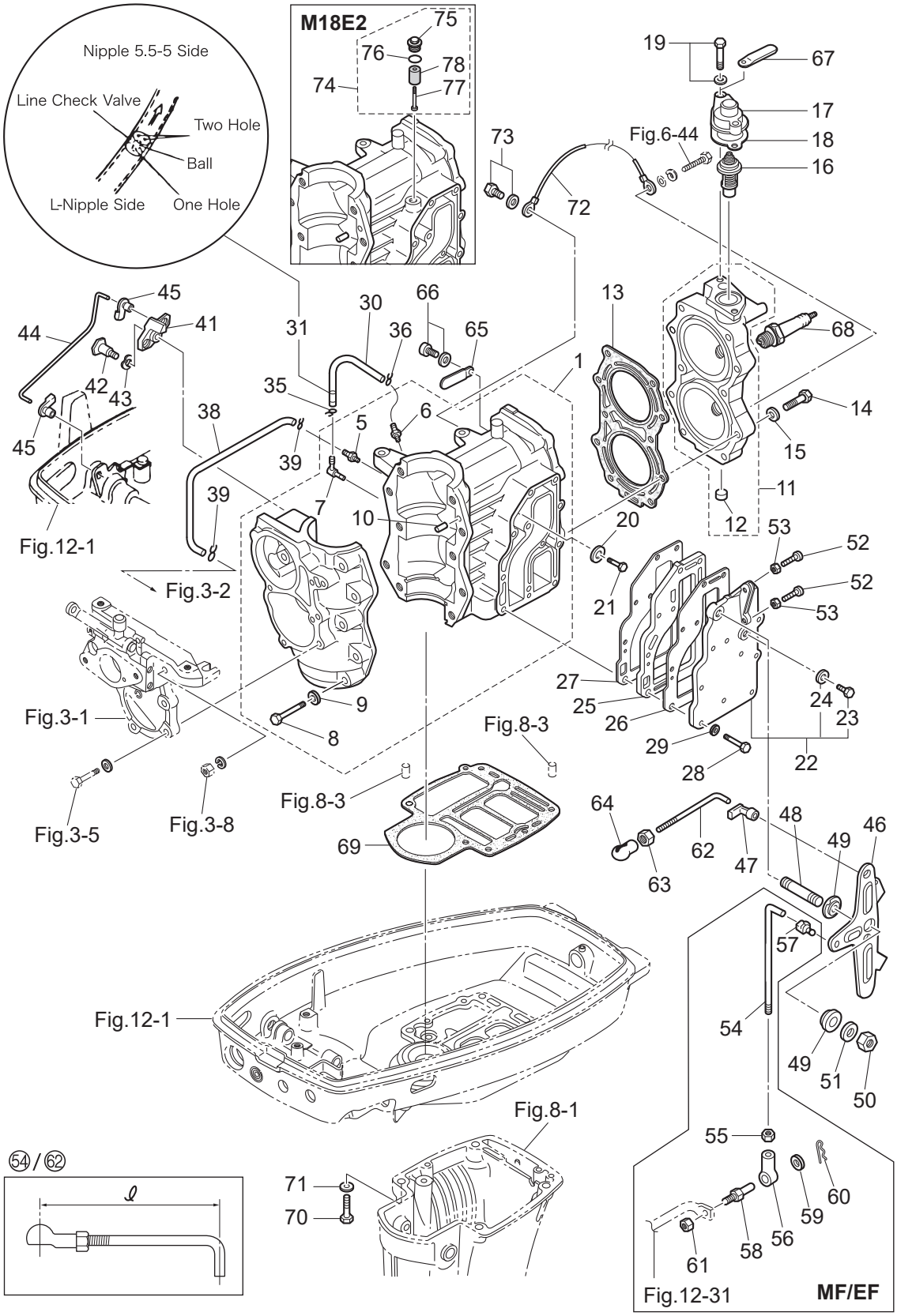

Ref.No. 見出番号		Part No. 部品番号	Description 部　品　名	Q'ty/個数			Remarks 備　　考
				M9.9D2	M15D2	M18E2	
1-64		3B7-05243-0	BALL JOINT CONNECTOR ﾎﾞｰﾙｼﾞｮｲﾝﾄｺﾈｸﾀ	1	1	1	
1-65		398-06972-1	CLAMP 6.5-67P ｸﾗﾝﾌﾟ	1	1	1	
1-66		910103-5612	BOLT ﾎﾞﾙﾄ	1	1	1	
1-67		398-06972-1	CLAMP 6.5-67P ｸﾗﾝﾌﾟ	1	1	1	
1-68	1	9701-1-1015	SPARK PLUG (BR7HS-10) ｽﾊﾟｰｸﾌﾟﾗｸﾞ (BR7HS-10)	2	2	2	
1-69		3M3-01303-0	ENGINE BASEMENT GASKET ｴﾝｼﾞﾝﾍﾞｰｽｶﾞｽｹｯﾄ	1	1	1	
1-70		3KK-01012-0	CYLINDER HEAD BOLT ｼﾘﾝﾀﾞﾍｯﾄﾞﾎﾞﾙﾄ	4	4	4	Engine Basement
1-71		9401E3-0800	WASHER ﾜｯｼｬ	4	4	4	
1-72		3B7-76142-1	GROUND CABLE L=120 ｸﾞﾗﾝﾄﾞｹｰﾌﾞﾙ (AV2) L=120	1	1	1	Cylinder Head-Cylinder
1-73		910103-5612	BOLT ﾎﾞﾙﾄ	1	1	1	Grund Cable
1-74		3KM-01142-0	ANODE PLUG ASSY ｱﾉｰﾄﾞﾌﾟﾗｸﾞｱｯｼ			1	
1-75		3P0-01143-0	* ANODE PLUG * ｱﾉｰﾄﾞﾌﾟﾗｸﾞ			1	
1-76		3T5-10046-0	* O-RING 1.9-13 * Oﾘﾝｸﾞ 1.9-13			1	
1-77		921503-0530	* SCREW * ｽｸﾘｭ			1	
1-78		3P0-60218-0	* ANODE * ｱﾉｰﾄﾞ			1	

Fig. 2 **PISTON・CRANK SHAFT**
ピストン・クランクシャフト

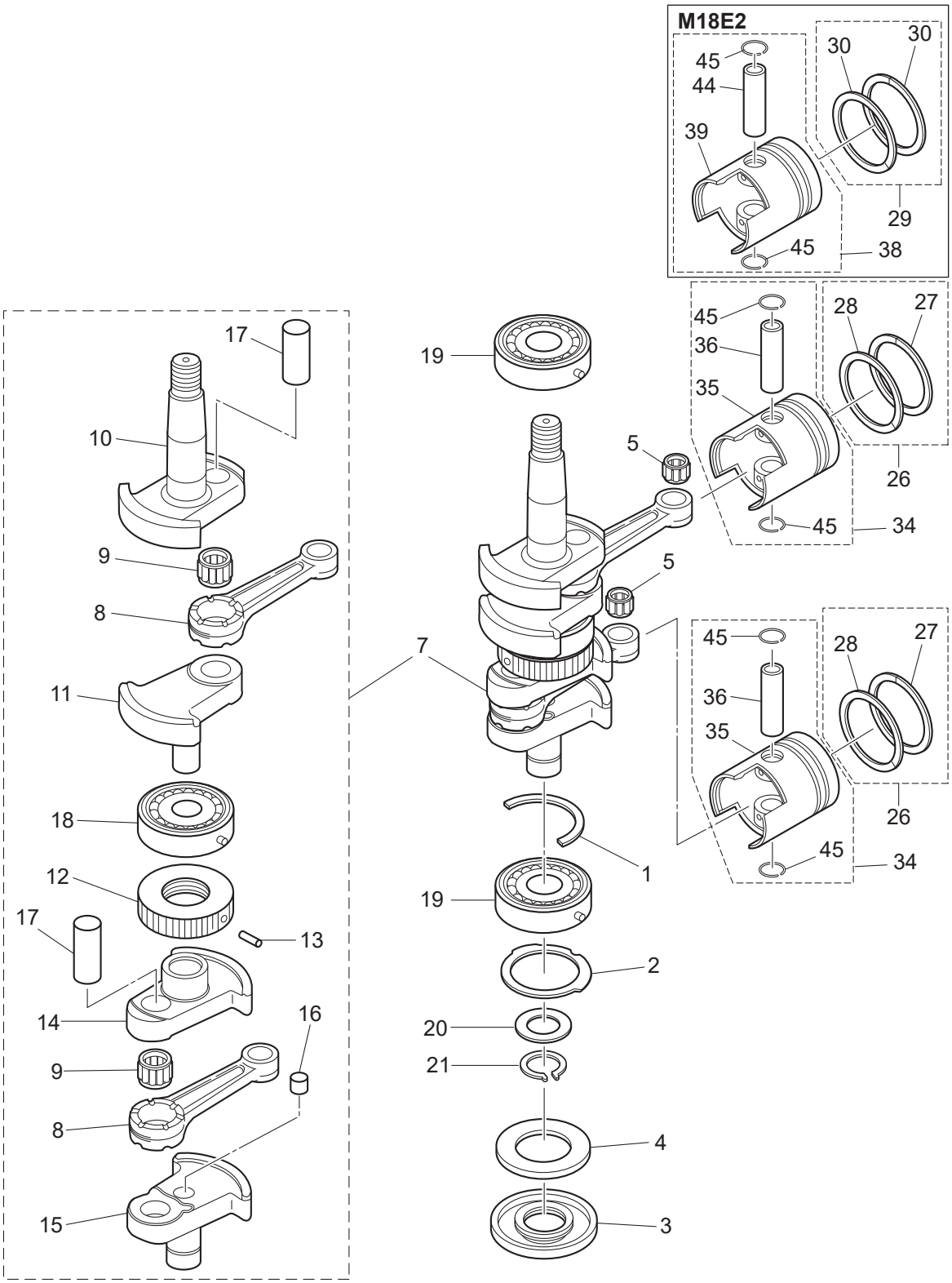

(REMARKS) CRANK SHAFT ASSY ..... Very difficult to assemble. The component parts to be purchased as an assy basically.

Ref.No. 見出番号		Part No. 部品番号	Description 部　品　名	Q'ty/個数 M9.9D2	M15D2	M18E2	Remarks 備　考
2-1	1	350-00115-0	THRUST PLATE ｽﾗｽﾄﾌﾟﾚｰﾄ ｸﾗﾝｸｼｬﾌﾄ	1	1	1	
2-2		350-00107-0	THRUST PLATE ｽﾗｽﾄﾌﾟﾚｰﾄ	1	1	1	
2-3		3M2-00122-0	OIL SEAL 25-62-9.5 ｵｲﾙｼｰﾙ 25-62-9.5	1	1	1	
2-4		362-00128-0	OIL SEALING RING 34-56.5-7.5 ｵｲﾙｼｰﾙﾘﾝｸﾞ ﾛﾜ	1	1	1	
2-5		3M3-00042-0	ROLLER BEARING 14-18-20 ﾛｰﾗﾍﾞｱﾘﾝｸﾞ 14-18-20	2	2	2	Small End
2-7	1	3M2-00069-1	CRANKSHAFT SUB-ASSY ｸﾗﾝｸｼｬﾌﾄｻﾌﾞｱｯｼ	1	1	1	
2-8		350-00040-0	* CONNECTING ROD * ｺﾝﾛｯﾄﾞ	2	2	2	
2-9		3G4-00043-0	* ROLLER BEARING 20-26-16 * ﾛｰﾗﾍﾞｱﾘﾝｸﾞ 20-26-16	2	2	2	Big End
2-10		3M2-00031-1	* CRANKSHAFT A * ｸﾗﾝｸｼｬﾌﾄ A	1	1	1	
2-11	1	350-00032-1	* CRANKSHAFT B * ｸﾗﾝｸｼｬﾌﾄ B	1	1	1	
2-12		350-00051-1	* LABYRINTH PACKING * ﾗﾋﾞﾘﾝｽﾊﾟｯｷﾝ	1	1	1	
2-13		951407-0308	* SPRING PIN 3-8 * ｽﾌﾟﾘﾝｸﾞﾋﾟﾝ 3-8	1	1	1	
2-14	1	350-00033-1	* CRANKSHAFT C * ｸﾗﾝｸｼｬﾌﾄ C	1	1	1	
2-15		350-00034-2	* CRANKSHAFT D * ｸﾗﾝｸｼｬﾌﾄ D	1	1	1	
2-16		350-00062-0	* SEALING PLUG * ｼｰﾘﾝｸﾞﾌﾟﾗｸﾞ	1	1	1	Crankshaft D
2-17		350-00061-1	* CRANK PIN * ｸﾗﾝｸﾋﾟﾝ	2	2	2	
2-18		9603-3-6305	* BALL BEARING * ﾎﾞｰﾙﾍﾞｱﾘﾝｸﾞ	1	1	1	Center
2-19		9603-3-6305	BALL BEARING ﾎﾞｰﾙﾍﾞｱﾘﾝｸﾞ	2	2	2	Upper, Lower
2-20		346-00116-0	SPACER 25.2-34-1.6 ｽﾍﾟｰｻ 25.2-34-1.6	1	1	1	
2-21		945102-2500	C-RING Cﾘﾝｸﾞ	1	1	1	
2-26	1	3M2-87123-0	PISTON RING SET ﾋﾟｽﾄﾝﾘﾝｸﾞｾｯﾄ	2	2		STD
2-26	2	3M2-87124-0	PISTON RING SET (0.5 O/S) ﾋﾟｽﾄﾝﾘﾝｸﾞｾｯﾄ (0.5 O/S)	2	2		OPT
2-27	1	3G2-00011-0	* PISTON RING * ﾋﾟｽﾄﾝﾘﾝｸﾞ	1	1		STD 1st
2-27	2	3G2-00014-0	* PISTON RING (0.5 O/S) * ﾋﾟｽﾄﾝﾘﾝｸﾞ (0.5 O/S)	1	1		OPT 1st
2-28	1	351-00011-0	* PISTON RING * ﾋﾟｽﾄﾝﾘﾝｸﾞ	1	1		STD 2nd
2-28	2	351-00014-0	* PISTON RING (0.5 O/S) * ﾋﾟｽﾄﾝﾘﾝｸﾞ (0.5 O/S)	1	1		OPT 2nd
2-29	1	3M4-87123-0	PISTON RING SET ﾋﾟｽﾄﾝﾘﾝｸﾞｾｯﾄ			2	STD
2-29	2	3M4-87124-0	PISTON RING SET (0.5 O/S) ﾋﾟｽﾄﾝﾘﾝｸﾞｾｯﾄ (0.5 O/S)			2	OPT
2-30	1	350-00011-0	* PISTON RING * ﾋﾟｽﾄﾝﾘﾝｸﾞ			2	STD

Fig. 2 **PISTON・CRANK SHAFT**
ピストン・クランクシャフト

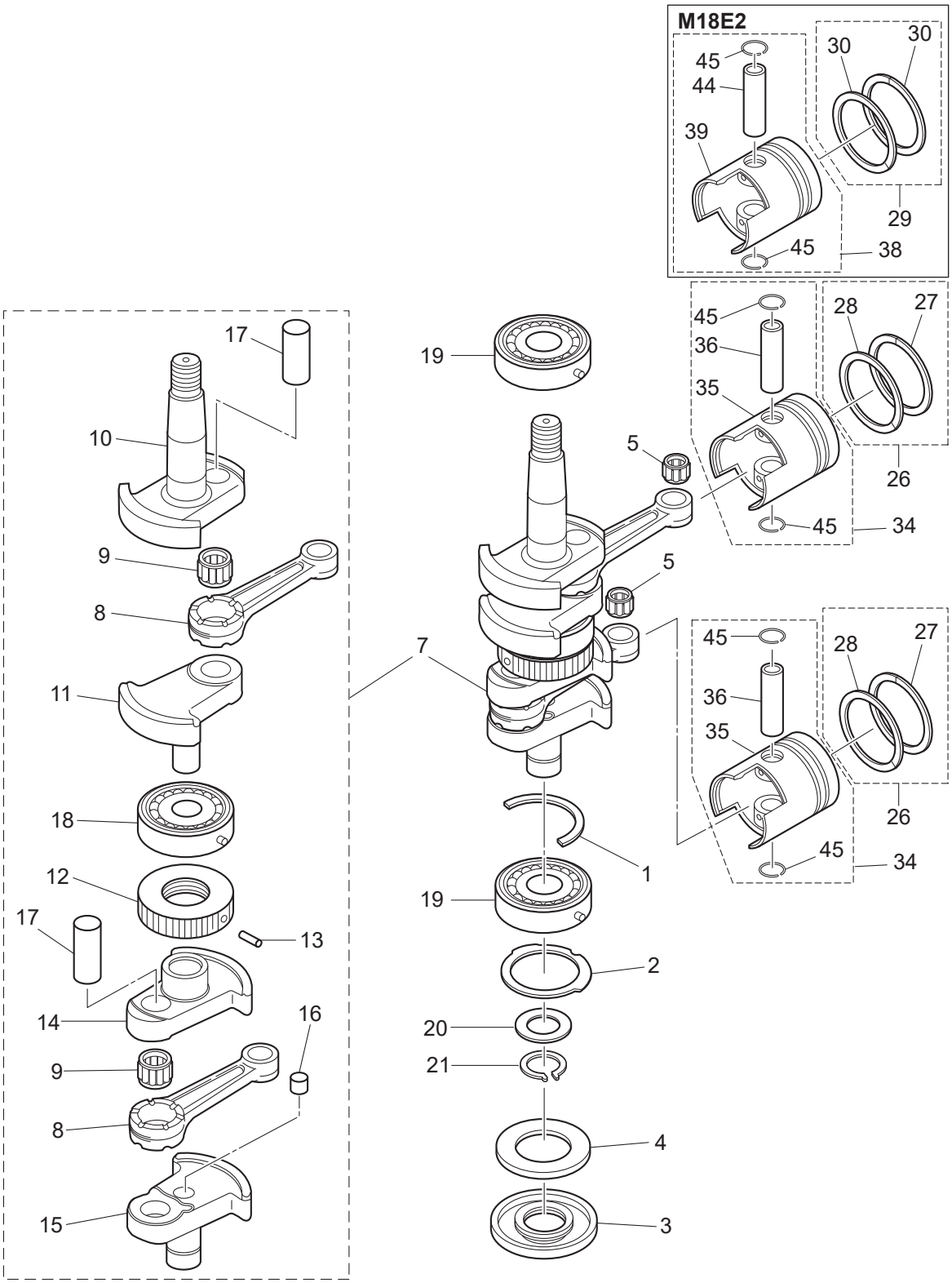

(REMARKS) CRANK SHAFT ASSY ..... Very difficult to assemble. The component parts to be purchased as an assy basically.

Ref.No. 見出番号		Part No. 部品番号	Description 部　品　名	Q'ty/個数			Remarks 備　　考
				M9.9D2	M15D2	M18E2	
2-30	2	350-00014-0	* PISTON RING (0.5 O/S) * ﾋﾟｽﾄﾝﾘﾝｸﾞ (0.5 O/S)			2	OPT
2-34	1	3M2-87130-0	PISTON REPAIR KIT ﾋﾟｽﾄﾝﾘﾍﾟｱｷｯﾄ	2	2		STD
2-34	2	3M2-87131-0	PISTON REPAIR KIT (0.5 O/S) ﾋﾟｽﾄﾝﾘﾍﾟｱｷｯﾄ (0.5 O/S)	2	2		OPT
2-35	1	351-00001-2	* PISTON * ﾋﾟｽﾄﾝ	1	1		STD
2-35	2	351-00004-2	* PISTON (0.5 O/S) * ﾋﾟｽﾄﾝ (0.5 O/S)	1	1		OPT
2-36		332-00021-1	* PISTON PIN * ﾋﾟｽﾄﾝﾋﾟﾝ	1	1		
2-38	1	3M4-87130-0	PISTON REPAIR KIT ﾋﾟｽﾄﾝﾘﾍﾟｱｷｯﾄ			2	STD
2-38	2	3M4-87131-0	PISTON REPAIR KIT (0.5 O/S) ﾋﾟｽﾄﾝﾘﾍﾟｱｷｯﾄ (0.5 O/S)			2	OPT
2-39	1	350-00001-1	* PISTON * ﾋﾟｽﾄﾝ			1	STD
2-39	2	350-00004-1	* PISTON (0.5 O/S) * ﾋﾟｽﾄﾝ (0.5 O/S)			1	OPT
2-44		350-00021-1	* PISTON PIN * ﾋﾟｽﾄﾝﾋﾟﾝ			1	
2-45		350-00024-1	* PISTON PIN CLIP * ﾋﾟｽﾄﾝﾋﾟﾝｸﾘｯﾌﾟ	2	2	2	

Fig. 3 INTAKE MANIFOLD
インテークマニホールド

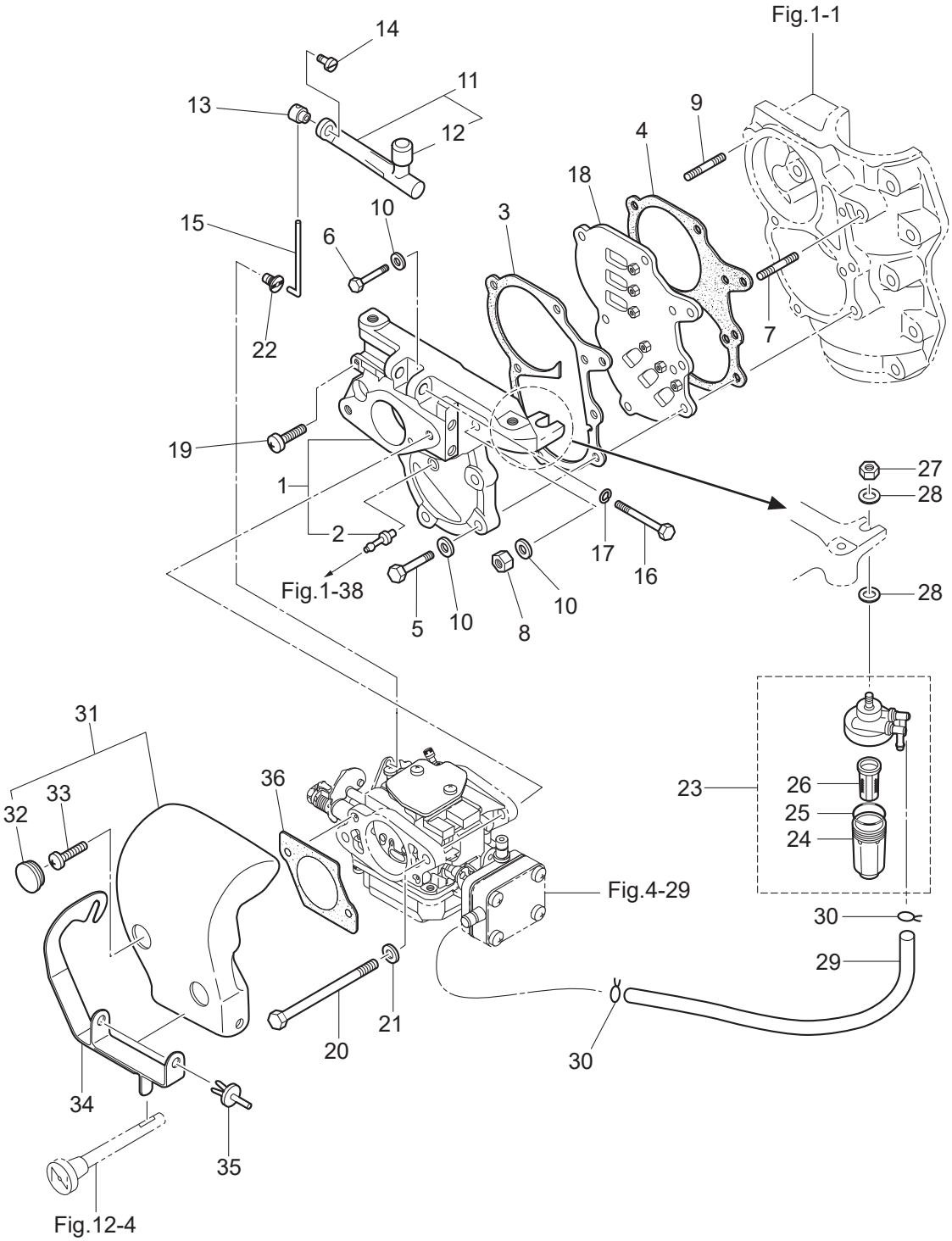

Ref.No. 見出番号		Part No. 部品番号	Description 部　品　名	Q'ty/個数 M9.9D2	M15D2	M18E2	Remarks 備　考
3-1	1	3M2B02010-1	INTAKE MANIFOLD ASSY ｲﾝﾃｰｸﾏﾆﾎｰﾙﾄﾞｱｯｼ	1	1	1	Black
3-2		338-01131-1	* NIPPLE 4.8-5 * ﾆｯﾌﾟﾙ 4.8-5	1	1	1	
3-3		350-02104-2	INTAKE MANIFOLD GASKET ｲﾝﾃｰｸﾏﾆﾎｰﾙﾄﾞｶﾞｽｹｯﾄ A	1	1	1	Intake Manifold Side
3-4		350-02105-3	INTAKE MANIFOLD GASKET ｲﾝﾃｰｸﾏﾆﾎｰﾙﾄﾞｶﾞｽｹｯﾄ B	1	1	1	Crankcase Side
3-5	1	916124-0628	BOLT ﾎﾞﾙﾄ	4	4	4	
3-6	1	916124-0635	BOLT ﾎﾞﾙﾄ	1	1	1	
3-7	1	915324-0625	STUD ｽﾀｯﾄﾞ	1	1	1	
3-8	1	930121-0600	NUT ﾅｯﾄ	2	2	2	
3-9	1	915324-0630	STUD ｽﾀｯﾄﾞ	1	1	1	
3-10	1	940121-0600	WASHER ﾜｯｼｬ	7	7	7	
3-11		3M2-03167-0	THROTTLE LEVER ASSY ｽﾛｯﾄﾙﾚﾊﾞｰｱｯｼ	1	1	1	
3-12		3M2-03171-0	* THROTTLE ROLLER * ｽﾛｯﾄﾙﾛｰﾗ	1	1	1	
3-13		350-03176-0	THROTTLE LEVER END ｽﾛｯﾄﾙﾚﾊﾞｰｴﾝﾄﾞ	1	1	1	
3-14		910903-0506	BOLT ﾎﾞﾙﾄ	1	1	1	
3-15		350-03174-0	ROD ﾛｯﾄﾞ	1	1	1	
3-16		916103-0550	BOLT ﾎﾞﾙﾄ	1	1	1	
3-17		940103-0500	WASHER ﾜｯｼｬ	1	1	1	
3-18		362-02100-1	REED VALVE ASSY ﾘｰﾄﾞﾊﾞﾙﾌﾞｱｯｼ	1	1	1	
3-19		921503-0620	SCREW ｽｸﾘｭ	1	1	1	
3-20		916103-0680	BOLT ﾎﾞﾙﾄ	2	2	2	
3-21		940103-0600	WASHER ﾜｯｼｬ	2	2	2	
3-22		3G2-67196-0	ROD SNAP 3.4-1.6 ﾛｯﾄﾞｽﾅｯﾌﾟ 3.4-1.6	1	1	1	
3-23		3AD-02230-0	FUEL FILTER ASSY ﾌｭｴﾙﾌｨﾙﾀｱｯｼ	1	1	1	
3-24		3AD-02237-0	* CUP * ｶｯﾌﾟ	1	1	1	
3-25		3AD-02235-0	* O-RING * Oﾘﾝｸﾞ	1	1	1	
3-26		3AD-02234-0	* FILTER * ﾌｨﾙﾀ	1	1	1	
3-27		930103-0800	NUT ﾅｯﾄ	1	1	1	
3-28		940203-0800	WASHER 8.4-15.5-1.6 ﾜｯｼｬ	2	2	2	
3-29		98AB-50-220	HOSE ﾎｰｽ	1	1	1	Fuel Filter-Fuel Pump 98AB-501000

Fig. 3 INTAKE MANIFOLD
インテークマニホールド

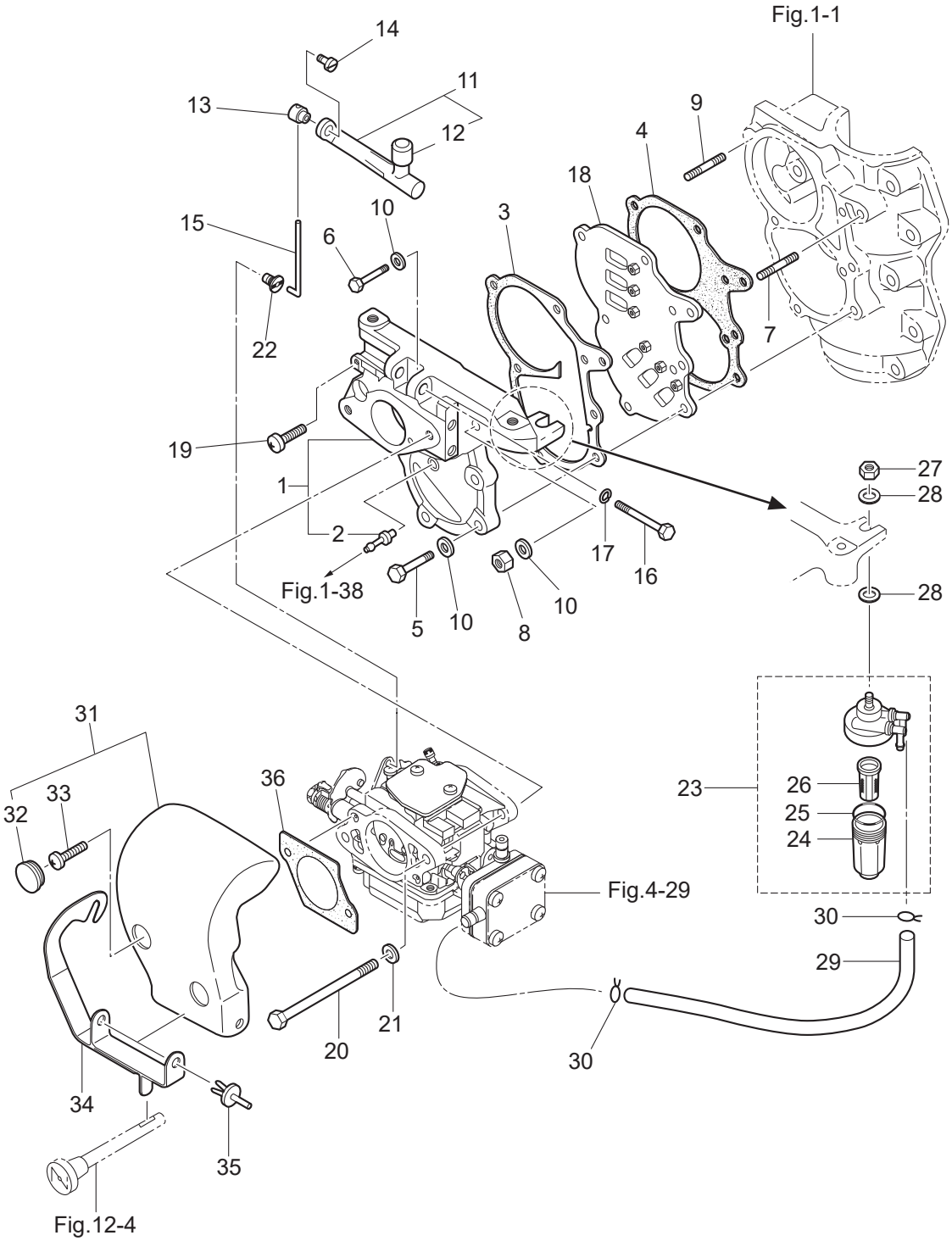

Ref.No. 見出番号		Part No. 部品番号	Description 部　品　名	Q'ty/個数 M9.9D2	M15D2	M18E2	Remarks 備　考
3-30		338-02215-0	CLIP φ10 ｸﾘｯﾌﾟ φ10	2	2	2	
3-31		3G2-02411-0	INTAKE SILENCER ｲﾝﾃｰｸｻｲﾚﾝｻ	1	1	1	
3-32		345-67117-0	* GROMMET 17-2.7 * ｸﾞﾛﾒｯﾄ 17-2.7	2	2	2	
3-33		922553-0512	SCREW ｽｸﾘｭ	2	2	2	
3-34		3G2-67152-0	CHOKE LEVER ﾁｮｰｸﾚﾊﾞｰ	1	1	1	
3-35		350-67154-0	PLASTIC RIVET 6.5 ﾌﾟﾗｽﾁｯｸﾘﾍﾞｯﾄ 6.5	2	2	2	
3-36		3G2-02414-1	INTAKE SILENCER GASKET ｲﾝﾃｰｸｻｲﾚﾝｻｶﾞｽｹｯﾄ	1	1	1	

Fig. 4 CARBURETOR
キャブレタ

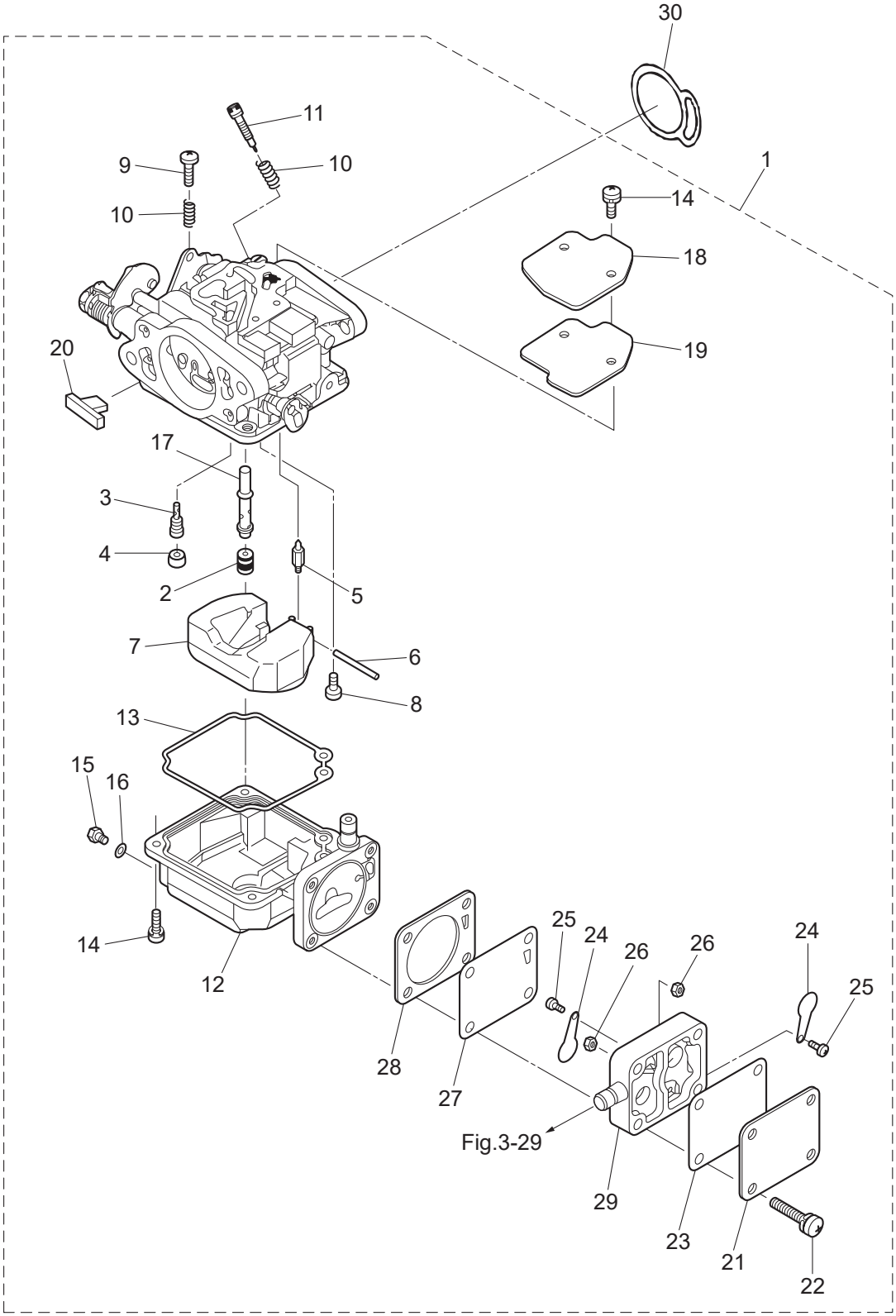

Ref.No. 見出番号		Part No. 部品番号	Description 部　品　名	Q'ty/個数			Remarks 備　　考
				M9.9D2	M15D2	M18E2	
4-1	1	3G2-03100-5	CARBURETOR ASSY ｷｬﾌﾞﾚﾀｱｯｼ	1	1		3G23
4-1	2	3M2-03100-2	CARBURETOR ASSY ｷｬﾌﾞﾚﾀｱｯｼ			1	3M21
4-2	1	3M2-03151-0	* MAIN JET (#110) * ﾒｲﾝｼﾞｪｯﾄ (#110)	1	1		
4-2	2	3M2-04616-0	* MAIN JET (#116) * ﾒｲﾝｼﾞｪｯﾄ (#116)			1	
4-3	1	3M2-03152-0	* SLOW JET (#80) * ｽﾛｰｼﾞｪｯﾄ (#80)	1	1		
4-3	2	3M2-04560-0	* SLOW JET (#60) * ｽﾛｰｼﾞｪｯﾄ (#60)			1	
4-4		3C8-03169-0	* PLUG * ﾌﾟﾗｸﾞ	1	1	1	
4-5	1	3E3-03147-0	* FLOAT VALVE * ﾌﾛｰﾄﾊﾞﾙﾌﾞ	1	1	1	
4-6		3C8-03126-0	* FLOAT ARM PIN * ﾌﾛｰﾄｱｰﾑﾋﾟﾝ	1	1	1	
4-7		3C8-03125-0	* FLOAT * ﾌﾛｰﾄ	1	1	1	
4-8		921722-0410	* SCREW * ｽｸﾘｭ	1	1	1	
4-9		3C8-03179-1	* STOP SCREW * ｽﾄｯﾌﾟｽｸﾘｭ	1	1	1	
4-10		3C8-03157-0	* SPRING * ｽﾌﾟﾘﾝｸﾞ	2	2	2	
4-11		3G2-03156-0	* ADJUST SCREW * ｱｼﾞｬｽﾄｽｸﾘｭ ｽﾛｯﾄﾙﾌﾘｸｼｮﾝ	1	1	1	
4-12		3G2-03120-0	* FLOAT CHAMBER * ﾌﾛｰﾄﾁｬﾝﾊﾞ	1	1	1	
4-13		3C8-03121-0	* FLOAT CHAMBER GASKET * ﾌﾛｰﾄﾁｬﾝﾊﾞｶﾞｽｹｯﾄ	1	1	1	
4-14		922503-0410	* SCREW * ｽｸﾘｭ	6	6	6	Float Chamber Carburetor Cover
4-15		910306-0405	* BOLT * ﾎﾞﾙﾄ	1	1	1	
4-16		3C8-03193-0	* GASKET * ｶﾞｽｹｯﾄ ﾄﾞﾚﾝｽｸﾘｭ	1	1	1	
4-17	1	3M2-03141-0	* MAIN NOZZLE * ﾒｲﾝﾉｽﾞﾙ	1	1		
4-17	2	3G2-03141-0	* MAIN NOZZLE * ﾒｲﾝﾉｽﾞﾙ			1	
4-18		3C8-03181-0	* CARBURETOR COVER * ｷｬﾌﾞﾚﾀｶﾊﾞｰ	1	1	1	
4-19		3C8-03182-0	* CARBURETOR COVER GASKET * ｷｬﾌﾞﾚﾀｶﾊﾞｰｶﾞｽｹｯﾄ	1	1	1	
4-20		3C8-03180-0	* RUBBER PLUG * ﾗﾊﾞｰﾌﾟﾗｸﾞ	1	1	1	
4-21	1	3C8-04004-0	* PUMP COVER * ﾎﾟﾝﾌﾟｶﾊﾞｰ	1	1	1	
4-22		3E3-64333-0	* PRE-COATED SCREW * ﾌﾟﾚｺｰﾄｽｸﾘｭ	4	4	4	
4-23		3C8-04018-0	* PUMP COVER GASKET * ﾎﾟﾝﾌﾟｶﾊﾞｰｶﾞｽｹｯﾄ	1	1	1	
4-24		350-04014-0	* CHECK VALVE * ﾁｪｯｸﾊﾞﾙﾌﾞ	2	2	2	
4-25		921703-0305	* SCREW * ｽｸﾘｭ	2	2	2	

Fig. 4 CARBURETOR
キャブレタ

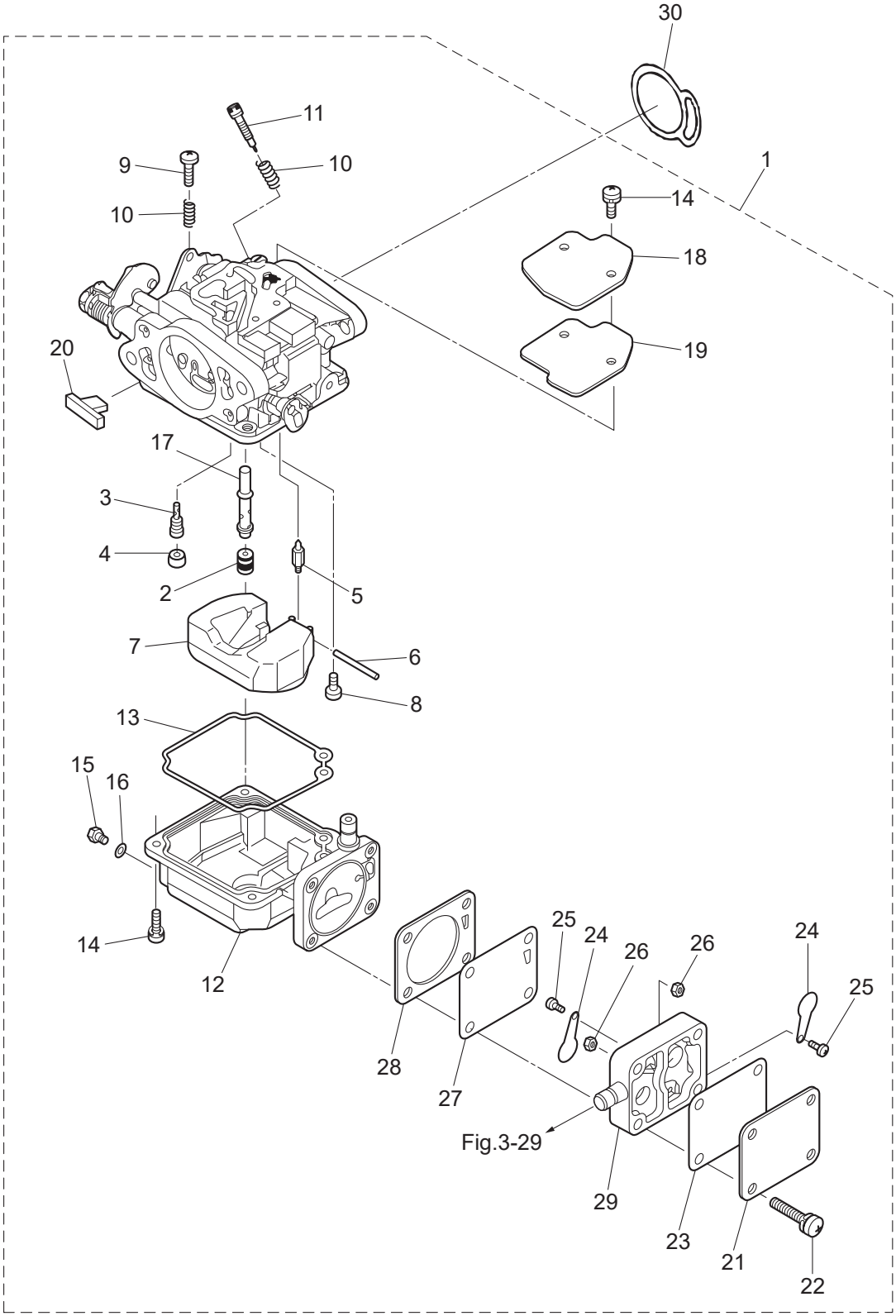

Ref.No. 見出番号		Part No. 部品番号	Description 部　品　名	Q'ty/個数 M9.9D2	M15D2	M18E2	Remarks 備　　考
4-26		930203-0300	* NUT * ﾅｯﾄ	2	2	2	
4-27		350-04005-0	* PUMP DIAPHRAGM * ﾎﾟﾝﾌﾟﾀﾞｲﾔﾌﾗﾑ	1	1	1	
4-28		3C8-04028-0	* PUMP BODY GASKET * ﾎﾟﾝﾌﾟﾎﾞﾃﾞｨｶﾞｽｹｯﾄ	1	1	1	
4-29		3C8-04002-0	* PUMP BODY * ﾎﾟﾝﾌﾟﾎﾞﾃﾞｨ	1	1	1	
4-30		3C8-02011-0	CARBURETOR GASKET ｷｬﾌﾞﾚﾀｶﾞｽｹｯﾄ	1	1	1	

Fig. 5 RECOIL STARTER
リコイルスタータ

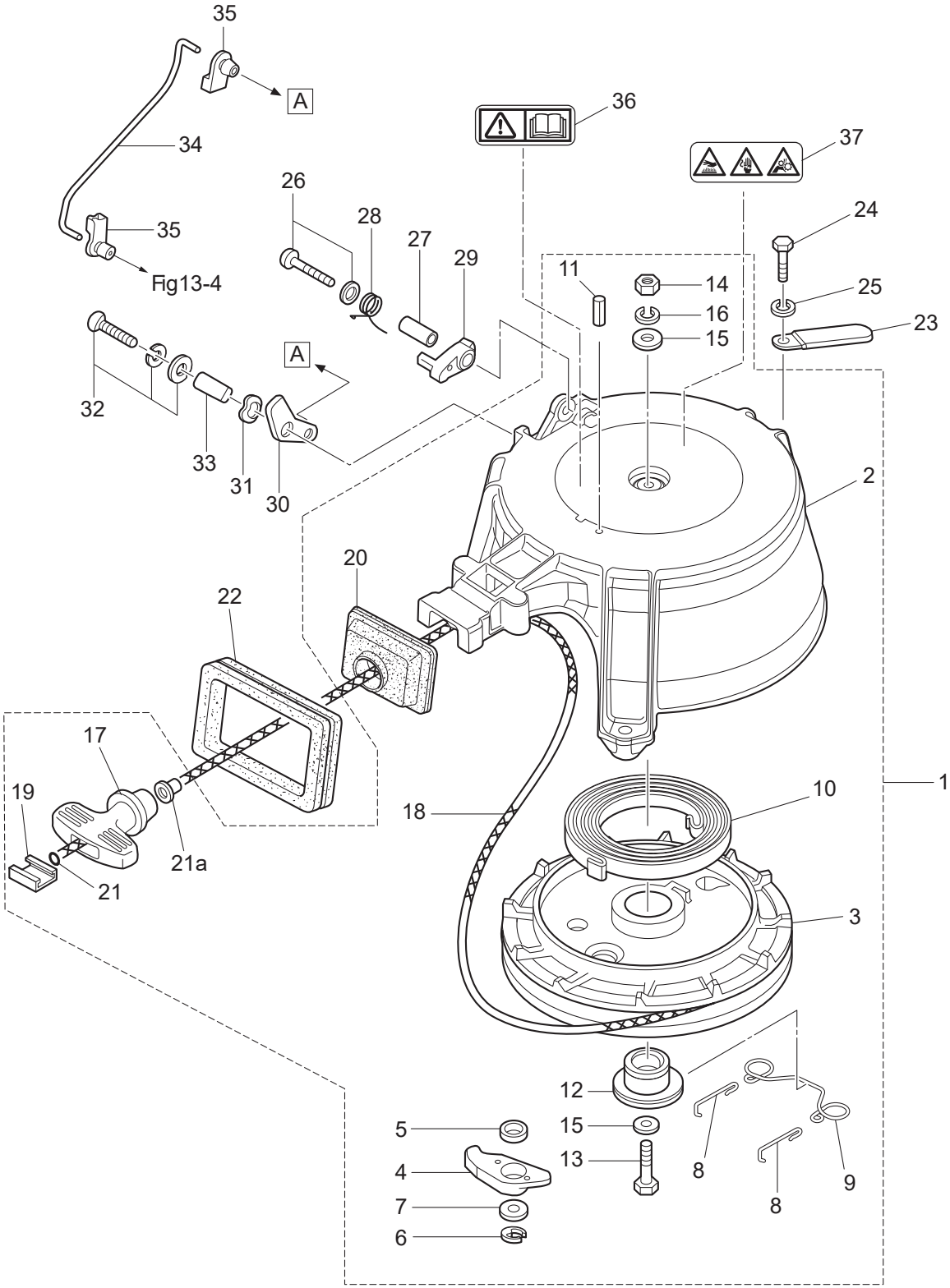

Ref.No. 見出番号		Part No. 部品番号	Description 部　品　名	Q'ty/個数 M9.9D2	M15D2	M18E2	Remarks 備　考
5-1	1	350-05000-3	RECOIL STARTER ASSY ﾘｺｲﾙｽﾀｰﾀｱｯｼ	1	1	1	
5-2		350-05105-1	* STARTER CASE * ｽﾀｰﾀｹｰｽ	1	1	1	
5-3		350-05104-1	* REEL ASSY * ﾘｰﾙｱｯｼ	1	1	1	
5-4		345-05003-1	* RATCHET * ﾗﾁｪｯﾄ	1	1	1	
5-5		345-05135-1	* BUSHING 14.7-15.9-6 * ﾌﾞｯｼﾝｸﾞ 14.7-15.9-6	1	1	1	
5-6		945303-0500	* E-RING d=5 * Eﾘﾝｸﾞ d=5	1	1	1	
5-7		346-67115-0	* WASHER 6.5-21-1 * ﾜｯｼｬ 6.5-21-1	1	1	1	
5-8		350-05123-0	* RETURN SPRING * ﾘﾀｰﾝｽﾌﾟﾘﾝｸﾞ A	2	2	2	
5-9		350-05124-0	* RETURN SPRING * ﾘﾀｰﾝｽﾌﾟﾘﾝｸﾞ B	1	1	1	
5-10		345-05004-1	* STARTER SPRING * ｽﾀｰﾀｽﾌﾟﾘﾝｸﾞ	1	1	1	
5-11		951403-0316	* SPRING PIN 3-16 * ｽﾌﾟﾘﾝｸﾞﾋﾟﾝ 3-16	1	1	1	
5-12		350-05132-0	* STARTER SHAFT * ｽﾀｰﾀｼｬﾌﾄ	1	1	1	
5-13		910114-0635	* BOLT * ﾎﾞﾙﾄ	1	1	1	
5-14		930103-0600	* NUT * ﾅｯﾄ	1	1	1	
5-15		940121-0600	* WASHER * ﾜｯｼｬ	2	2	2	
5-16		941322-0600	* SPRING WASHER * ｽﾌﾟﾘﾝｸﾞﾜｯｼｬ	1	1	1	
5-17		338-05019-0	* STARTER HANDLE * ｽﾀｰﾀﾊﾝﾄﾞﾙ	1	1	1	
5-18		350-05013-1	* STARTER ROPE φ5-1600 * ｽﾀｰﾀﾛｰﾌﾟ φ5-1600	1	1	1	
5-19		338-05131-0	* ROPE ANCHOR * ﾛｰﾌﾟｱﾝｶ	1	1	1	
5-20		350-05116-1	* SEALING PLATE * ｼｰﾘﾝｸﾞﾌﾟﾚｰﾄ ｽﾀｰﾀ	1	1	1	
5-21		350-05136-0	* O-RING 2.5-4.5 * Oﾘﾝｸﾞ 2.5-4.5	1	1	1	
5-22		3KM-67503-0	STARTER SEAL ｽﾀｰﾀｼｰﾙ	1	1	1	
5-23		3PR-06972-0	CLAMP 6.5-47.5P ｸﾗﾝﾌﾟ 6.5-47.5P	1	1	1	
5-24		3M3-02319-0	BOLT 30mm ﾎﾞﾙﾄ 30mm	3	3	3	Recoil Starter
5-25		940103-0600	WASHER ﾜｯｼｬ	3	3	3	
5-26		921503-5430	SCREW ｽｸﾘｭ	1	1	1	
5-27		338-05255-0	COLLAR 4-6-21 ｶﾗｰ 4-6-21	1	1	1	
5-28		338-05216-0	STARTER LOCK SPRING ｽﾀｰﾀﾛｯｸｽﾌﾟﾘﾝｸﾞ	1	1	1	
5-29		338-05252-0	STARTER LOCK ｽﾀｰﾀﾛｯｸ	1	1	1	

Fig. 5 RECOIL STARTER
リコイルスタータ

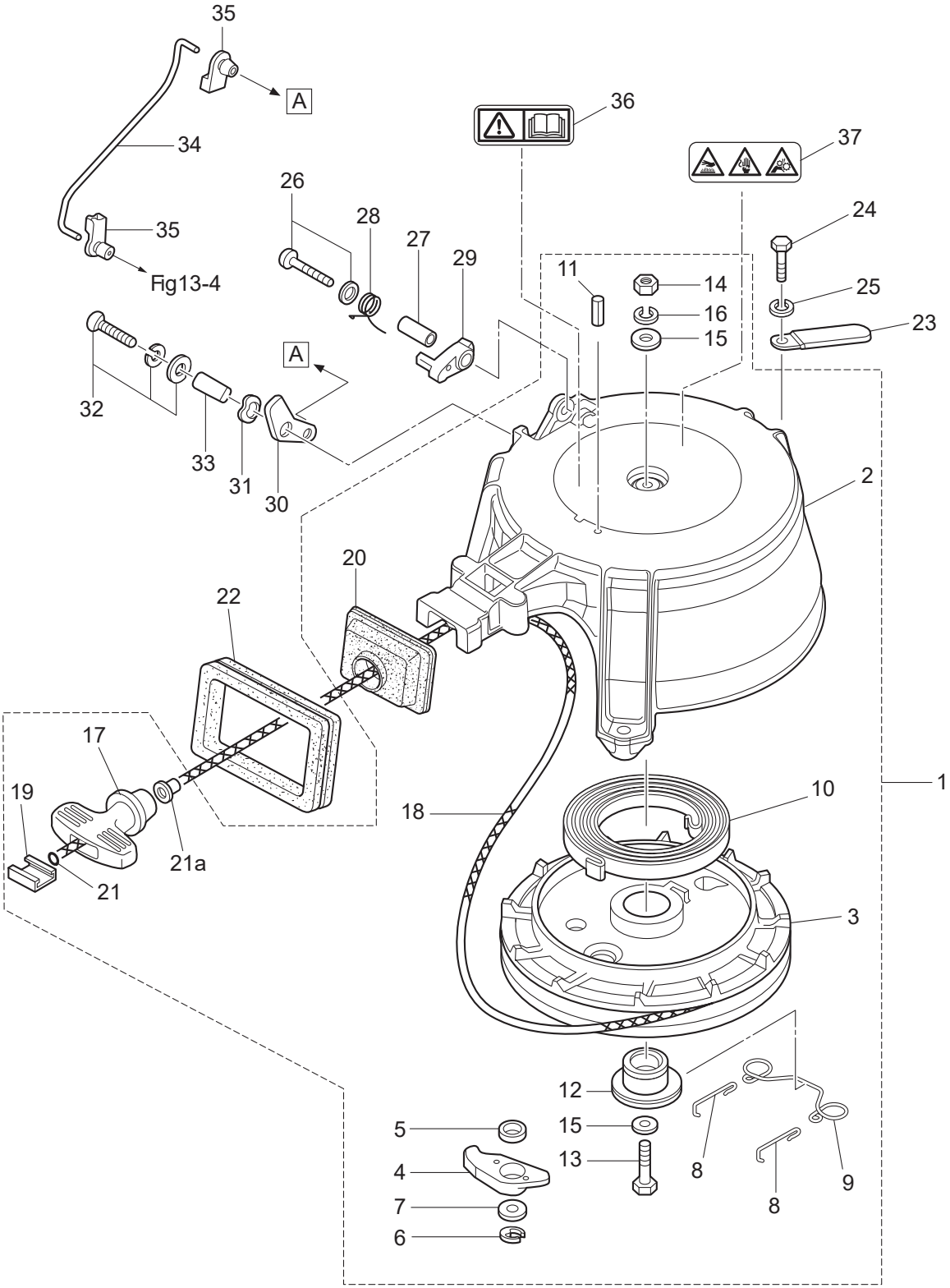

Ref.No. 見出番号		Part No. 部品番号	Description 部　品　名	Q'ty/個数			Remarks 備　　考
				M9.9D2	M15D2	M18E2	
5-30		350-05253-0	STARTER LOCK CAM ｽﾀｰﾀﾛｯｸｶﾑ	1	1	1	
5-31		941403-0800	WAVE WASHER d=8 ｳｪｰﾌﾞﾜｯｼｬ d=8	1	1	1	
5-32		921503-7616	SCREW ｽｸﾘｭ	1	1	1	
5-33		3M2-05215-0	COLLAR 6.1-8-4 ｶﾗｰ 6.1-8-4	1	1	1	
5-34		350-05217-0	STARTER LOCK ROD ｽﾀｰﾀﾛｯｸﾛｯﾄﾞ	1	1	1	
5-35		345-05223-1	ROD SNAP 3.5-2 ﾛｯﾄﾞｽﾅｯﾌﾟ 3.5-2	2	2	2	
5-36		3F0-72185-0	CAUTION DECAL ｺｰｼｮﾝﾃﾞｶｰﾙ	1	1	1	Front Side
5-37		314-72185-0	CAUTION DECAL ｺｰｼｮﾝﾃﾞｶｰﾙ	1	1	1	Rear Side

Fig. 6 **MAGNETO・ELECTRIC PARTS**
マグネト・エレクトリックパーツ

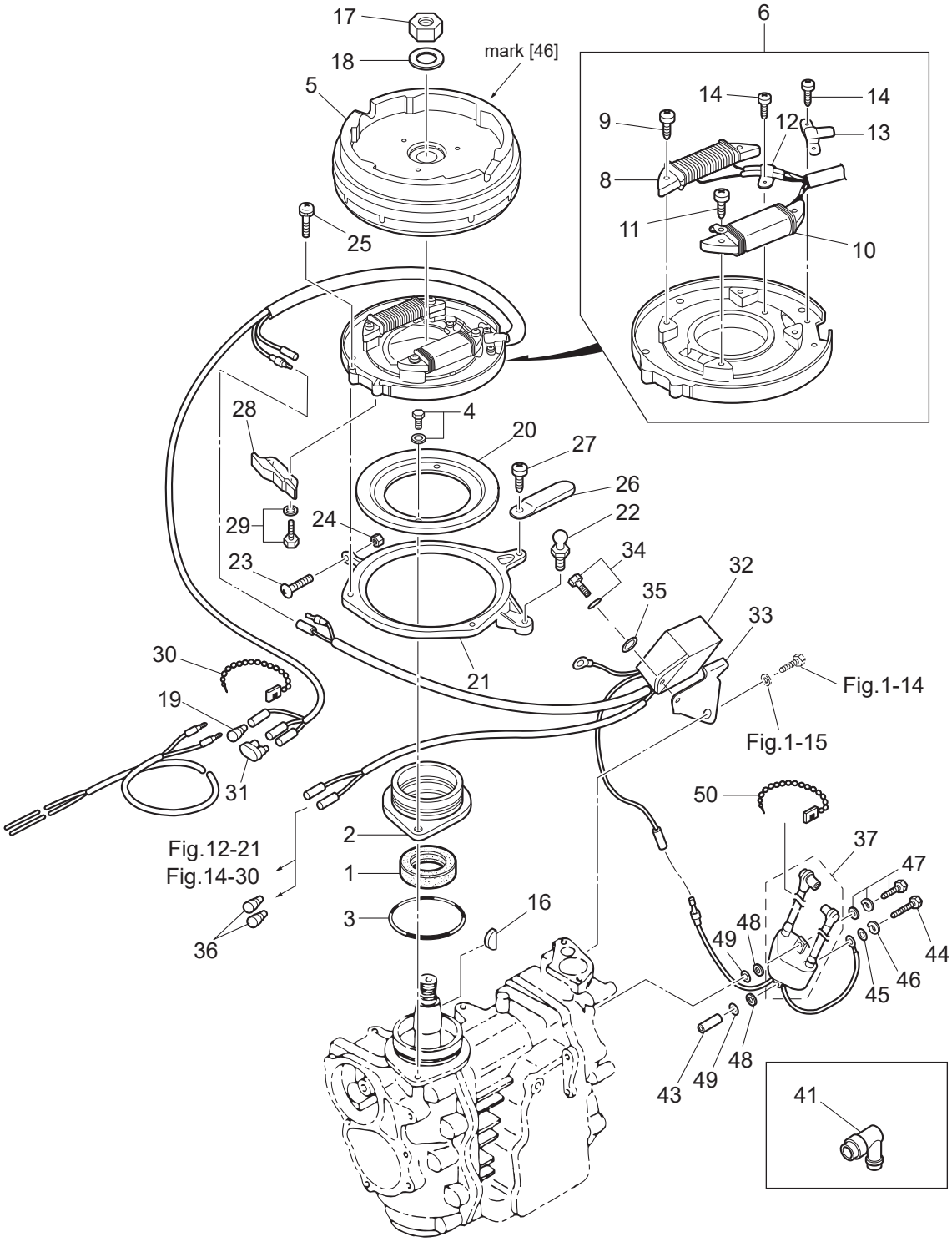

Ref.No. 見出番号		Part No. 部品番号	Description 部　品　名	Q'ty/個数 M9.9D2	M15D2	M18E2	Remarks 備　考
6-1		350-00121-0	OIL SEAL 25-45-8 ｵｲﾙｼｰﾙ 25-45-8	1	1	1	
6-2		350-01401-0	MAGNETO BASEMENT ﾏｸﾞﾈﾄﾍﾞｰｽ	1	1	1	
6-3		338-01403-0	O-RING 2-55.5 Oﾘﾝｸﾞ 2-55.5	1	1	1	
6-4		910121-6620	BOLT ﾎﾞﾙﾄ	2	2	2	
6-5		3M3-06001-1	FLYWHEEL ﾌﾗｲﾎｲｰﾙ	1	1	1	FF 5114 mark 46
6-6		3G2-06002-1	COIL PLATE ASSY W/ALTERNATOR ｺｲﾙﾌﾟﾚｰﾄｱｯｼ W/ｵﾙﾀﾈｰﾀ	1	1	1	
6-8		3G2-06023-1	* ALTERNATOR ASSY * ｵﾙﾀﾈｰﾀｱｯｼ	1	1	1	
6-9		921521-6530	* SCREW * ｽｸﾘｭ	2	2	2	Alternator Assy
6-10		3G3-06021-1	* EXCITER COIL * ｴｷｻｲﾀｺｲﾙ	1	1	1	
6-11		921521-6525	* SCREW * ｽｸﾘｭ	2	2	2	Exciter Coil
6-12		3G2-06025-1	* HOLDER * ﾎﾙﾀﾞ	1	1	1	
6-13		350-06025-0	* HOLDER * ﾎﾙﾀﾞ ﾏｸﾞﾈﾄｺｰﾄﾞ	1	1	1	
6-14	1	921521-6406	* SCREW * ｽｸﾘｭ	3	3	3	Holder
6-16		334-00131-0	KEY 19-7-5 ｷｰ 19-7-5	1	1	1	Magneto
6-17		931121-1600	NUT ﾅｯﾄ	1	1	1	
6-18		334-00133-0	WASHER 17-30-1.6 ﾜｯｼｬ 17-30-1.6	1	1	1	
6-19		3A3-76037-0	CABLE TERMINAL PLUG ｹｰﾌﾞﾙﾀｰﾐﾅﾙ ﾌﾟﾗｸﾞ	1	1	1	
6-20		346-63722-2	GUIDE PLATE ｶﾞｲﾄﾞﾌﾟﾚｰﾄ	1	1	1	
6-21		350-63723-0	SETTING RING ｾｯﾃｨﾝｸﾞﾘﾝｸﾞ	1	1	1	
6-22		346-05228-1	BALL JOINT ﾎﾞｰﾙｼﾞｮｲﾝﾄ B	1	1	1	
6-23		921503-0525	SCREW ｽｸﾘｭ	1	1	1	
6-24		930103-0500	NUT ﾅｯﾄ	1	1	1	
6-25	1	921521-6510	SCREW ｽｸﾘｭ	4	4	4	
6-26		3PR-06972-0	CLAMP 6.5-47.5P ｸﾗﾝﾌﾟ 6.5-47.5P	1	1	1	
6-27		921503-5510	SCREW ｽｸﾘｭ	1	1	1	
6-28	1	3M3-63718-0	THROTTLE CAM ｽﾛｯﾄﾙｶﾑ		1	1	
6-28	3	364-63718-0	THROTTLE CAM ｽﾛｯﾄﾙｶﾑ	1			
6-29		910103-5514	BOLT ﾎﾞﾙﾄ	2	2	2	
6-30		336-76091-0	LEAD WIRE BAND 100 ﾘｰﾄﾞﾜｲﾔﾊﾞﾝﾄﾞ 100	1	1	1	

Fig. 6 **MAGNETO・ELECTRIC PARTS**
マグネト・エレクトリックパーツ

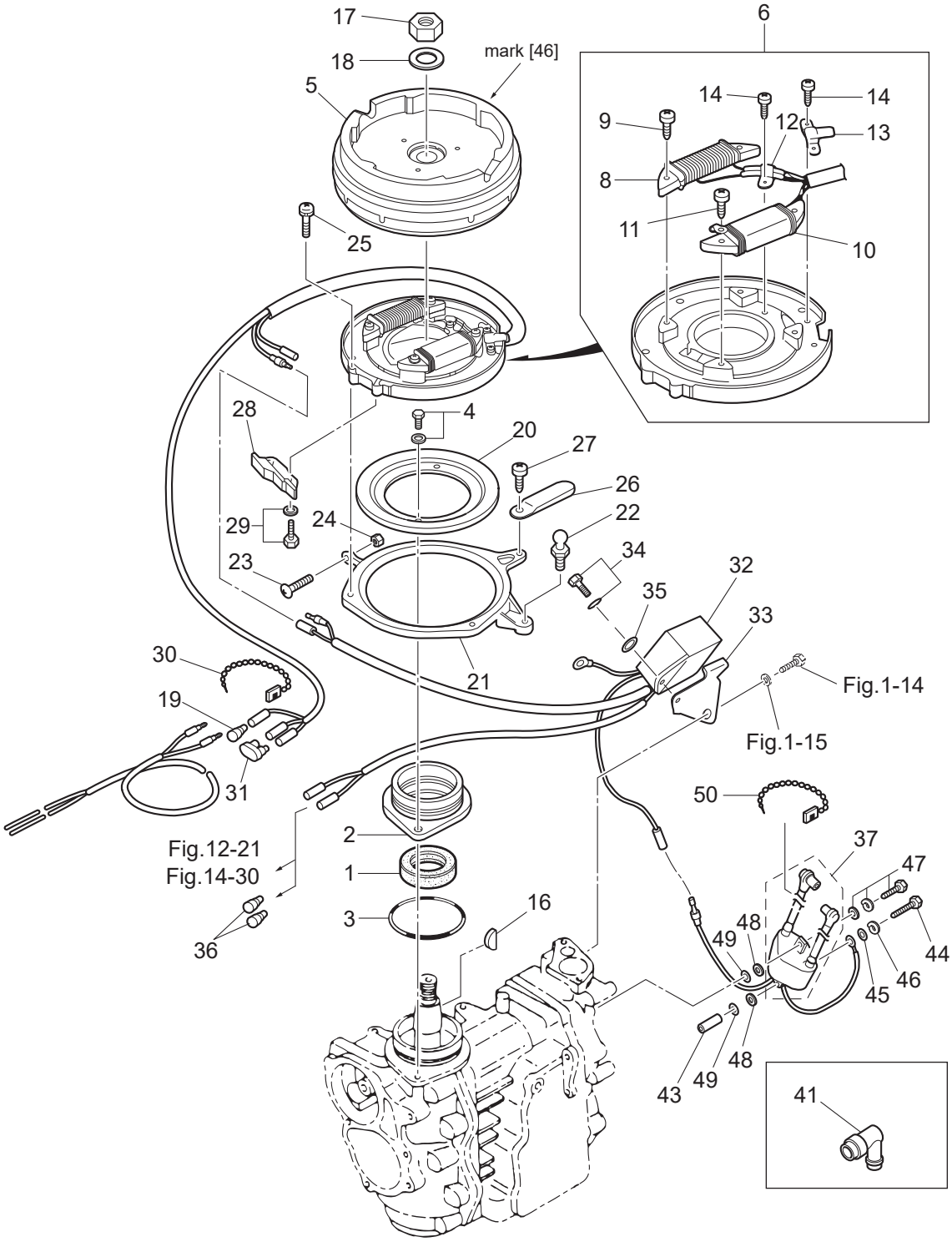

Ref.No. 見出番号		Part No. 部品番号	Description 部　品　名	Q'ty/個数 M9.9D2	M15D2	M18E2	Remarks 備　考
6-31		353-76037-0	CABLE TERMINAL PLUG ｹｰﾌﾞﾙﾀｰﾐﾅﾙ ﾌﾟﾗｸﾞ	1	1	1	
6-32		3G2-06060-4	CD UNIT CDﾕﾆｯﾄ	1	1	1	CU 2556
6-33		3G2-06061-1	CD UNIT BRACKET CDﾕﾆｯﾄﾌﾞﾗｹｯﾄ	1	1	1	
6-34		910103-6616	BOLT ﾎﾞﾙﾄ	1	1	1	
6-35		3C8-66308-0	WASHER 6-16-1.5 ﾜｯｼｬ 6-16-1.5	1	1	1	
6-36		3A3-76037-0	CABLE TERMINAL PLUG ｹｰﾌﾞﾙﾀｰﾐﾅﾙ ﾌﾟﾗｸﾞ			2	for EP Type
6-37	1	3G2-06040-4	IGNITION COIL W/R-CAP ｲｸﾞﾆｯｼｮﾝｺｲﾙ W/R-ｷｬｯﾌﾟ	1	1	1	
6-41		3KM-06999-0	* PLUG CAP W/RESISTANCE * ﾌﾟﾗｸﾞｷｬｯﾌﾟ W/ﾚｼﾞｽﾀﾝｽ	2	2	2	
6-43		128-02605-1	SPACER 6-8-28.5 ｽﾍﾟｰｻ 6-8-28.5	1	1		
6-44		910103-0660	BOLT ﾎﾞﾙﾄ	1	1		
6-45		940103-0600	WASHER ﾜｯｼｬ	1	1		
6-46		941303-0600	SPRING WASHER ｽﾌﾟﾘﾝｸﾞﾜｯｼｬ	1	1		
6-47	1	910103-7630	BOLT ﾎﾞﾙﾄ	1	1		
6-47	2	910103-7630	BOLT ﾎﾞﾙﾄ			2	
6-48		151-33159-0	GASKET 6.2-11-1 ｶﾞｽｹｯﾄ 6.2-11-1	2	2		
6-49		940103-0600	WASHER ﾜｯｼｬ	2	2	2	
6-50		336-76091-0	LEAD WIRE BAND 100 ﾘｰﾄﾞﾜｲﾔﾊﾞﾝﾄﾞ 100	1	1	1	

Fig. 7 **ELECTRIC STARTER (EF・EP MODEL)**
エレクトリックスタータ（EF・EP モデル）

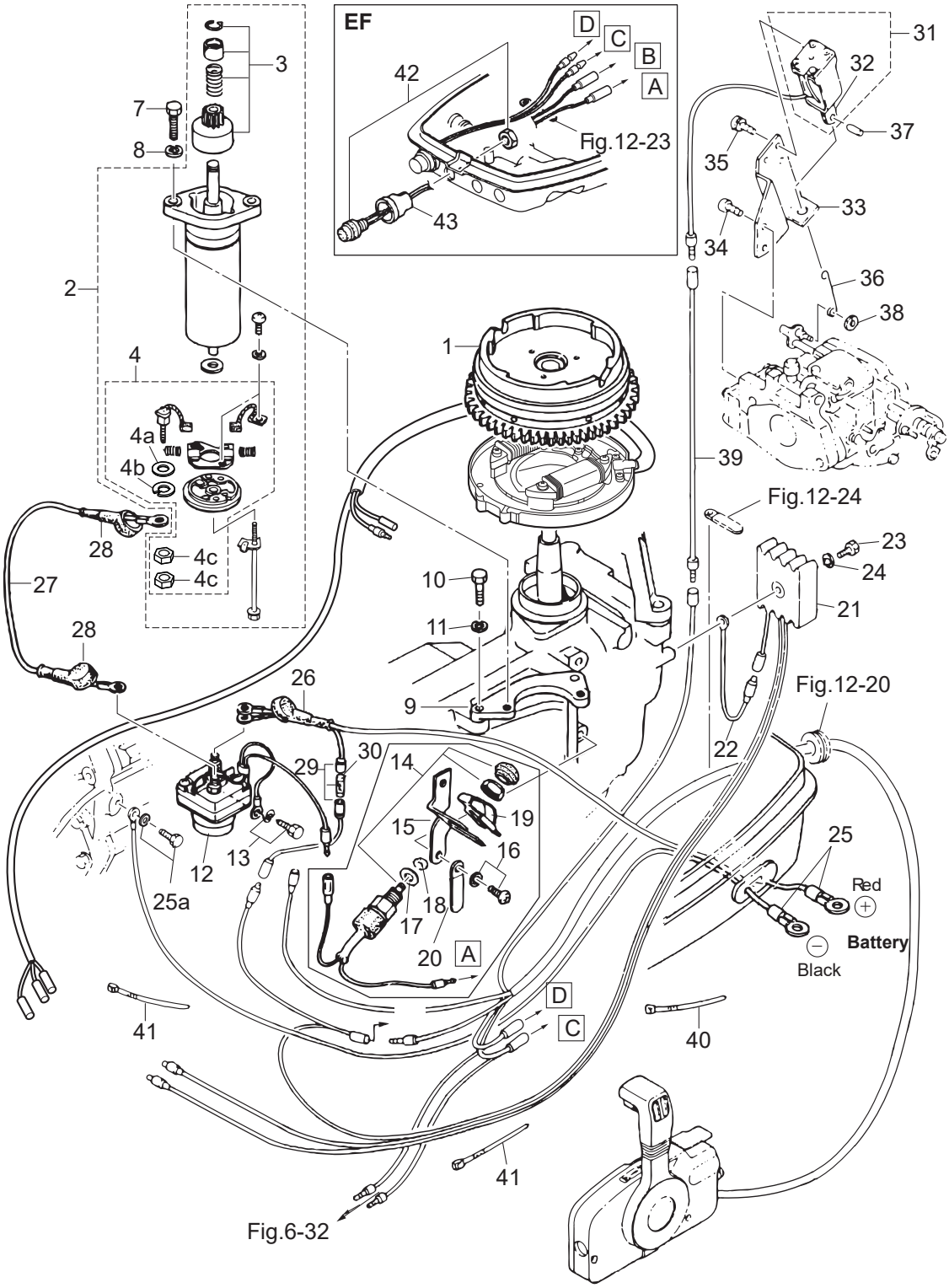

Ref.No. 見出番号		Part No. 部品番号	Description 部　品　名	Q'ty/個数 M9.9D2	M15D2	M18E2	Remarks 備　考
7-1		3M3-06091-1	FLYWHEEL W/GEAR ﾌﾗｲﾎｲｰﾙ W/ｷﾞﾔ			1	
7-2		31H-76010-0	STARTER MOTOR ASSY ｽﾀｰﾀﾓｰﾀｱｯｼ			1	
7-3		31H-76015-0	* PINION ASSY * ﾋﾟﾆｵﾝｱｯｼ			1	
7-4		31H-75014-0	* BRUSH HOLDER ASSY * ﾌﾞﾗｼﾎﾙﾀﾞｱｯｼ			1	
7-4a		940103-0600	** WASHER ** ﾜｯｼｬ			1	
7-4b		941303-0600	** SPRING WASHER ** ｽﾌﾟﾘﾝｸﾞﾜｯｼｬ			1	
7-4c		930203-0600	** NUT ** ﾅｯﾄ			2	
7-7		916103-0830	BOLT ﾎﾞﾙﾄ			2	
7-8		941303-0800	SPRING WASHER ｽﾌﾟﾘﾝｸﾞﾜｯｼｬ			2	
7-9		350-76011-0	STARTER MOTOR BRACKET ｽﾀｰﾀﾓｰﾀﾌﾞﾗｹｯﾄ			1	
7-10		916103-0830	BOLT ﾎﾞﾙﾄ			2	
7-11		941303-0800	SPRING WASHER ｽﾌﾟﾘﾝｸﾞﾜｯｼｬ			2	
7-12		346-76040-0	STARTER SOLENOID ｽﾀｰﾀｿﾚﾉｲﾄﾞ			1	
7-13		910103-6618	BOLT ﾎﾞﾙﾄ			1	
7-14		398-76080-1	NEUTRAL SWITCH ﾆｭｰﾄﾗﾙｽｲｯﾁ			1	for EF Type
7-15		350-76081-0	NEUTRAL SWITCH BRACKET ﾆｭｰﾄﾗﾙｽｲｯﾁﾌﾞﾗｹｯﾄ			1	for EF Type
7-16		921503-6612	SCREW ｽｸﾘｭ			2	for EF Type
7-17		3M4-76084-0	SPACER 12-14-2.2 ｽﾍﾟｰｻ ﾆｭｰﾄﾗﾙｽｲｯﾁ 12-14-2.2			1	for EF Type
7-18		3B7-63731-0	WASHER 12.5-24-1 ﾜｯｼｬ 12.5-24-1			1	for EF Type
7-19		398-76083-0	NEUTRAL SWITCH ACTUATOR ﾆｭｰﾄﾗﾙｽｲｯﾁｱｸﾁｴｰﾀ			1	for EF Type
7-20		398-06972-1	CLAMP 6.5-67P ｸﾗﾝﾌﾟ			1	
7-21		3G2-76060-0	RECTIFIER COMPLETE ﾚｸﾁﾌｧｲﾔｺﾝﾌﾟﾘｰﾄ			1	
7-22		3G2-76142-0	GROUND CABLE ｸﾞﾗﾝﾄﾞｹｰﾌﾞﾙ			1	
7-23		921503-0525	SCREW ｽｸﾘｭ			1	
7-24		941303-0500	SPRING WASHER ｽﾌﾟﾘﾝｸﾞﾜｯｼｬ			1	
7-25		3B2-76120-1	BATTERY CABLE L=2000 ﾊﾞｯﾃﾘｹｰﾌﾞﾙ L=2000			1	
7-25a		910103-5612	BOLT ﾎﾞﾙﾄ			2	Grund, Battery Cable
7-26		3AA-76145-0	TERMINAL CAP 13-13-28 ﾀｰﾐﾅﾙｷｬｯﾌﾟ			1	
7-27		3B2-76147-2	STARTER CABLE L=200 ｽﾀｰﾀｹｰﾌﾞﾙ L=200			1	

Fig. 7 **ELECTRIC STARTER (EF・EP MODEL)**
エレクトリックスタータ（EF・EP モデル）

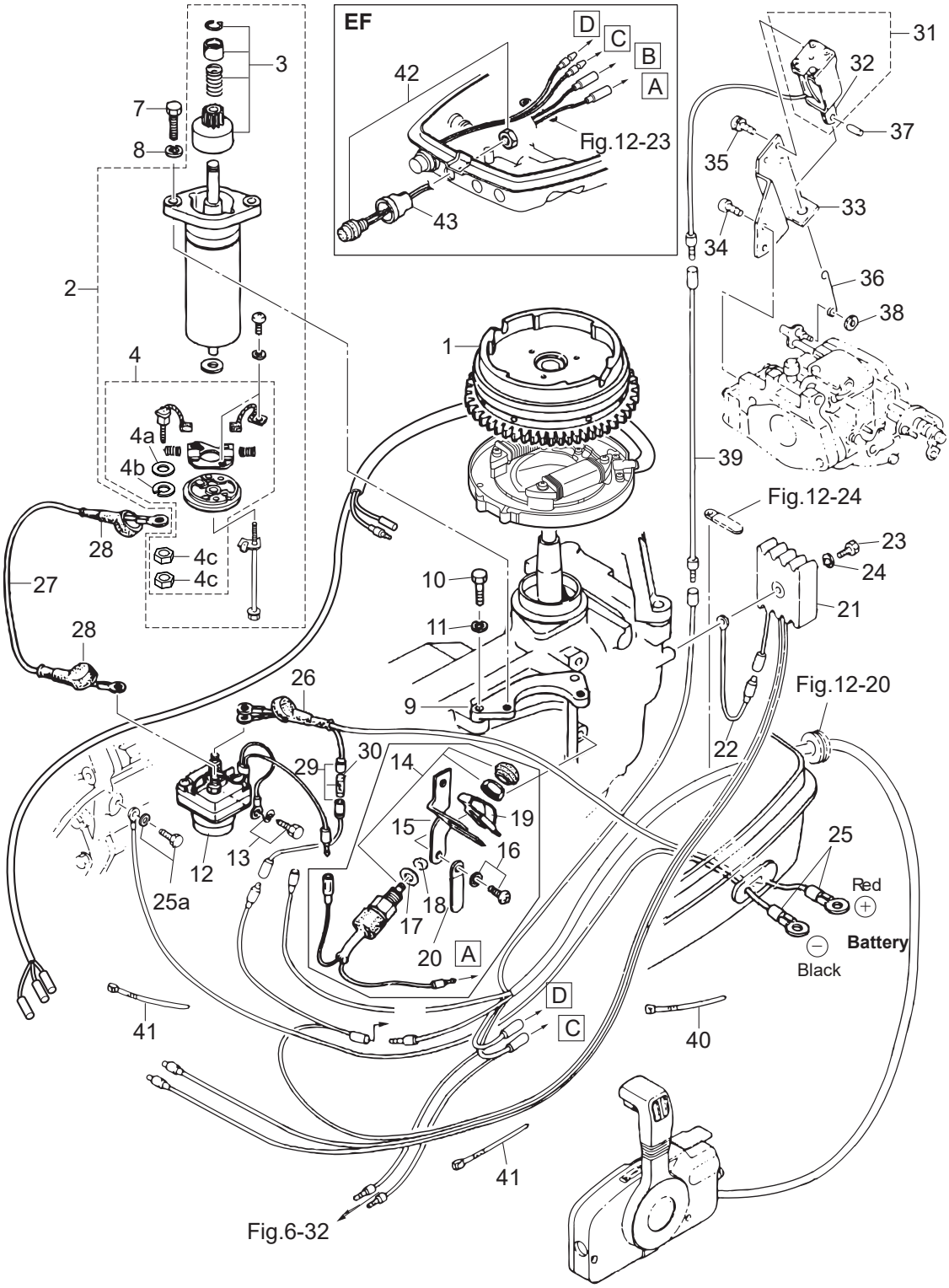

Ref.No. 見出番号		Part No. 部品番号	Description 部　品　名	Q'ty/個数 M9.9D2	M15D2	M18E2	Remarks 備　考
7-28		3A3-76145-0	TERMINAL CAP 8-13-28 ﾀｰﾐﾅﾙｷｬｯﾌﾟ ｽﾀｰﾀ			2	Black
7-29		3B2-76062-0	FUSE WIRE ASSY L=355 ﾋｭｰｽﾞﾜｲﾔｱｯｼ L=355			1	
7-30		346-76212-0	* FUSE 15A * ﾋｭｰｽﾞ 15A			1	
7-31		361-76050-0	CHOKE SOLENOID ﾁｮｰｸｿﾚﾉｲﾄﾞ			1	for EP Type
7-32		361-76073-0	* PLUNGER * ﾌﾟﾗﾝｼﾞｬ ﾁｮｰｸｿﾚﾉｲﾄﾞ			1	
7-33		3G2-76055-2	CHOKE SOLENOID BRACKET ﾁｮｰｸｿﾚﾉｲﾄﾞﾌﾞﾗｹｯﾄ			1	for EP Type
7-34		921503-6512	SCREW ｽｸﾘｭ			2	for EP Type
7-35		921503-6408	SCREW ｽｸﾘｭ			3	for EP Type
7-36		3G2-76057-1	CHOKE SOLENOID HOOK ﾁｮｰｸｿﾚﾉｲﾄﾞﾌｯｸ			1	for EP Type
7-37		951403-0312	SPRING PIN 3-12 ｽﾌﾟﾘﾝｸﾞﾋﾟﾝ 3-12			1	for EP Type
7-38		3C7-03271-2	O-RING 1.5-2.5 Oﾘﾝｸﾞ 1.5-2.5			1	for EP Type
7-39		398-76049-0	LEAD WIRE ﾘｰﾄﾞﾜｲﾔ (ﾌﾞﾗｯｸ)			1	for EP Type Black
7-40		3T5-84398-0	BAND 104 ﾊﾞﾝﾄﾞ			1	for EF Type
7-41		3T5-84398-0	BAND 104 ﾊﾞﾝﾄﾞ			2	for EP Type
7-42		361-76026-0	MAIN SWITCH ASSY ﾒｲﾝｽｲｯﾁｱｯｼ			1	for EF Type
7-43		346-76039-1	SWITCH PROTECTOR (FOOLPROOF) ｽｲｯﾁﾌﾟﾛﾃｸﾀ			1	for EF Type

Fig. 8 DRIVE SHAFT HOUSING
ドライブシャフトハウジング

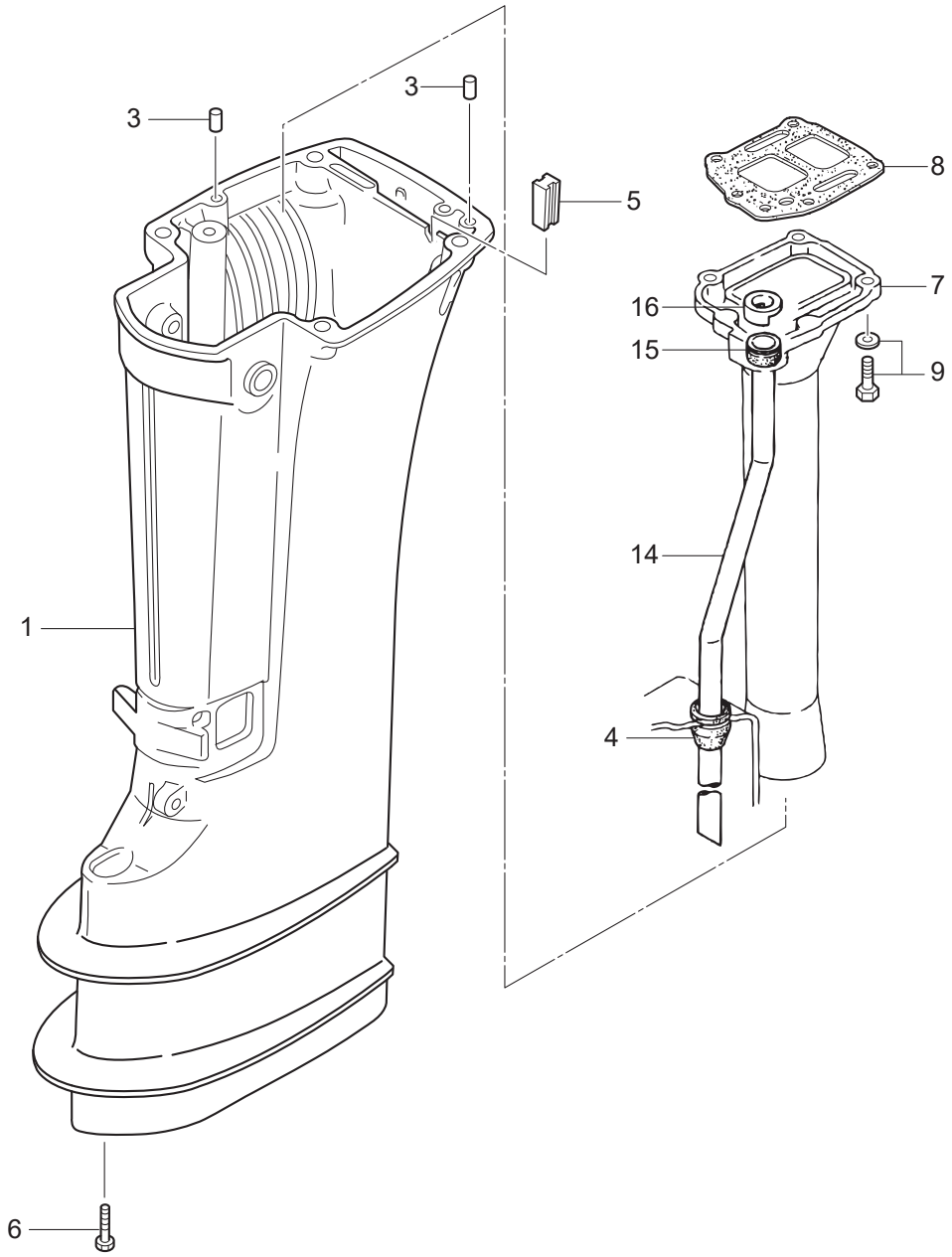

Ref.No. 見出番号		Part No. 部品番号	Description 部　品　名	Q'ty/個数 M9.9D2	M15D2	M18E2	Remarks 備　考
8-1	1	350Q61191-4	DRIVE SHAFT HOUSING (S) ﾄﾞﾗｲﾌﾞｼｬﾌﾄﾊｳｼﾞﾝｸﾞ (S)	1	1	1	for Transom "S"
8-1	2	350Q61192-5	DRIVE SHAFT HOUSING (L) ﾄﾞﾗｲﾌﾞｼｬﾌﾄﾊｳｼﾞﾝｸﾞ (L)	1	1	1	for Transom "L"
8-3		345-01111-0	DOWEL PIN 6-12 ﾀﾞｳｪﾙﾋﾟﾝ 6-12	4	4	4	Drive Shaft Housing-Bottom Cowl -Engine Basement
8-4		350-65204-0	WATER PIPE AUXILIARY MOUNT ｳｫｰﾀﾊﾟｲﾌﾟｵｳｷｼﾘｱﾘﾏｳﾝﾄ	1	1	1	Water Pipe Guide Rubber
8-5		398-61207-0	IDLE EXHAUST PORT GROMMET ｱｲﾄﾞﾙｴｷｿﾞｰｽﾄﾎﾟｰﾄｸﾞﾛﾒｯﾄ	1	1	1	
8-6		3BJ-60001-0	BOLT 8-31 ﾎﾞﾙﾄ	4	4	4	
8-7	1	362-02311-0	EXHAUST PIPE ｴｷｿﾞｰｽﾄﾊﾟｲﾌﾟ	1	1	1	
8-8		362-02312-2	EXHAUST PIPE GASKET ｴｷｿﾞｰｽﾄﾊﾟｲﾌﾟｶﾞｽｹｯﾄ	1	1	1	
8-9		910103-5625	BOLT ﾎﾞﾙﾄ	5	5	5	
8-14	1	350-65100-0	WATER PIPE (S) ｳｫｰﾀﾊﾟｲﾌﾟ (S)	1	1	1	for Transom "S"
8-14	2	350-65110-0	WATER PIPE (L) ｳｫｰﾀﾊﾟｲﾌﾟ (L)	1	1	1	for Transom "L"
8-15		350-65206-0	WATER PIPE SEAL (UPPER) ｳｫｰﾀﾊﾟｲﾌﾟｼｰﾙ (ｱｯﾊﾟ)	1	1	1	
8-16		350-65205-0	COLLAR ｶﾗｰ ｳｫｰﾀﾊﾟｲﾌﾟ	1	1	1	

Fig. 9 GEAR CASE
ギヤケース

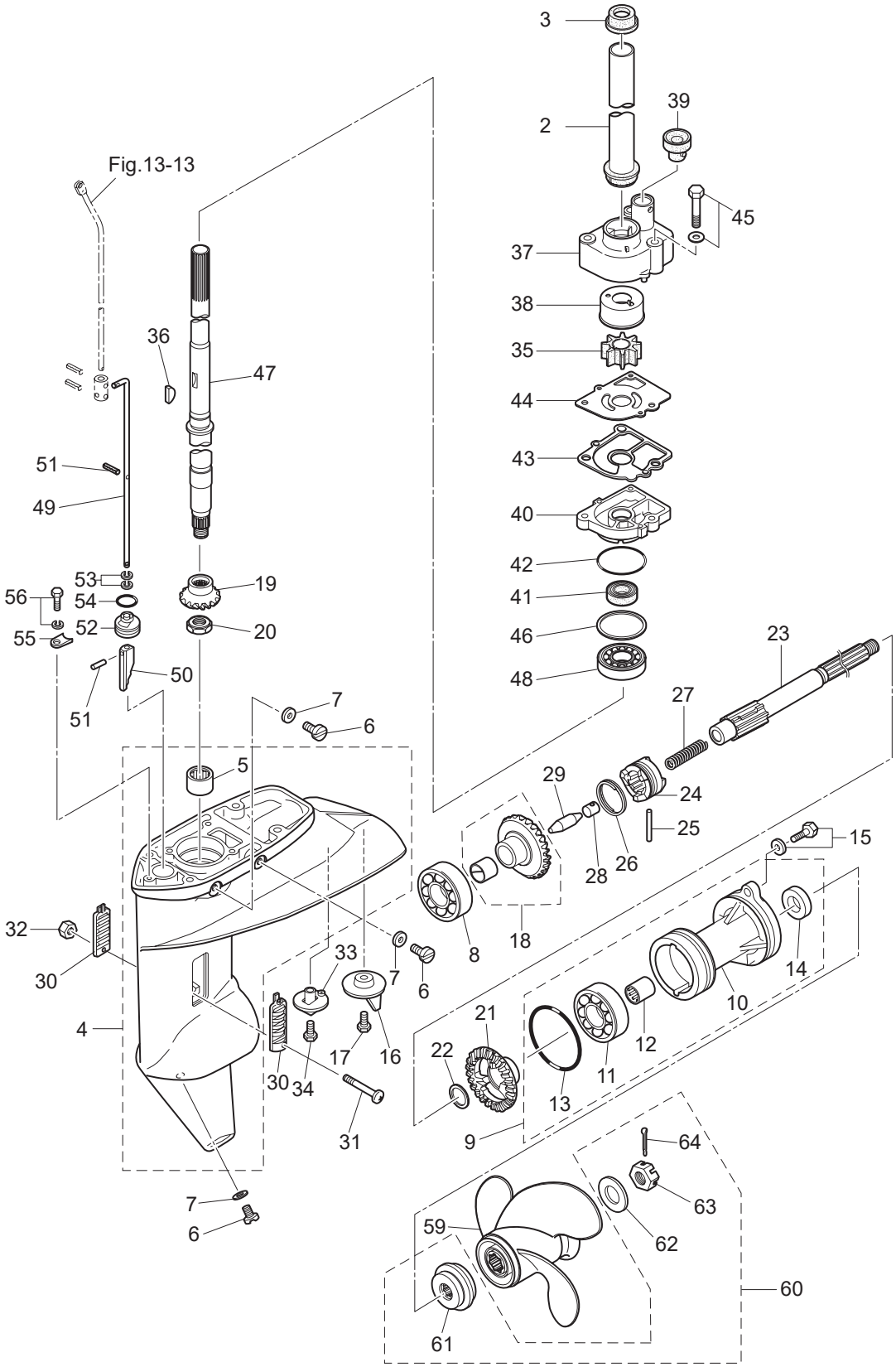

Ref.No. 見出番号		Part No. 部品番号	Description 部　品　名	Q'ty/個数 M9.9D2	M15D2	M18E2	Remarks 備　考
9-2		350-64322-0	GIRD PIPE ｶﾞｰﾄﾞﾊﾟｲﾌﾟ ﾄﾞﾗｲﾌﾞｼｬﾌﾄ	1	1	1	
9-3		350-64326-1	GROMMET 26.1-11.5 ｸﾞﾛﾒｯﾄ ｱｯﾊﾟ ﾄﾞﾗｲﾌﾞｼｬﾌﾄ	1	1	1	
9-4		3V9Q60000-1	GEAR CASE ASSY ｷﾞﾔｹｰｽｱｯｼ	1	1	1	
9-5		350-60211-0	* ROLLER BEARING 16-24-20 * ﾛｰﾗﾍﾞｱﾘﾝｸﾞ 16-24-20	1	1	1	
9-6		332-60005-3	PLUG 8-8 ﾌﾟﾗｸﾞ 8-8	3	3	3	
9-7		332-60006-1	GASKET 8.1-15-1 ｶﾞｽｹｯﾄ	3	3	3	
9-8		9601-0-6205	BALL BEARING 6205 ﾎﾞｰﾙﾍﾞｱﾘﾝｸﾞ 6205	1	1	1	
9-9		398Q60100-2	PROPELLER SHAFT HOUSING ASSY ﾌﾟﾛﾍﾟﾗｼｬﾌﾄﾊｳｼﾞﾝｸﾞｱｯｼ	1	1	1	
9-10		3BKQ60101-2	* PROPELLER SHAFT HOUSING * ﾌﾟﾛﾍﾟﾗｼｬﾌﾄﾊｳｼﾞﾝｸﾞ	1	1	1	
9-11		9601-0-6205	* BALL BEARING 6205 * ﾎﾞｰﾙﾍﾞｱﾘﾝｸﾞ 6205	1	1	1	
9-12		362-60211-0	* ROLLER BEARING 17-24-20 * ﾛｰﾗﾍﾞｱﾘﾝｸﾞ 17-24-20	1	1	1	
9-13		121-32071-0	* O-RING 2.4-59.6 * Oﾘﾝｸﾞ 2.4-59.6	1	1	1	
9-14		346-65013-0	* OIL SEAL 17-30-9 * ｵｲﾙｼｰﾙ 17-30-9	1	1	1	
9-15		3BJ-60108-0	BOLT ﾌﾟﾚｺｰﾄﾎﾞﾙﾄ	2	2	2	
9-16		3V1-60217-0	TRIM TAB ﾄﾘﾑﾀﾌﾞ	1	1	1	
9-17		910103-5620	BOLT ﾎﾞﾙﾄ	1	1	1	
9-18		350-64010-2	BEVEL GEAR ASSY (A) ﾍﾞﾍﾞﾙｷﾞｱｱｯｼ (A)	1	1	1	
9-19		350-64020-1	BEVEL GEAR B ﾍﾞﾍﾞﾙｷﾞﾔ B	1	1	1	
9-20		346-64027-1	NUT ﾅｯﾄ ﾍﾞﾍﾞﾙｷﾞﾔ B	1	1	1	
9-21		362-64030-1	BEVEL GEAR C ﾍﾞﾍﾞﾙｷﾞﾔ C	1	1	1	
9-22		350-64032-0	WASHER 17.1-22-1.5 ﾜｯｼｬ 17.1-22-1.5	1	1	1	
9-23		362-64211-3	PROPELLER SHAFT ﾌﾟﾛﾍﾟﾗｼｬﾌﾄ	1	1	1	
9-24		362-64215-0	CLUTCH ｸﾗｯﾁ	1	1	1	
9-25		350-64218-0	PIN φ5-30 ﾋﾟﾝ ｸﾗｯﾁ φ5-30	1	1	1	
9-26		350-64219-0	SNAP ｽﾅｯﾌﾟ ｸﾗｯﾁﾋﾟﾝ	1	1	1	
9-27		332-64221-0	SPRING ｽﾌﾟﾘﾝｸﾞ ｸﾗｯﾁ	1	1	1	
9-28		350-64222-1	SPRING RETAINER ｽﾌﾟﾘﾝｸﾞﾘﾃｰﾅ ｸﾗｯﾁ	1	1	1	
9-29		350-64223-1	PUSH ROD ﾌﾟｯｼｭﾛｯﾄﾞ ｸﾗｯﾁ	1	1	1	
9-30		362-60206-1	WATER STRAINER ｳｫｰﾀｽﾄﾚｰﾅ	2	2	2	

Fig. 9 GEAR CASE
ギヤケース

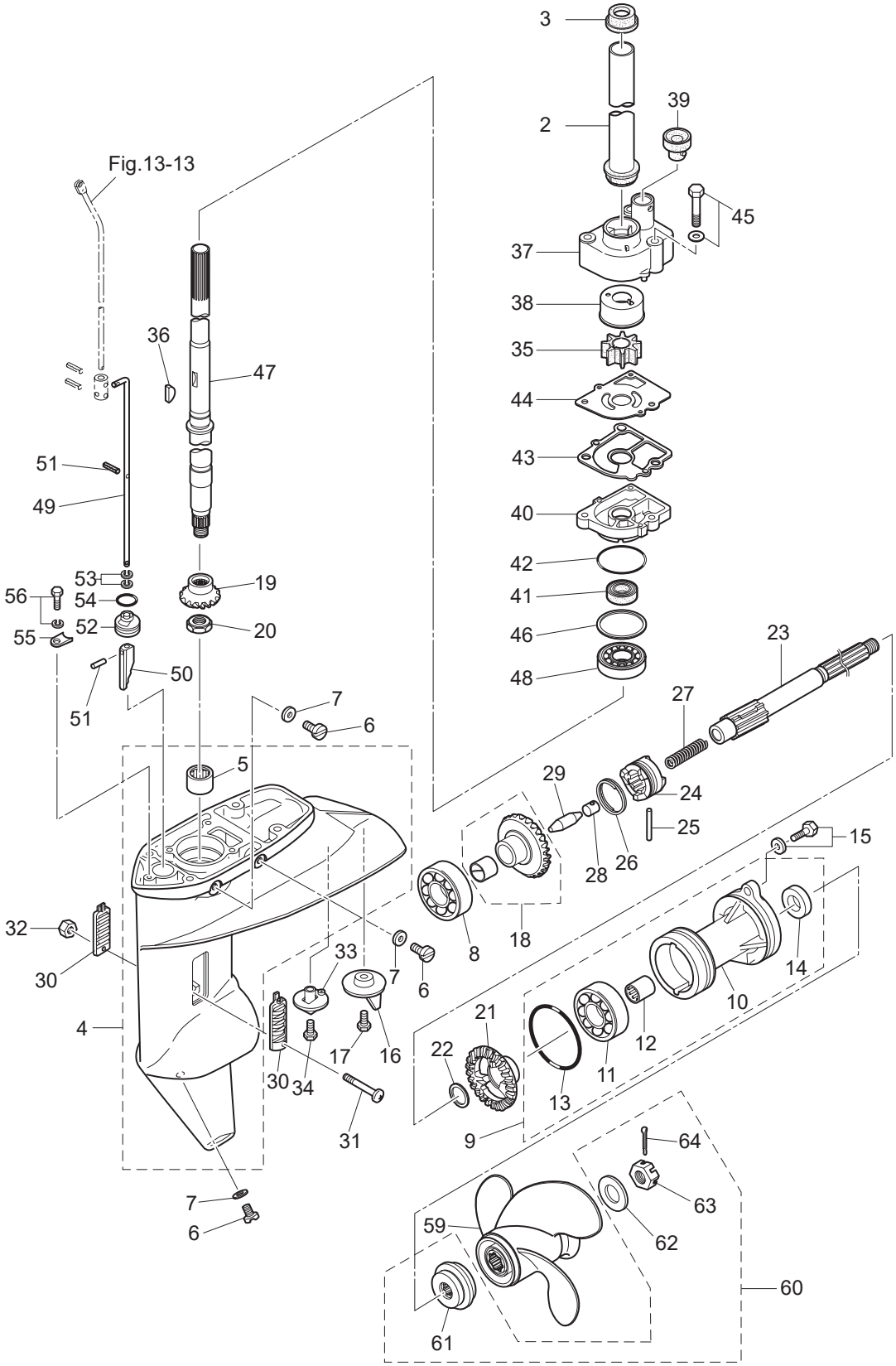

Ref.No. 見出番号		Part No. 部品番号	Description 部　品　名	Q'ty/個数 M9.9D2	M15D2	M18E2	Remarks 備　考
9-31		921503-0430	SCREW ｽｸﾘｭ	1	1	1	
9-32		930403-0400	NYLON NUT 4-P0.7 ﾅｲﾛﾝﾅｯﾄ 4-P0.7	1	1	1	
9-33		369-60206-0	WATER STRAINER ｳｫｰﾀｽﾄﾚｰﾅ ｻﾌﾞ	1	1	1	
9-34		921803-0620	SCREW ｽｸﾘｭ	1	1	1	
9-35	1	334-65021-0	WATER PUMP IMPELLER ｳｫｰﾀﾎﾟﾝﾌﾟｲﾝﾍﾟﾗ	1	1	1	
9-36		3RS-65022-1	KEY ｷｰ	1	1	1	
9-37		350-65016-1	PUMP CASE (UPPER) ﾎﾟﾝﾌﾟｹｰｽ (ｱｯﾊﾟ)	1	1	1	
9-38		350-65011-1	PUMP CASE LINER ﾎﾟﾝﾌﾟｹｰｽﾗｲﾅ	1	1	1	
9-39		350-65014-0	WATER PIPE SEAL (LOWER) ｳｫｰﾀﾊﾟｲﾌﾟｼｰﾙ (ﾛﾜ)	1	1	1	
9-40	1	3BJ-65017-0	PUMP CASE (LOWER) ﾎﾟﾝﾌﾟｹｰｽ (ﾛﾜ)	1	1	1	
9-41		332-60223-0	OIL SEAL 13.8-26-9.5 ｵｲﾙｼｰﾙ 13.8-26-9.5	1	1	1	
9-42		336-62415-0	O-RING 3.5-36 Oﾘﾝｸﾞ 3.5-36	1	1	1	
9-43		3FS-65029-0	GUIDE PLATE GASKET ｶﾞｲﾄﾞﾌﾟﾚｰﾄｶﾞｽｹｯﾄ	1	1	1	
9-44		350-65025-0	WATER PUMP GUIDE PLATE ｳｫｰﾀﾎﾟﾝﾌﾟｶﾞｲﾄﾞﾌﾟﾚｰﾄ	1	1	1	
9-45		9101E3-5652	BOLT ﾎﾞﾙﾄ	3	3	3	
9-46	1	346-64081-0	SHIM 35-41.9-0.1 ｼﾑ 35-41.9-0.1	A	A	A	
9-46	2	346-64082-0	SHIM 35-41.9-0.15 ｼﾑ 35-41.9-0.15	A	A	A	
9-46	3	346-64083-0	SHIM 35-41.9-0.3 ｼﾑ 35-41.9-0.3	A	A	A	
9-46	4	346-64084-0	SHIM 35-41.9-0.5 ｼﾑ 35-41.9-0.5	A	A	A	
9-47	1	350-64301-0	DRIVE SHAFT (S) ﾄﾞﾗｲﾌﾞｼｬﾌﾄ (S)	1	1	1	for Transom "S"
9-47	2	350-64302-0	DRIVE SHAFT (L) ﾄﾞﾗｲﾌﾞｼｬﾌﾄ (L)	1	1	1	for Transom "L"
9-48		9601-0-6302	BALL BEARING 6302 ﾎﾞｰﾙﾍﾞｱﾘﾝｸﾞ 6302	1	1	1	
9-49	1	398-66012-0	CAM ROD (S) ｶﾑﾛｯﾄﾞ (S)	1	1	1	for Transom "S"
9-49	2	398-66013-0	CAM ROD (L) ｶﾑﾛｯﾄﾞ (L)	1	1	1	for Transom "L"
9-50		3C8-66011-0	CLUTCH CAM ｸﾗｯﾁｶﾑ	1	1	1	
9-51		951407-0312	SPRING PIN 3-12 ｽﾌﾟﾘﾝｸﾞﾋﾟﾝ 3-12	2	2	2	
9-52		398-66031-0	CAM ROD BUSHING ｶﾑﾛｯﾄﾞﾌﾞｯｼﾝｸﾞ	1	1	1	
9-53		332-66021-0	O-RING 2.4-5.8 Oﾘﾝｸﾞ 2.4-5.8	2	2	2	
9-54		336-62415-0	O-RING 3.5-36 Oﾘﾝｸﾞ 3.5-36	1	1	1	

Fig. 9 GEAR CASE
ギヤケース

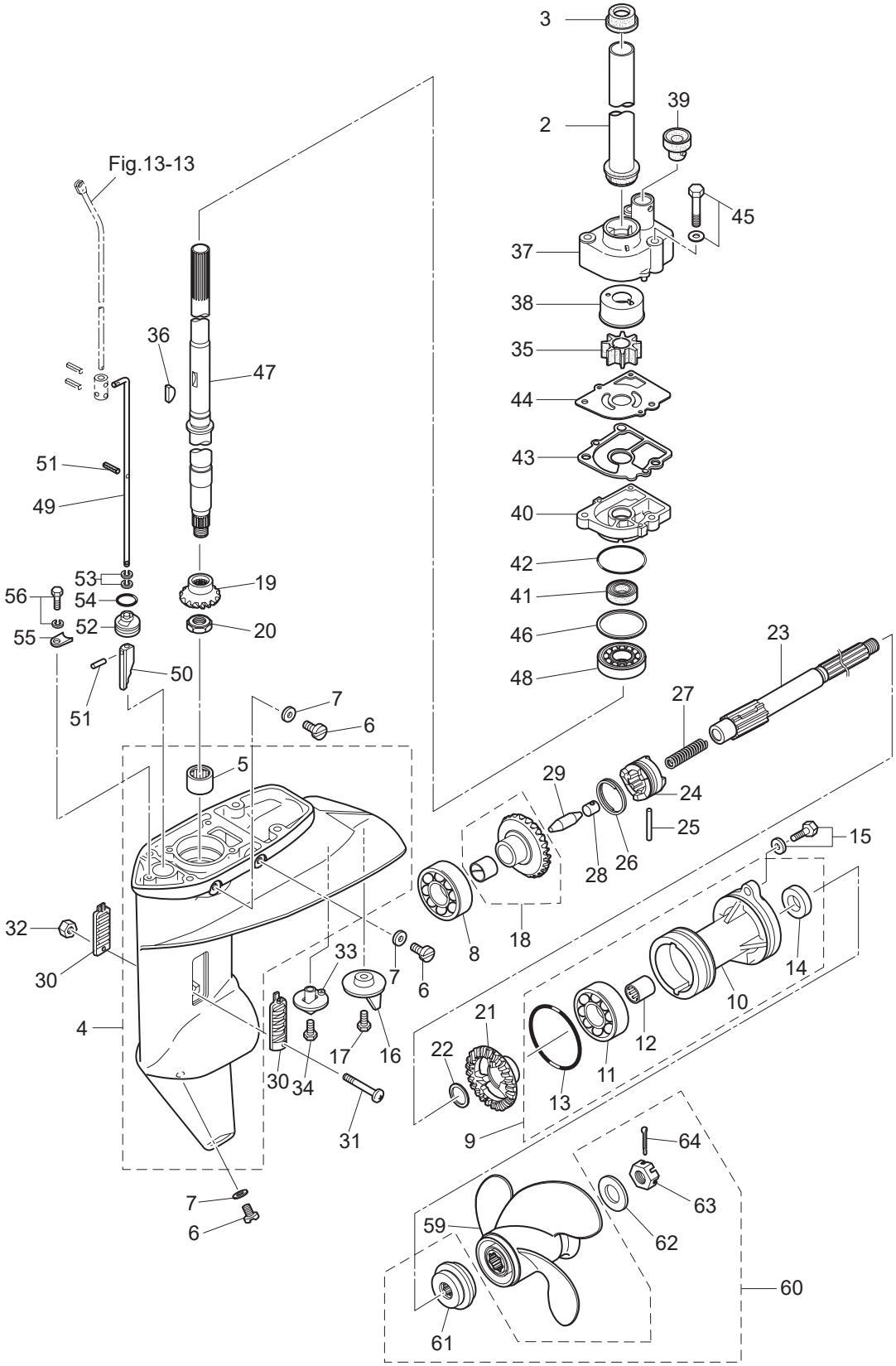

Ref.No. 見出番号		Part No. 部品番号	Description 部　品　名	Q'ty/個数			Remarks 備　　考
				M9.9D2	M15D2	M18E2	
9-55		332-66033-0	STOPPER ｽﾄｯﾊﾟ ｶﾑﾛｯﾄﾞﾌﾞｯｼﾝｸﾞ	1	1	1	
9-56		910103-6512	BOLT ﾎﾞﾙﾄ	1	1	1	
9-59	1	362B64107-1	PROPELLER ASSY (6″) ﾌﾟﾛﾍﾟﾗｱｯｼﾞ (6″)	1	1	1	OPT 3 x 234 x 155
9-59	2	3BAB64516-1	PROPELLER ASSY (8″) ﾌﾟﾛﾍﾟﾗｱｯｼﾞ (8″)	1	1	1	M9.9/15:L STD 3 x 235 x 203
9-59	3	3BAB64518-1	PROPELLER ASSY (9″) ﾌﾟﾛﾍﾟﾗｱｯｼﾞ (9″)	1	1	1	M9.9/15: S M18: S/L STD 3 x 235 x 203
9-59	4	3BAB64521-1	PROPELLER ASSY (10″) ﾌﾟﾛﾍﾟﾗｱｯｼﾞ (10″)	1	1	1	OPT 3 x 235 x 254
9-59	5	3BAB64524-1	PROPELLER ASSY (11.5″) ﾌﾟﾛﾍﾟﾗｱｯｼﾞ (11.5″)	1	1	1	OPT 3 x 235 x 292
9-60	1	3V9-87326-0	PROPELLER HARDWARE KIT ﾌﾟﾛﾍﾟﾗﾊｰﾄﾞｳｪｱｷｯﾄ	1	1	1	
9-61	1	362-64231-0	* THRUST HOLDER * ｽﾗｽﾄﾎﾙﾀﾞ ﾌﾟﾛﾍﾟﾗ	1	1	1	
9-62		346-64124-5	* WASHER 12.5-32-2.5 * ﾜｯｼｬ 12.5-32-2.5	1	1	1	
9-63		346-64121-5	* PROPELLER NUT * ﾌﾟﾛﾍﾟﾗﾅｯﾄ	1	1	1	
9-64		951503-0322	* SPLIT PIN 3-22 * ｽﾌﾟﾘｯﾄﾋﾟﾝ 3-22	1	1	1	

Fig. 10 BRACKET
ブラケット

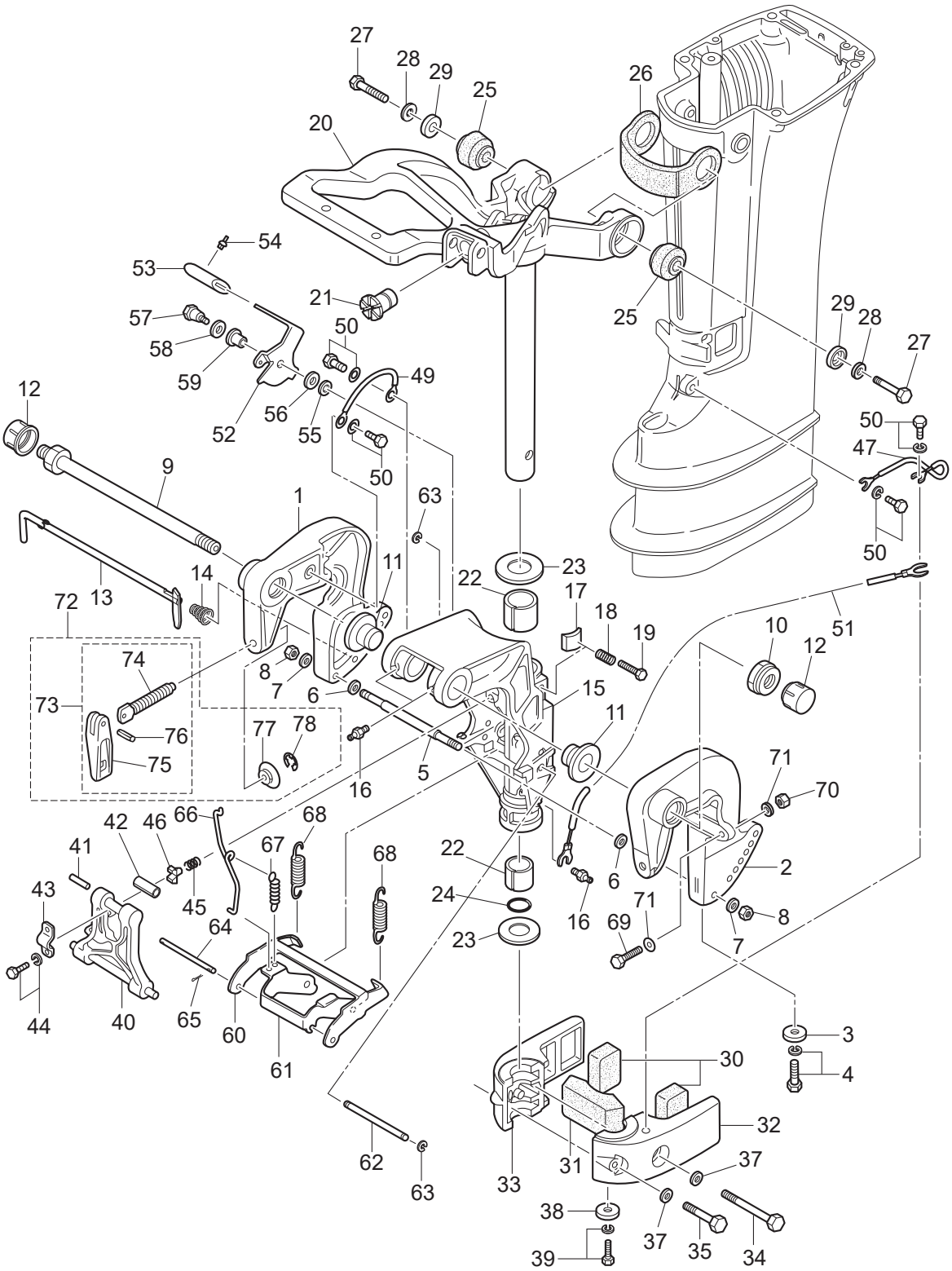

Ref.No. 見出番号		Part No. 部品番号	Description 部　品　名	Q'ty/個数 M9.9D2	M15D2	M18E2	Remarks 備　考
10-1		3V6Q62112-3	CLAMP BRACKET (R) ｸﾗﾝﾌﾟﾌﾞﾗｹｯﾄ (R)	1	1	1	Starboard Side
10-2		3V6Q62113-2	CLAMP BRACKET (L) ｸﾗﾝﾌﾟﾌﾞﾗｹｯﾄ (L)	1	1	1	Port Side
10-3		338-60218-2	ANODE ｱﾉｰﾄﾞ	1	1	1	
10-4		910103-5620	BOLT ﾎﾞﾙﾄ	1	1	1	
10-5		3V6-62117-0	DISTANCE PIECE ﾃﾞｨｽﾀﾝｽﾋﾟｰｽ	1	1	1	
10-6		9401E3-0600	WASHER ﾜｯｼｬ	2	2	2	
10-7		9401E3-0600	WASHER ﾜｯｼｬ	2	2	2	
10-8		930103-0600	NUT ﾅｯﾄ	2	2	2	
10-9		3AC-62191-0	SWIVEL BRACKET SHAFT ASSY ｽｲﾍﾞﾙﾌﾞﾗｹｯﾄｼｬﾌﾄｱｯｼ	1	1	1	Bracket Bolt
10-10		346-62124-1	NYLON NUT 7/8-14 ﾅｲﾛﾝﾅｯﾄ 7/8-14	1	1	1	
10-11		349-62126-0	BUSHING ﾌﾞｯｼﾝｸﾞ	2	2	2	
10-12		346-62127-0	CAP NUT ｷｬｯﾌﾟﾅｯﾄ ﾌﾞﾗｹｯﾄﾎﾞﾙﾄ	2	2	2	
10-13		350-62121-2	THRUST ROD ｽﾗｽﾄﾛｯﾄﾞ	1	1	1	
10-14		369-62122-2	THRUST ROD SPRING ｽﾗｽﾄﾛｯﾄﾞｽﾌﾟﾘﾝｸﾞ	1	1	1	
10-15		3G2Q62310-1	SWIVEL BRACKET ｽｲﾍﾞﾙﾌﾞﾗｹｯﾄ	1	1	1	
10-16		344-67177-1	GREASE FITTING ｸﾞﾘｽﾌｨｯﾃｨﾝｸﾞ	3	3	3	
10-17		345-62441-0	FRICTION PIECE ﾌﾘｸｼｮﾝﾋﾟｰｽ	1	1	1	
10-18		346-62421-1	FRICTION SPRING ﾌﾘｸｼｮﾝｽﾌﾟﾘﾝｸﾞ	1	1	1	
10-19		9101E3-0830	BOLT ﾎﾞﾙﾄ	1	1	1	
10-20	1	350Q62010-3	STEERING SHAFT ASSY ｽﾃｱﾘﾝｸﾞｼｬﾌﾄｱｯｼ	1	1	1	
10-21		350-63064-1	UNIVERSAL PINION ﾕﾆﾊﾞｰｻﾙﾋﾟﾆｵﾝ	1	1	1	for MF/EF Type
10-22		350-62417-0	BUSHING 24-30-30 ﾌﾞｯｼﾝｸﾞ 24-30-30	2	2	2	
10-23		350-62423-0	THRUST PLATE (UPPER) ｽﾗｽﾄﾌﾟﾚｰﾄ (ｱｯﾊﾟ)	2	2	2	
10-24		350-62415-0	O-RING 3.5-22 Oﾘﾝｸﾞ 3.5-22	1	1	1	
10-25		350-61301-1	RUBBER MOUNT (UPPER) ﾗﾊﾞｰﾏｳﾝﾄ (ｱｯﾊﾟ)	2	2	2	
10-26		350-61337-0	DAMPER (UPPER) ﾀﾞﾝﾊﾟ (ｱｯﾊﾟ)	1	1	1	
10-27		398-61307-0	BOLT 10-45 ﾎﾞﾙﾄ 10-45	2	2	2	
10-28		940103-1000	WASHER ﾜｯｼｬ	2	2	2	
10-29		398-61308-2	WASHER 10.5-27-1.2 ﾜｯｼｬ ﾏｳﾝﾄﾗﾊﾞｰｱｯﾊﾟ	2	2	2	

Fig. 10 BRACKET
ブラケット

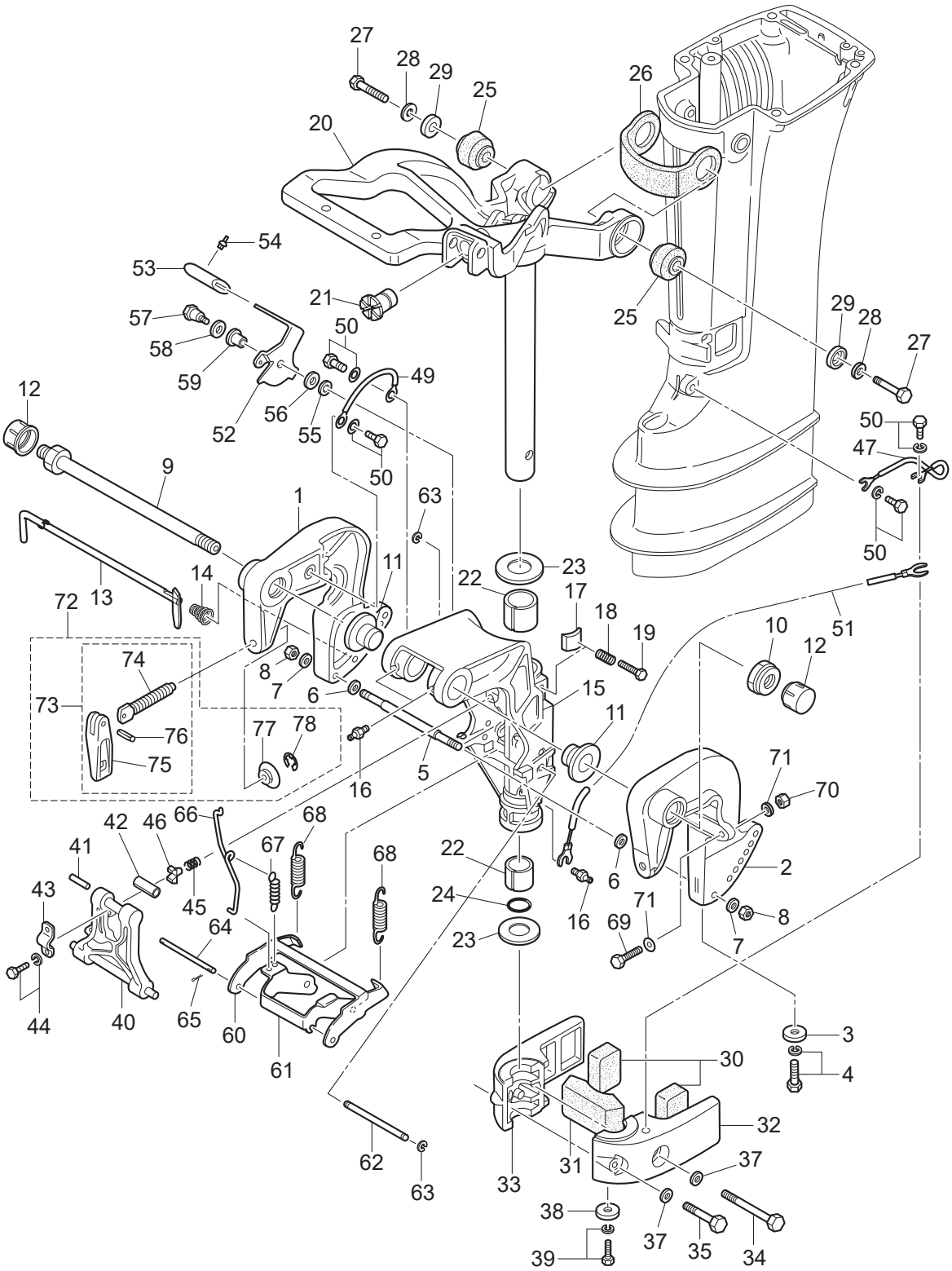

Ref.No. 見出番号	Part No. 部品番号	Description 部　品　名	Q'ty/個数 M9.9D2	M15D2	M18E2	Remarks 備　考
10-30	350-61302-0	RUBBER MOUNT (LOWER) ﾗﾊﾞｰﾏｳﾝﾄ (ﾛﾜ)	2	2	2	
10-31	350-61336-0	DAMPER (LOWER) ﾀﾞﾝﾊﾟ (ﾛﾜ)	1	1	1	
10-32	350Q61402-2	MOUNT BRACKET (L) ﾏｳﾝﾄﾌﾞﾗｹｯﾄ (L)	1	1	1	Port Side
10-33	3M3Q61401-0	MOUNT BRACKET (R) ﾏｳﾝﾄﾌﾞﾗｹｯﾄ (R)	1	1	1	Starboard Side
10-34	3M3-61343-0	BOLT M8-80 ﾎﾞﾙﾄ	1	1	1	
10-35	3M4-61343-0	BOLT M8-50 ﾎﾞﾙﾄ	1	1	1	
10-37	3P0-66233-0	WASHER 8.1-16-1.5 ﾜｯｼｬ 8.1-16-1.5	2	2	2	
10-38	338-60218-2	ANODE ｱﾉｰﾄﾞ	1	1	1	
10-39	910103-5620	BOLT ﾎﾞﾙﾄ	1	1	1	
10-40	3G2Q62993-2	TILT STOPPER ﾁﾙﾄｽﾄｯﾊﾟ	1	1	1	
10-41	951403-0540	SPRING PIN ｽﾌﾟﾘﾝｸﾞﾋﾟﾝ	1	1	1	
10-42	350-62437-0	BUSHING 8.2-10-26.5 ﾌﾞｯｼﾝｸﾞ 8.2-10-26.5	1	1	1	
10-43	350-62439-1	SETTING PLATE ｾｯﾃｨﾝｸﾞﾌﾟﾚｰﾄ	1	1	1	
10-44	9101E3-5818	BOLT ﾎﾞﾙﾄ	2	2	2	
10-45	3C8-62421-1	FRICTION SPRING ﾌﾘｸｼｮﾝｽﾌﾟﾘﾝｸﾞ	1	1	1	
10-46	346-62438-0	SETTING PIECE ｾｯﾃｨﾝｸﾞﾋﾟｰｽ ﾁﾙﾄｽﾄｯﾊﾟ	1	1	1	
10-47	398-62396-1	GROUND L=130 ｸﾞﾗﾝﾄﾞ (ｱｰｽﾜｲﾔ) L=130	1	1	1	Drive Shaft Housing-Mount Bracket(L)
10-49	398-62396-1	GROUND L=130 ｸﾞﾗﾝﾄﾞ (ｱｰｽﾜｲﾔ) L=130	1	1	1	Clamp Bracket-Swivel Bracket
10-50	910103-5612	BOLT ﾎﾞﾙﾄ	4	4	4	
10-51	3B2-62396-0	GROUND L=165 ｸﾞﾗﾝﾄﾞ	1	1	1	Swivel Bracket-Drive Shaft Housing
10-52	3G2-66311-1	REVERSE LOCK LEVER ﾘﾊﾞｰｽﾛｯｸﾚﾊﾞｰ	1	1	1	
10-53	3AL-66333-0	REVERSE LOCK LEVER GRIP ﾘﾊﾞｰｽﾛｯｸﾚﾊﾞｰｸﾞﾘｯﾌﾟ	1	1	1	
10-54	346-66334-0	STOPPER ｽﾄｯﾊﾟ ﾘﾊﾞｰｽﾛｯｸﾚﾊﾞｰｸﾞﾘｯﾌﾟ	1	1	1	
10-55	3R0-66308-0	WASHER 6-16-1.5 ﾜｯｼｬ 6-16-1.5	1	1	1	
10-56	3AA-83719-0	WASHER 8.5-18-1.6 ﾜｯｼｬ 8.5-18-1.6	1	1	1	
10-57	3AL-05254-0	SHOULDER BOLT 6-8 ｼｮﾙﾀﾞﾎﾞﾙﾄ 6-8	1	1	1	
10-58	940103-0800	WASHER ﾜｯｼｬ	1	1	1	
10-59	3AL-05212-0	BUSHING 8.1-20 ﾌﾞｯｼﾝｸﾞ 8.1-20	1	1	1	
10-60	3G2-66351-0	REVERSE LOCK (R) ﾘﾊﾞｰｽﾛｯｸ (R)	1	1	1	

Fig. 10 BRACKET
ブラケット

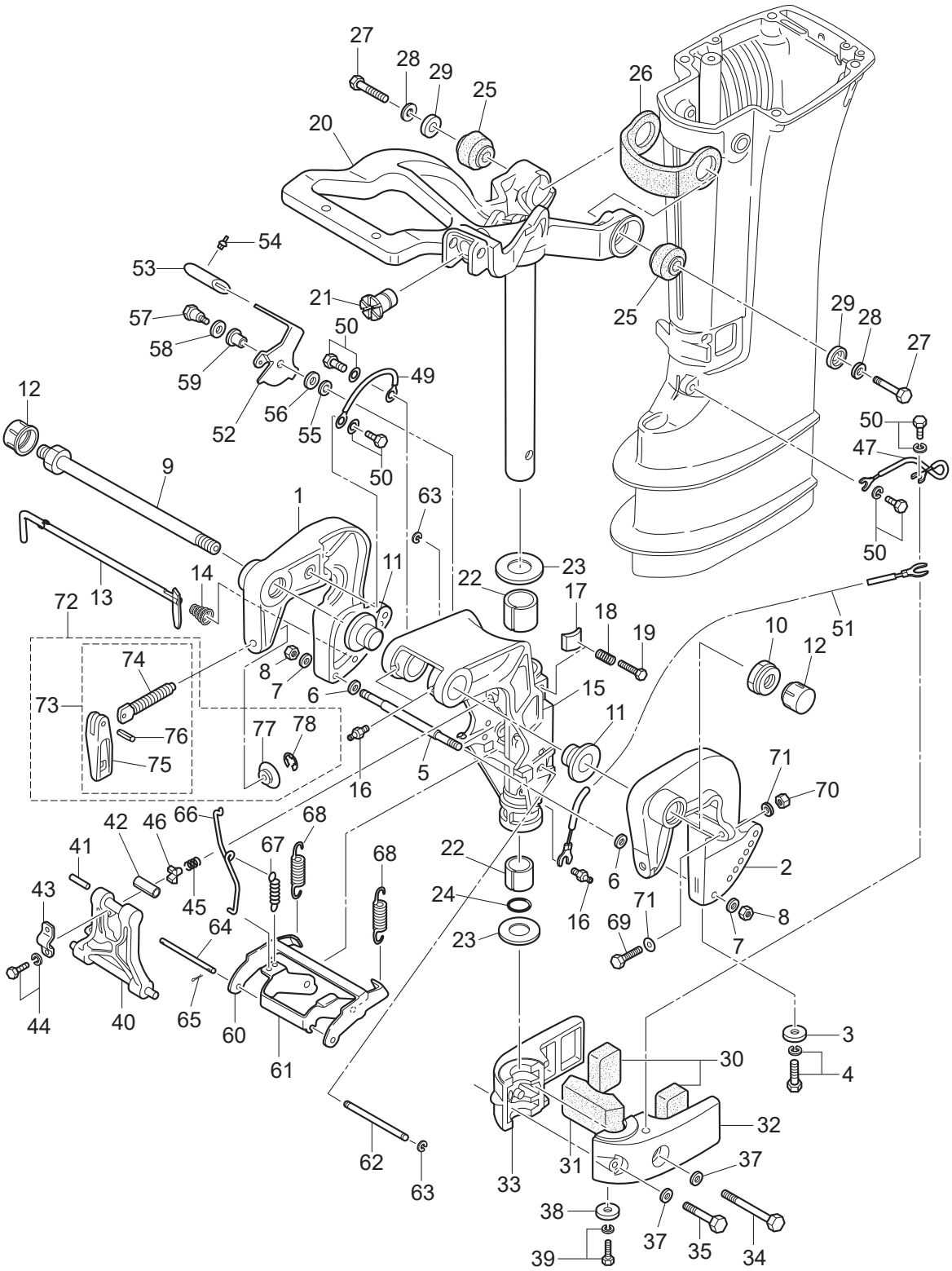

Ref.No. 見出番号		Part No. 部品番号	Description 部　品　名	Q'ty/個数 M9.9D2	M15D2	M18E2	Remarks 備　考
10-61		3G2-66313-1	REVERSE LOCK ARM ﾘﾊﾞｰｽﾛｯｸｱｰﾑ	1	1	1	
10-62		3G2-66319-1	REVERSE LOCK SHAFT ﾘﾊﾞｰｽﾛｯｸｼｬﾌﾄ A	1	1	1	
10-63		945303-0600	E-RING d=6 Eﾘﾝｸﾞ d=6	2	2	2	
10-64		3G2-66321-0	REVERSE LOCK ROD ﾘﾊﾞｰｽﾛｯｸﾛｯﾄﾞ A	1	1	1	
10-65		951503-0212	SPLIT PIN 2-12 ｽﾌﾟﾘｯﾄﾋﾟﾝ 2-12	1	1	1	
10-66		3G2-66312-2	REVERSE LOCK LINK ﾘﾊﾞｰｽﾛｯｸﾘﾝｸ	1	1	1	
10-67		350-66315-0	REVERSE LOCK SPRING ﾘﾊﾞｰｽﾛｯｸｽﾌﾟﾘﾝｸﾞ	1	1	1	
10-68		3G2-66331-0	REVERSE LOCK SPRING (S) ﾘﾊﾞｰｽﾛｯｸｽﾌﾟﾘﾝｸﾞ (S)	2	2	2	
10-69		910103-0885	BOLT ﾎﾞﾙﾄ	2	2	2	OPT
10-70		930103-0800	NUT ﾅｯﾄ	2	2	2	OPT
10-71		940103-0800	WASHER ﾜｯｼｬ	4	4	4	OPT
10-72		3V1Q62105-2	CLAMP SCREW KIT ｸﾗﾝﾌﾟｽｸﾘｭｷｯﾄ	2	2	2	
10-73		3V1Q62108-1	* CLAMP SCREW ASSY * ｸﾗﾝﾌﾟｽｸﾘｭｱｯｼ	1	1	1	
10-74		3M3-62106-0	** CLAMP SCREW ** ｸﾗﾝﾌﾟｽｸﾘｭ	1	1	1	
10-75		3RSQ62102-0	** CLAMP SCREW HANDLE ** ｸﾗﾝﾌﾟｽｸﾘｭﾊﾝﾄﾞﾙ	1	1	1	
10-76		951403-0622	** SPRING PIN ** ｽﾌﾟﾘﾝｸﾞﾋﾟﾝ	1	1	1	
10-77		332-62101-1	* CLAMP SCREW PAD * ｸﾗﾝﾌﾟｽｸﾘｭﾊﾟｯﾄﾞ	1	1	1	
10-78		945303-0500	* E-RING d=5 * Eﾘﾝｸﾞ d=5	1	1	1	

Fig. 11 **TILLER HANDLE**
ティラハンドル

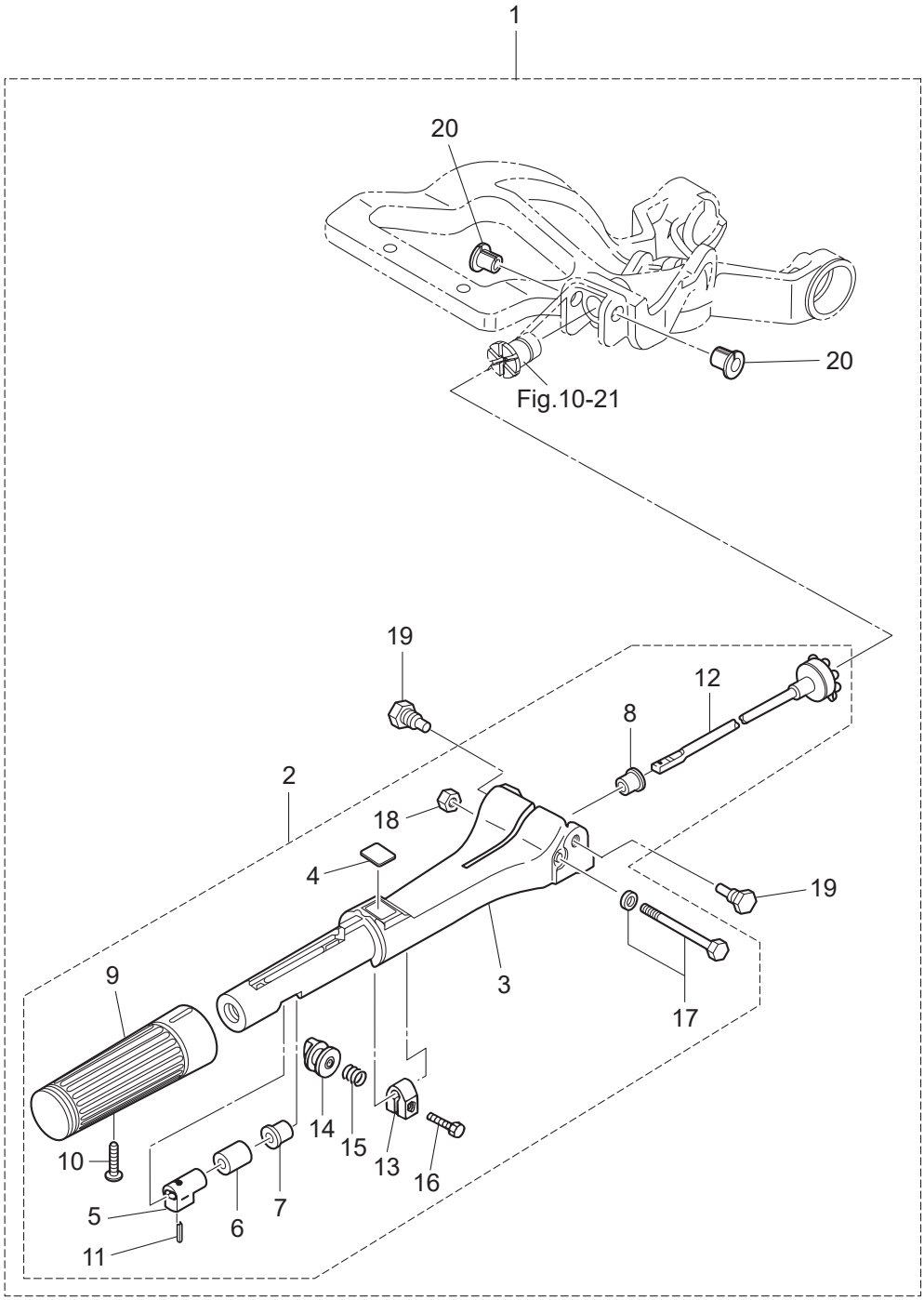

Ref.No. 見出番号		Part No. 部品番号	Description 部 品 名	Q'ty/個数 M9.9D2	M15D2	M18E2	Remarks 備 考
11-1	1	398Q63003-4	TILLER HANDLE ASSY ﾃｨﾗﾊﾝﾄﾞﾙｱｯｼ	1	1	1	
11-2	1	3M3Q63005-3	* TILLER HANDLE SUB-ASSY * ﾃｨﾗﾊﾝﾄﾞﾙｻﾌﾞｱｯｼ	1	1	1	
11-3		3NTQ63011-0	** TILLER HANDLE ** ﾃｨﾗｰﾊﾝﾄﾞﾙ	1	1	1	
11-4		369-72019-2	** THROTTLE DECAL ** ｽﾛｯﾄﾙﾃﾞｶｰﾙ	1	1	1	
11-5		398-63053-0	** SPACER ** ｽﾍﾟｰｻ ｽﾛｯﾄﾙｼｬﾌﾄ A	1	1	1	
11-6		345-63048-0	** THROTTLE SHAFT DAMPER ** ｽﾛｯﾄﾙｼｬﾌﾄﾀﾞﾝﾊﾟ A	1	1	1	
11-7		350-63046-0	** BUSHING 8.4-10-11 ** ﾌﾞｯｼﾝｸﾞ 8.4-10-11	1	1	1	
11-8		3NT-63046-0	** BUSHING ** ﾌﾞｯｼﾝｸﾞ	1	1	1	
11-9		398-63012-0	** GRIP ** ｸﾞﾘｯﾌﾟ	1	1	1	
11-10		921803-0525	** SCREW ** ｽｸﾘｭ	1	1	1	
11-11		951403-0310	** SPRING PIN 3-10 ** ｽﾌﾟﾘﾝｸﾞﾋﾟﾝ 3-10	1	1	1	
11-12	1	398-63041-0	** THROTTLE SHAFT ** ｽﾛｯﾄﾙｼｬﾌﾄ A	1	1	1	
11-13		3V1-63035-1	** FRICTION PIECE ** ﾌﾘｸｼｮﾝﾋﾟｰｽ	1	1	1	
11-14		3V1-63077-0	** ADJUSTING NUT ** ｱｼﾞｬｽﾄﾅｯﾄ	1	1	1	
11-15		3V1-63036-0	** SPRING ** ｽﾌﾟﾘﾝｸﾞ	1	1	1	
11-16		910103-0625	** BOLT ** ﾎﾞﾙﾄ	1	1	1	
11-17		9101E3-5675	** BOLT ** ﾎﾞﾙﾄ	1	1	1	
11-18		930403-0600	** NYLON NUT 6-P1.0 ** ﾅｲﾛﾝﾅｯﾄ 6-P1.0	1	1	1	
11-19		346-63201-3	* BOLT 9.7-11-12-8.5 * ﾎﾞﾙﾄ	2	2	2	
11-20		3NT-63207-0	* COLLAR * ｶﾗｰ	2	2	2	

Fig. 12 BOTTOM COWL
ボトムカウル

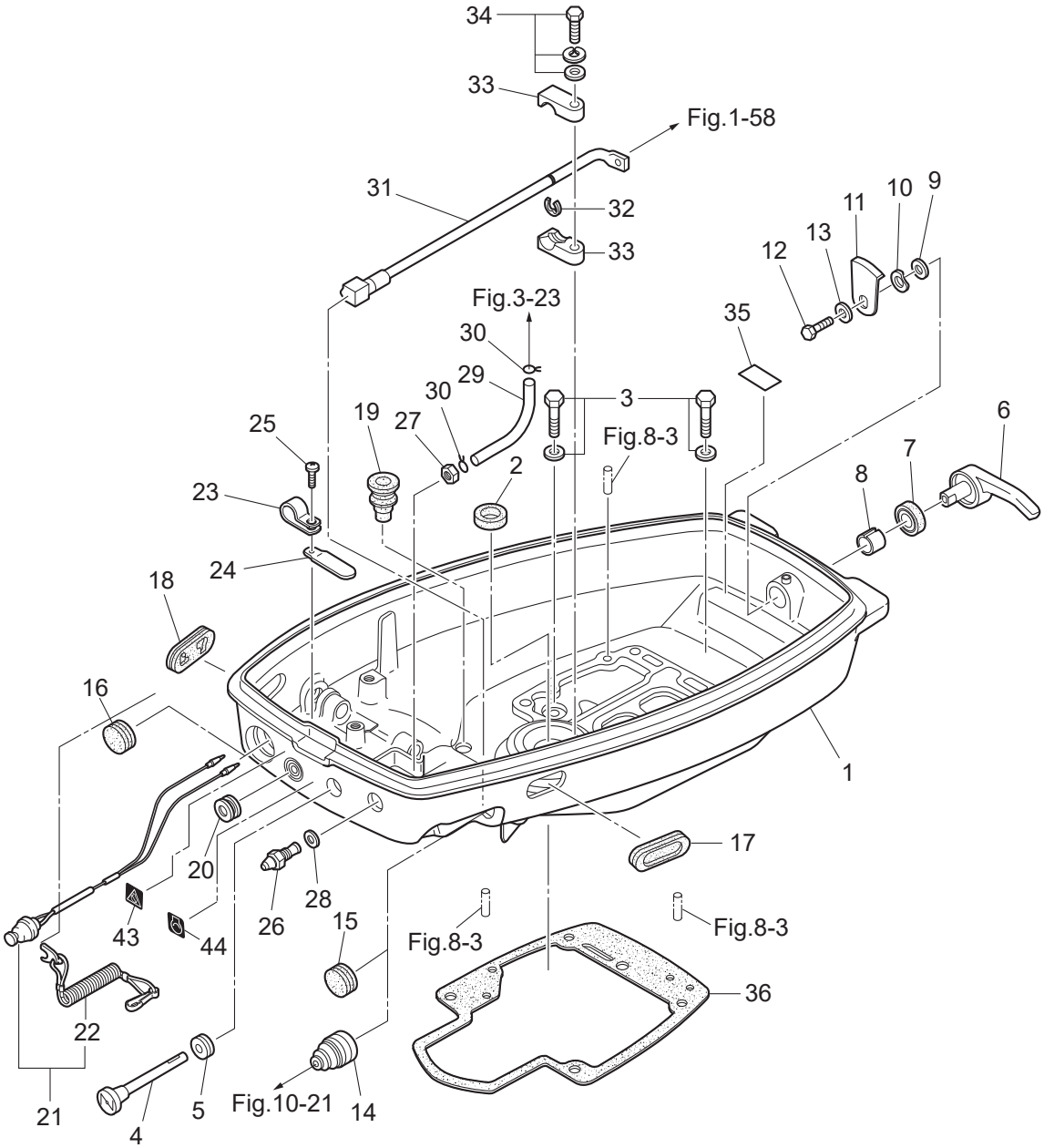

Ref.No. 見出番号		Part No. 部品番号	Description 部　品　名	Q'ty/個数 M9.9D2	M15D2	M18E2	Remarks 備　考
12-1	1	3M3Q67100-0	BOTTOM COWL ﾎﾞﾄﾑｶｳﾙ	1	1	1	
12-2		350-01215-1	OIL SEAL 12.8-25-7 ｵｲﾙｼｰﾙ 12.8-25-7	1	1	1	
12-3		3M4-60108-0	PRE-COATED BOLT 6-20 ﾌﾟﾚｺｰﾄﾎﾞﾙﾄ	2	2	2	
12-4		3G2-67151-2	CHOKE ROD ﾁｮｰｸﾛｯﾄﾞ	1	1	1	
12-5		350-67104-0	CHOKE ROD BUSHING ﾁｮｰｸﾛｯﾄﾞﾌﾞｯｼﾝｸﾞ	1	1	1	
12-6		338Q67141-0	HOOK LEVER ﾌｯｸﾚﾊﾞｰ	1	1	1	
12-7		338-67147-0	SEAL RING 13.8-22-3.7 ｼｰﾙﾘﾝｸﾞ 13.8-22-3.7	1	1	1	
12-8		350-67105-0	HOOK LEVER BUSHING 14-16.5-17.7 ﾌｯｸﾚﾊﾞｰﾌﾞｯｼﾝｸﾞ 14-16.5-17.7	1	1	1	
12-9		3C8-67146-0	WASHER 14-22-1 ﾜｯｼｬ 14-22-1	1	1	1	
12-10		941403-1400	WAVE WASHER d=14 ｳｪｰﾌﾞﾜｯｼｬ d=14	1	1	1	
12-11		345-67142-1	COVER HOOK ｶﾊﾞｰﾌｯｸ	1	1	1	
12-12		910103-0612	BOLT ﾎﾞﾙﾄ	1	1	1	
12-13		3C8-66308-0	WASHER 6-16-1.5 ﾜｯｼｬ 6-16-1.5	1	1	1	
12-14		345-66226-0	GROMMET 17-3 ｸﾞﾛﾒｯﾄ 17-3	1	1	1	Throttle Shaft for MF/EF Type
12-15		345-67117-0	GROMMET 17-2.7 ｸﾞﾛﾒｯﾄ 17-2.7			1	Throttle Shaft for EP Type
12-16		345-67117-0	GROMMET 17-2.7 ｸﾞﾛﾒｯﾄ 17-2.7			1	Stop Switch for EP Type
12-17		346-67165-0	GROMMET 68-20-2.8 ｸﾞﾛﾒｯﾄ B ﾎﾞﾄﾑｶｳﾙ	1	1	1	
12-18		353-67162-0	GROMMET 41-14-3 ｸﾞﾛﾒｯﾄ ﾊﾞｯﾃﾘｺｰﾄﾞ	1	1	1	
12-19		3M2-66226-0	GROMMET 17-3 ｸﾞﾛﾒｯﾄ ｼﾌﾄﾛｯﾄﾞ 17-3	1	1	1	
12-20		345-76023-0	GROMMET 22-2.5 ｸﾞﾛﾒｯﾄ 22-2.5			1	Cord Assy for EP Type
12-21		398-06830-0	STOP SWITCH ASSY ｽﾄｯﾌﾟｽｲｯﾁｱｯｼ	1	1	1	for MF/EF Type
12-22		31H-06848-0	* STOP SWITCH LANYARD ASSY * ｽﾄｯﾌﾟｽｲｯﾁﾗﾝﾔｰﾄﾞｱｯｼ	1	1	1	
12-23	1	336-06973-0	CLAMP 6-9.5L ｸﾗﾝﾌﾟ 6-9.5L	1	1	1	for MF Type
12-23	2	3PR-06972-0	CLAMP 6.5-47.5P ｸﾗﾝﾌﾟ 6.5-47.5P			1	for EP Type
12-24		398-06972-1	CLAMP 6.5-67P ｸﾗﾝﾌﾟ			2	for EF/EP Type
12-25		921503-5612	SCREW ｽｸﾘｭ	1	1	1	
12-26		3B2-70260-1	FUEL CONNECTOR (MALE) ﾌｭｴﾙｺﾈｸﾀ (ｴﾝｼﾞﾝﾒｰﾙ)	1	1	1	
12-27		332-70261-0	NUT 10-P1.25 ﾅｯﾄ 10-P1.25	1	1	1	
12-28		336-70112-0	GASKET 10.2-16-0.5 ｶﾞｽｹｯﾄ 10.2-16-0.5	1	1	1	

Fig. 12 BOTTOM COWL
ボトムカウル

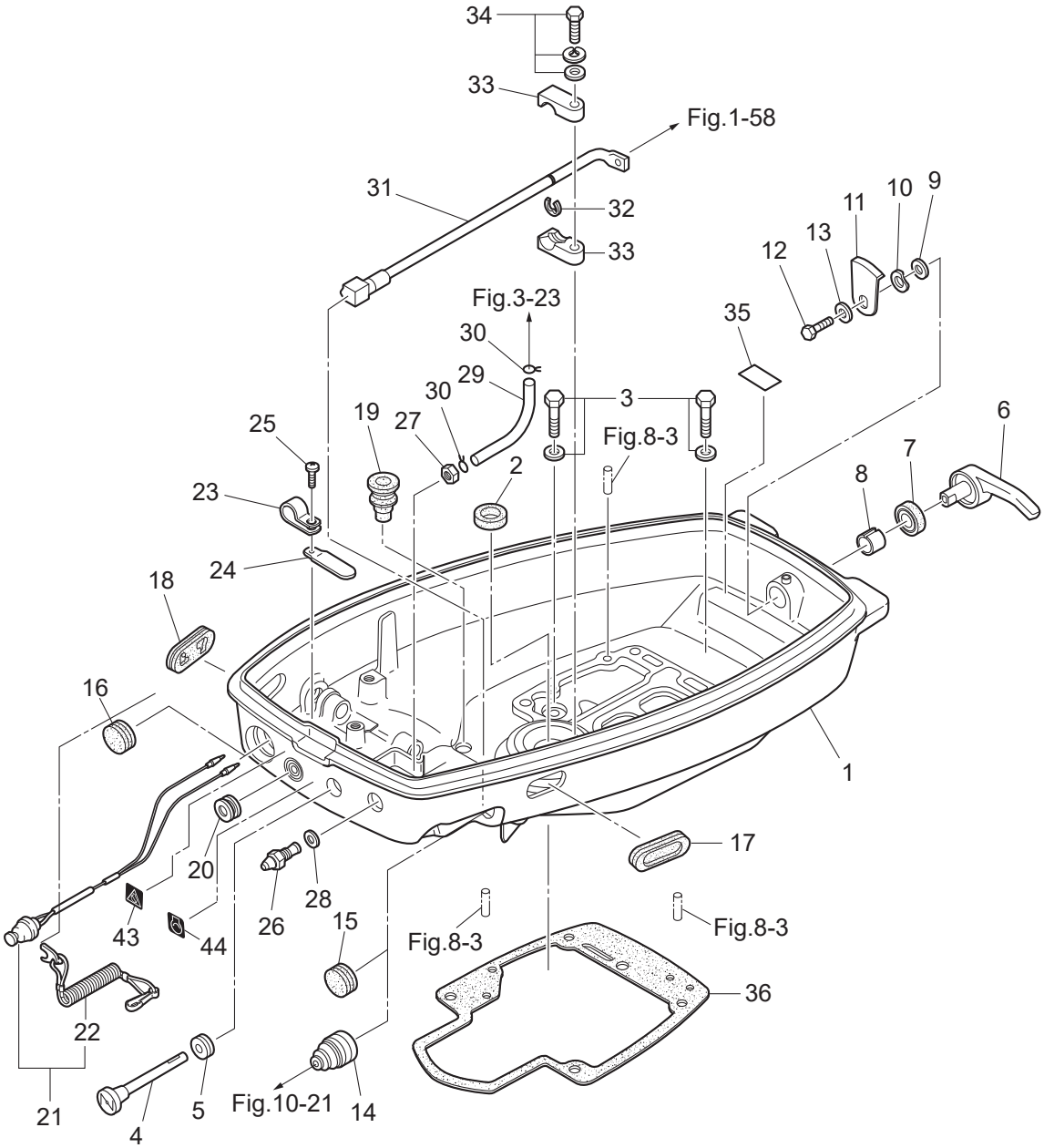

Ref.No. 見出番号		Part No. 部品番号	Description 部　品　名	Q'ty/個数			Remarks 備　　考
				M9.9D2	M15D2	M18E2	
12-29		98AB-50-185	HOSE ﾎｰｽ	1	1	1	Fuel Connector-Fuel Filter 98AB-501000
12-30		338-02215-0	CLIP φ10 ｸﾘｯﾌﾟ φ10	2	2	2	
12-31		350-63061-1	THROTTLE SHAFT ｽﾛｯﾄﾙｼｬﾌﾄ B	1	1	1	for MF/EF Type
12-32		945303-0600	E-RING d=6 Eﾘﾝｸﾞ d=6	1	1	1	for MF/EF Type
12-33		350-63063-0	THROTTLE SHAFT SUPPORT ｽﾛｯﾄﾙｼｬﾌﾄｻﾎﾟｰﾄ	2	2	2	for MF/EF Type
12-34		910103-7630	BOLT ﾎﾞﾙﾄ	1	1	1	for MF/EF Type
12-35	1	361-72026-1	SPARK PLUG DECAL (BR7HS10) ｽﾊﾟｰｸﾌﾟﾗｸﾞﾃﾞｶｰﾙ	1	1	1	
12-36		350-61012-3	DRIVE SHAFT HOUSING GASKET ﾄﾞﾗｲﾌﾞｼｬﾌﾄﾊｳｼﾞﾝｸﾞｶﾞｽｹｯﾄ	1	1	1	
12-43		3AC-72200-0	STOP SWITCH DECAL ｽﾄｯﾌﾟｽｲｯﾁﾃﾞｶｰﾙ	1	1	1	
12-44		3VS-67587-0	START DECAL ｽﾀｰﾄﾃﾞｶｰﾙ			1	for EF Type

Fig. 13 SHIFT
シフト

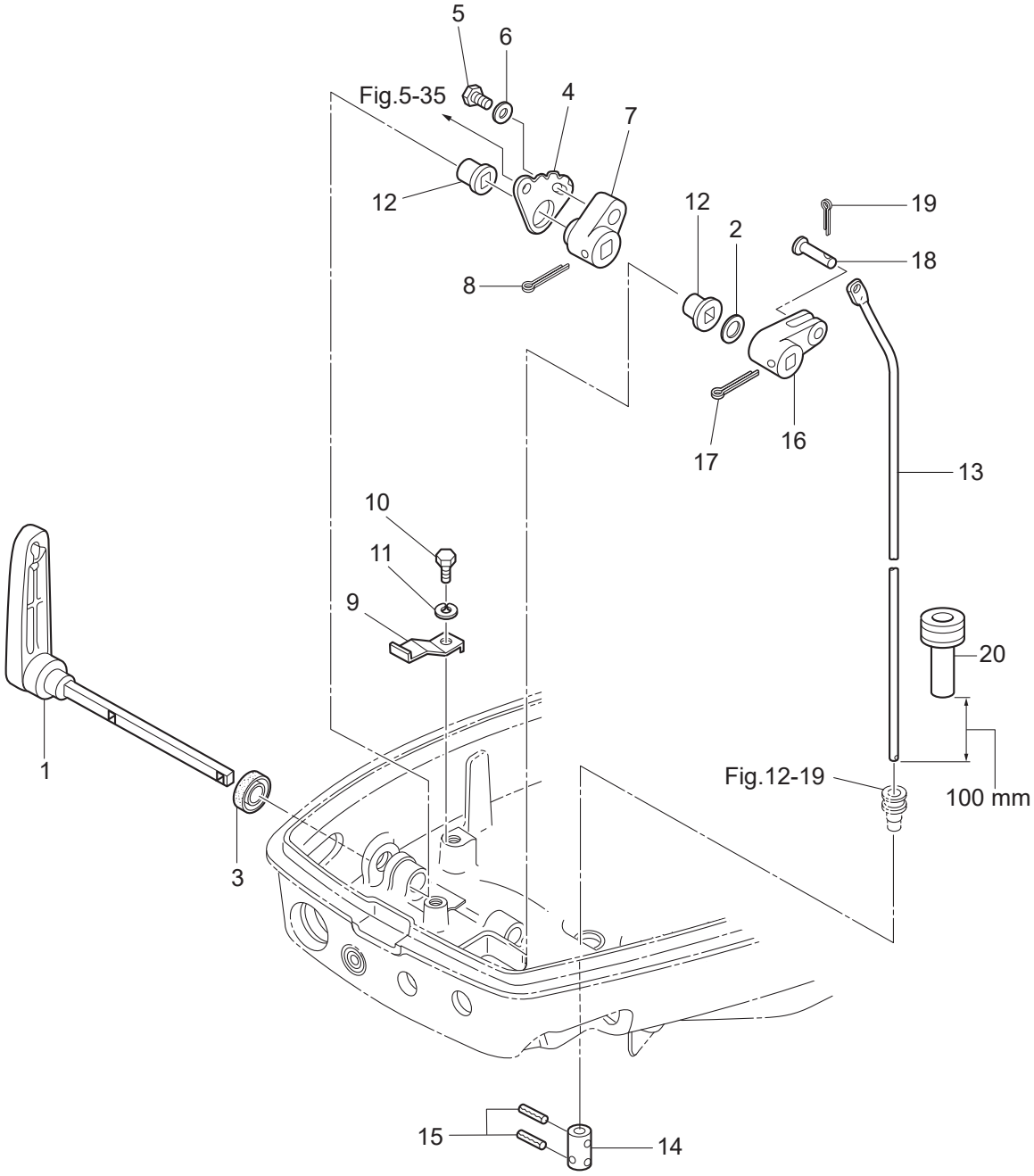

Ref.No. 見出番号		Part No. 部品番号	Description 部 品 名	Q'ty/個数 M9.9D2	M15D2	M18E2	Remarks 備 考
13-1		350-66110-0	SHIFT LEVER ｼﾌﾄﾚﾊﾞｰ	1	1	1	
13-2		941403-1200	WAVE WASHER d=12 ｳｪｰﾌﾞﾜｯｼｬ d=12	1	1	1	
13-3		3K9-66137-0	OIL SEAL 14-20-4.5 ｵｲﾙｼｰﾙ 14-20-4.5	1	1	1	
13-4		350-66121-0	SHIFT DETENT ｼﾌﾄﾃﾞｨﾃﾝﾄ	1	1	1	
13-5	1	910114-0616	BOLT ﾎﾞﾙﾄ	1	1	1	
13-6		940103-0600	WASHER ﾜｯｼｬ	1	1	1	
13-7		350-66115-0	SHIFT LEVER STOP ADJUST ｼﾌﾄﾚﾊﾞｰｽﾄｯﾌﾟｱｼﾞｬｽﾄ	1	1	1	
13-8		951503-2522	SPLIT PIN 2.5-22 ｽﾌﾟﾘｯﾄﾋﾟﾝ 2.5-22	1	1	1	
13-9		3M4-66113-0	SHIFT DETENT SPRING ｼﾌﾄﾃﾞｨﾃﾝﾄｽﾌﾟﾘﾝｸﾞ	1	1	1	
13-10	1	910114-0616	BOLT ﾎﾞﾙﾄ	1	1	1	
13-11		941303-0600	SPRING WASHER ｽﾌﾟﾘﾝｸﾞﾜｯｼｬ	1	1	1	
13-12		350-67101-0	BUSHING ﾌﾞｯｼﾝｸﾞ ｼﾌﾄﾚﾊﾞｰｼｬﾌﾄ	2	2	2	
13-13	1	350-66214-0	SHIFT ROD (S) ｼﾌﾄﾛｯﾄﾞ (S)	1	1	1	for Transom "S"
13-13	2	350-66215-0	SHIFT ROD (L) ｼﾌﾄﾛｯﾄﾞ (L)	1	1	1	for Transom "L" & "UL"
13-14		350-66241-0	SHIFT ROD JOINT ｼﾌﾄﾛｯﾄﾞｼﾞｮｲﾝﾄ	1	1	1	
13-15		951403-0312	SPRING PIN 3-12 ｽﾌﾟﾘﾝｸﾞﾋﾟﾝ 3-12	2	2	2	
13-16		350-66225-0	SHIFT ROD LEVER ｼﾌﾄﾛｯﾄﾞﾚﾊﾞｰ	1	1	1	
13-17		951503-2522	SPLIT PIN 2.5-22 ｽﾌﾟﾘｯﾄﾋﾟﾝ 2.5-22	1	1	1	
13-18		350-66223-0	PIN ﾋﾟﾝ ｼﾌﾄﾛｯﾄﾞﾚﾊﾞｰ	1	1	1	
13-19		951503-1610	SPLIT PIN 1.6-10 ｽﾌﾟﾘｯﾄﾋﾟﾝ 1.6-10	1	1	1	
13-20		3B7-67179-0	DRAIN PLUG (ENGINE BASEMENT) ﾄﾞﾚﾝﾌﾟﾗｸﾞ (ｴﾝｼﾞﾝﾍﾞｰｽ)	1	1	1	

Fig. 14 REMOTE CONTROL PARTS
リモートコントロールパーツ

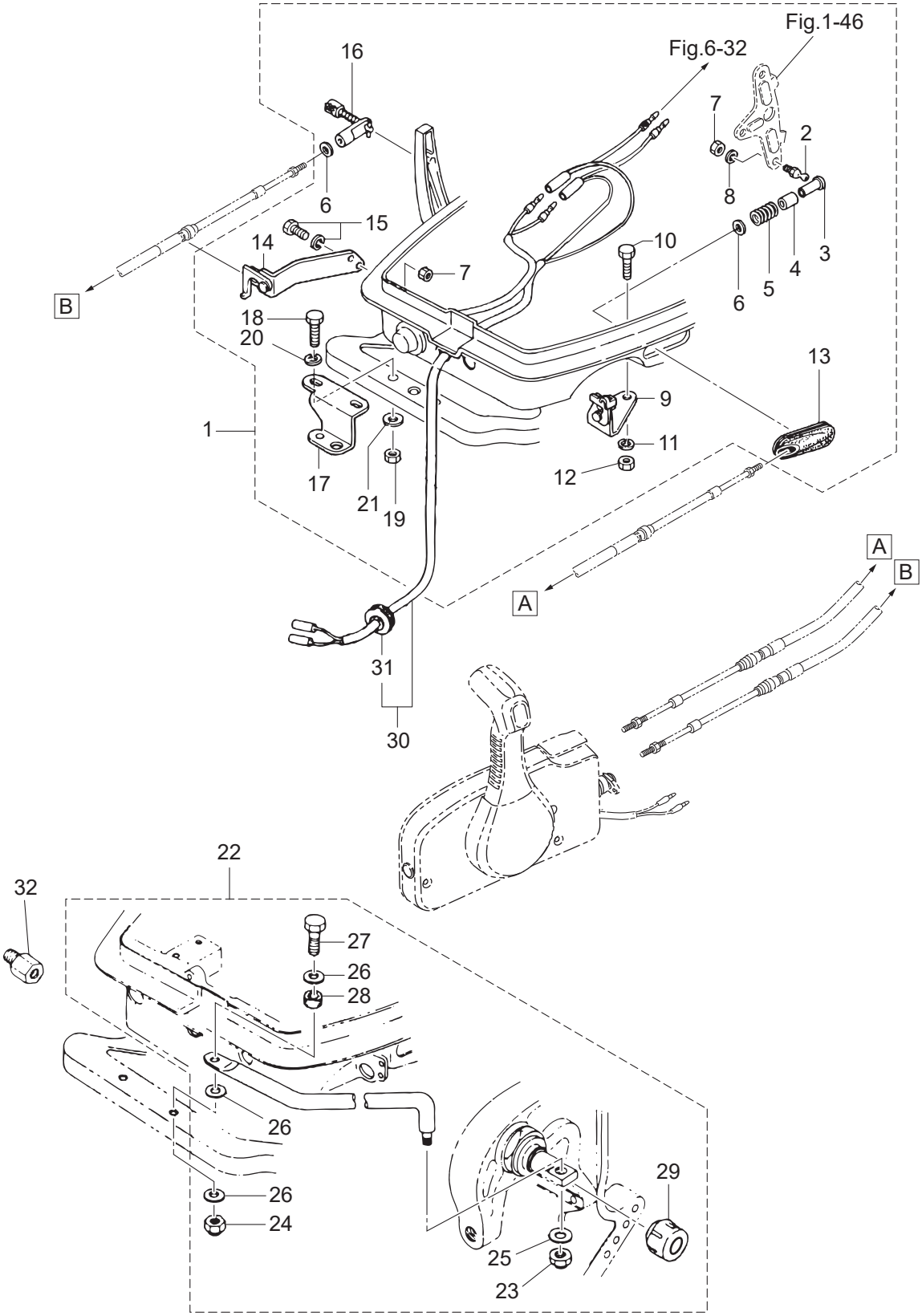

Ref.No. 見出番号		Part No. 部品番号	Description 部　品　名	Q'ty/個数 M9.9D2	M15D2	M18E2	Remarks 備　考
14-1		398-83880-1	REMOTE CONTROL FITTING ASSY ﾘﾓｰﾄｺﾝﾄﾛｰﾙﾌｨｯﾃｨﾝｸﾞｱｯｼ			1	for EP Type
14-2		345-83721-0	* BALL JOINT * ﾎﾞｰﾙｼﾞｮｲﾝﾄ			1	
14-3		3A1-83722-0	* BALL JOINT HOLDER * ﾎﾞｰﾙｼﾞｮｲﾝﾄﾎﾙﾀﾞ			1	
14-4		332-83723-0	* HOLDER CAP * ﾎﾙﾀﾞｷｬｯﾌﾟ			1	
14-5		332-83724-0	* SPRING * ｽﾌﾟﾘﾝｸﾞ ﾎﾞｰﾙｼﾞｮｲﾝﾄ			1	
14-6		332-83725-0	* WASHER 5.5-14-1.2 * ﾜｯｼｬ 5.5-14-1.2			2	
14-7		930103-0600	* NUT * ﾅｯﾄ			3	Clutch Cable Stay Advancer Arm
14-8		941303-0600	* SPRING WASHER * ｽﾌﾟﾘﾝｸﾞﾜｯｼｬ			1	
14-9		350-83820-0	* CABLE CLIP ASSY * ｹｰﾌﾞﾙｸﾘｯﾌﾟｱｯｼ			1	
14-10		910103-0518	* BOLT * ﾎﾞﾙﾄ			2	
14-11		941303-0500	* SPRING WASHER * ｽﾌﾟﾘﾝｸﾞﾜｯｼｬ			2	
14-12		930103-0500	* NUT * ﾅｯﾄ			2	
14-13		346-83732-0	* GROMMET 68-20-3 * ｸﾞﾛﾒｯﾄ ｽﾛｯﾄﾙｹｰﾌﾞﾙ			1	
14-14		350-83870-0	* CLUTCH CABLE STAY ASSY * ｸﾗｯﾁｹｰﾌﾞﾙｽﾃｰｱｯｼ			1	
14-15		910103-6616	* BOLT * ﾎﾞﾙﾄ			2	
14-16		3A1-83710-1	* CABLE JOINT ASSY * ｹｰﾌﾞﾙｼﾞｮｲﾝﾄｱｯｼ			1	
14-17		346-84830-1	* STEERING HOOK * ｽﾃｱﾘﾝｸﾞﾌｯｸ			1	
14-18		910103-0830	* BOLT * ﾎﾞﾙﾄ			2	
14-19		930103-0800	* NUT * ﾅｯﾄ			2	
14-20		941303-0800	* SPRING WASHER * ｽﾌﾟﾘﾝｸﾞﾜｯｼｬ			2	
14-21		940103-0800	* WASHER * ﾜｯｼｬ			2	
14-22		3G2-84905-0	DRAG LINK ASSY ﾄﾞﾗｯｸﾞﾘﾝｸｱｯｼ G			1	for EP Type
14-23		353-84918-0	* NYLON NUT 3/8-24UNF * ﾅｲﾛﾝﾅｯﾄ 3/8-24UNF			1	
14-24		930403-0800	* NYLON NUT 8-P1.25 * ﾅｲﾛﾝﾅｯﾄ 8-P1.25			1	
14-25		353-84916-0	* WASHER 9.6-18-2 * ﾜｯｼｬ 9.6-18-2			1	
14-26		940103-0800	* WASHER * ﾜｯｼｬ			3	
14-27		910103-0840	* BOLT * ﾎﾞﾙﾄ			1	
14-28		3G2-84914-0	* COLLAR 8.1-10.5-6.5 * ｶﾗｰ 8.1-10.5-6.5			1	
14-29		3F3-84908-0	* SEAL RING * ｼｰﾙﾘﾝｸﾞ ﾄﾞﾗｯｸﾞﾘﾝｸ			1	

Fig. 14 REMOTE CONTROL PARTS
リモートコントロールパーツ

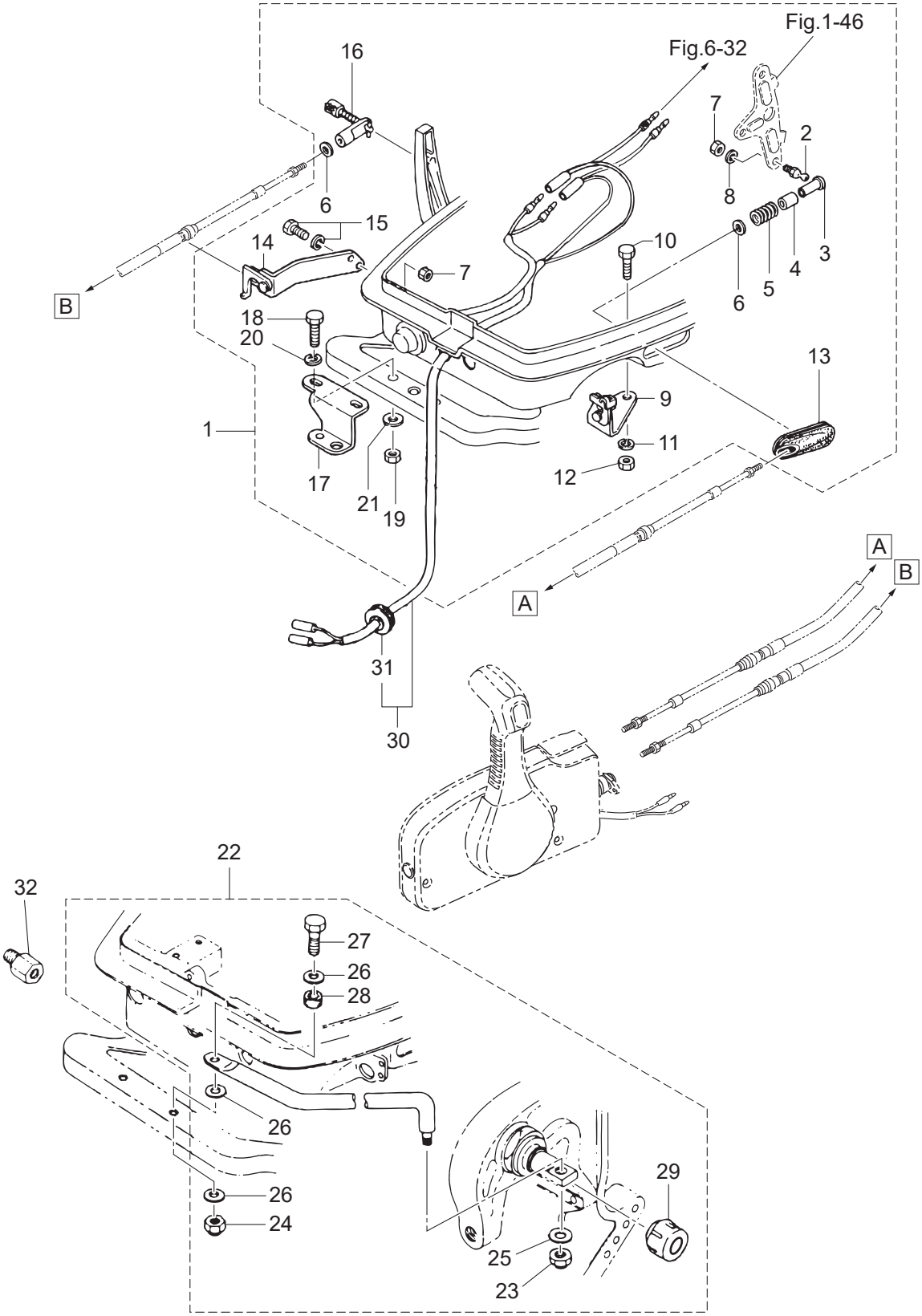

Ref.No. 見出番号		Part No. 部品番号	Description 部　品　名	Q'ty/個数 M9.9D2	M15D2	M18E2	Remarks 備　考
14-30	1	3P0-83857-0	REMOTE CONTROL STOP CORD ASSY L=3900 ﾘﾓｰﾄｺﾝﾄﾛｰﾙｽﾄｯﾌﾟｺｰﾄﾞｱｯｼ L=3900	1	1	1	OPT RC12D
14-30	2	361-83857-0	REMOTE CONTROL STOP CORD ASSY L=5900 ﾘﾓｰﾄｺﾝﾄﾛｰﾙｽﾄｯﾌﾟｺｰﾄﾞｱｯｼ L=5900	1	1	1	OPT RC12D
14-31		345-76023-0	* GROMMET 22-2.5 * ｸﾞﾛﾒｯﾄ 22-2.5	1	1	1	
14-32		353-84904-0	DRAG LINK SPACER ﾄﾞﾗｯｸﾞﾘﾝｸｽﾍﾟｰｻ	1	1	1	OPT

Fig. 15 TOP COWL
トップカウル

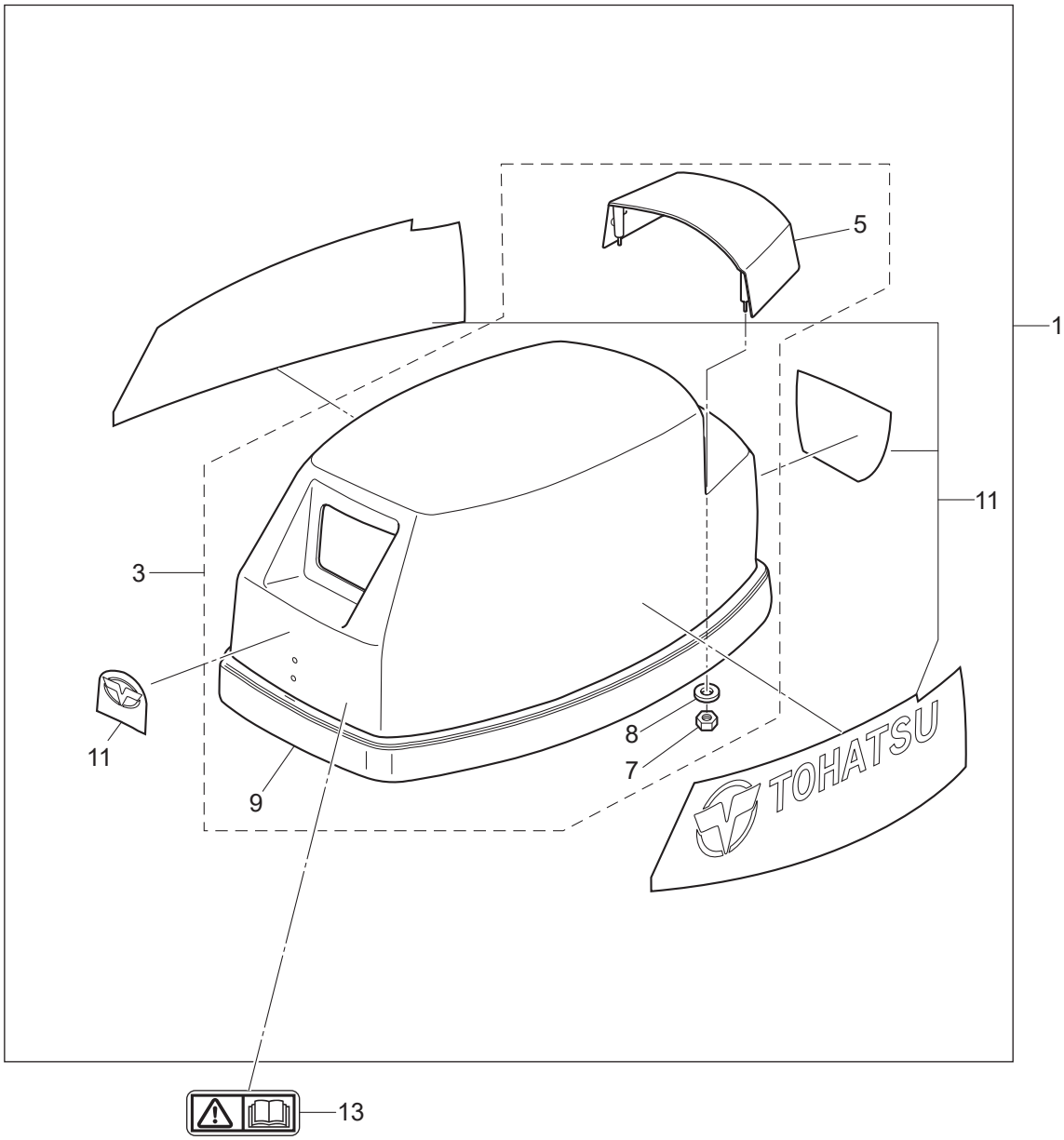

Ref.No. 見出番号		Part No. 部品番号	Description 部　品　名	Q'ty/個数			Remarks 備　　考
				M9.9D2	M15D2	M18E2	
15-1		3M3Q67645-8	TOP COWL ASSY ﾄｯﾌﾟｶｳﾙｱｯｼ	1	1	1	Aqua Marine
15-3		3TGQ67640-0	* TOP COWL SUB-ASSY * ﾄｯﾌﾟｶｳﾙｻﾌﾞｱｯｼ	1	1	1	Aqua Marine
15-5		3NTQ67521-0	** TILT HANDLE ** ﾁﾙﾄﾊﾝﾄﾞﾙ	1	1	1	Aqua Marine
15-7		930403-0600	** NYLON NUT 6-P1.0 ** ﾅｲﾛﾝﾅｯﾄ 6-P1.0	4	4	4	
15-8		3C8-66308-0	** WASHER 6-16-1.5 ** ﾜｯｼｬ 6-16-1.5	4	4	4	
15-9		3LD-67501-0	** TOP COWL SEAL ** ﾄｯﾌﾟｶｳﾙｼｰﾙ	1	1	1	
15-11	1	3M2-87801-4	* DECAL SET (M9.9D2) * ﾃﾞｶｰﾙｾｯﾄ (M9.9D2)	1			
15-11	2	3M3-87801-4	* DECAL SET (M15D2) * ﾃﾞｶｰﾙｾｯﾄ (M15D2)		1		
15-11	3	3M4-87801-4	* DECAL SET (M18E2) * ﾃﾞｶｰﾙｾｯﾄ (M18E2)			1	
15-13		3F0-72185-0	CAUTION DECAL ｺｰｼｮﾝﾃﾞｶｰﾙ	1	1	1	

Fig. 16 FUEL TANK
フュエルタンク

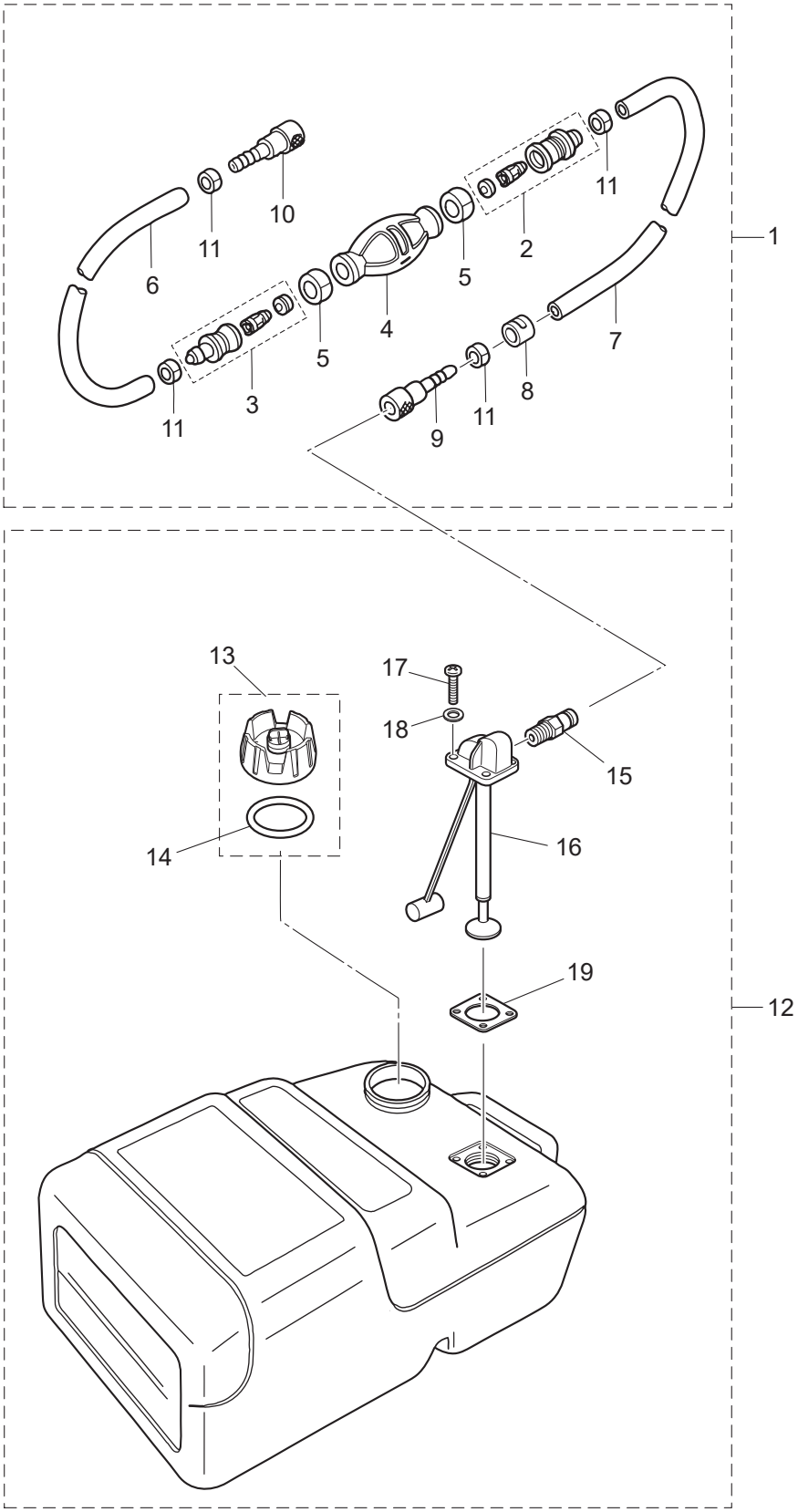

Ref.No. 見出番号		Part No. 部品番号	Description 部　品　名	Q'ty/個数 M9.9D2	M15D2	M18E2	Remarks 備　考
16-1		3B7-70200-5	PRIMER BULB ASSY ﾌﾟﾗｲﾏﾊﾞﾙﾌﾞｱｯｼ	1	1	1	
16-2		3C7-70220-1	* JOINT ASSY (INLET) * ｼﾞｮｲﾝﾄｱｯｼ (ｲﾝﾚｯﾄ)	1	1	1	
16-3		3C7-70224-1	* JOINT ASSY (OUTLET) * ｼﾞｮｲﾝﾄｱｯｼ (ｱｳﾄﾚｯﾄ)	1	1	1	
16-4		3C7-70211-1	* PRIMER BULB * ﾌﾟﾗｲﾏﾊﾞﾙﾌﾞ	1	1	1	
16-5		3C7-70217-0	* CLAMP * ｸﾗﾝﾌﾟ	2	2	2	
16-6		98AB-70-700	* HOSE * ﾎｰｽ	1	1	1	98AB-701000
16-7		98AB-701600	* HOSE * ﾎｰｽ	1	1	1	98AB-701000 x2
16-8		3B7-70280-1	* FUEL CONNECTOR MARK * ﾌｭｴﾙｺﾈｸﾀﾏｰｸ	1	1	1	
16-9		3GF-70281-0	* FUEL CONNECTOR * ﾌｭｴﾙｺﾈｸﾀ (ﾀﾝｸﾌｨﾒｰﾙ)	1	1	1	
16-10		3GF-70250-1	* FUEL CONNECTOR * ﾌｭｴﾙｺﾈｸﾀ	1	1	1	
16-11		332-70201-0	* CLAMP * ｸﾗﾝﾌﾟ	4	4	4	
16-12		3KZ-70177-0	FUEL TANK ASSY 25L ﾌｭｴﾙﾀﾝｸｱｯｼ 25L (ﾄｰﾊﾂ)	1	1	1	
16-13		3RS-70020-0	* FUEL TANK CAP ASSY * ﾌｭｴﾙﾀﾝｸｷｬｯﾌﾟｱｯｼ	1	1	1	
16-14		3RS-70021-0	** TANK FILLER CAP GASKET ** ﾀﾝｸﾌｨﾗｷｬｯﾌﾟｶﾞｽｹｯﾄ	1	1	1	
16-15		3E0-70270-0	* QUICK-CONNECTOR (MALE) * ｸｲｯｸｺﾈｸﾀ (ﾀﾝｸﾒｰﾙ)	1	1	1	
16-16		3AC-70157-0	* FUEL PICK-UP ASSY W/GAUGE * ﾌｭｴﾙﾋﾟｯｸｱｯﾌﾟｱｯｼ W/ｹﾞｰｼﾞ	1	1	1	
16-17		3AC-70140-0	* SCREW * ｽｸﾘｭ	4	4	4	
16-18		3AC-70145-0	* WASHER * ﾜｯｼｬ	4	4	4	
16-19		3AC-70150-0	* GASKET * ｶﾞｽｹｯﾄ	1	1	1	

Fig. 17 COMPONENT PARTS OF REMOTE CONTROL
リモコンボックス構成部品

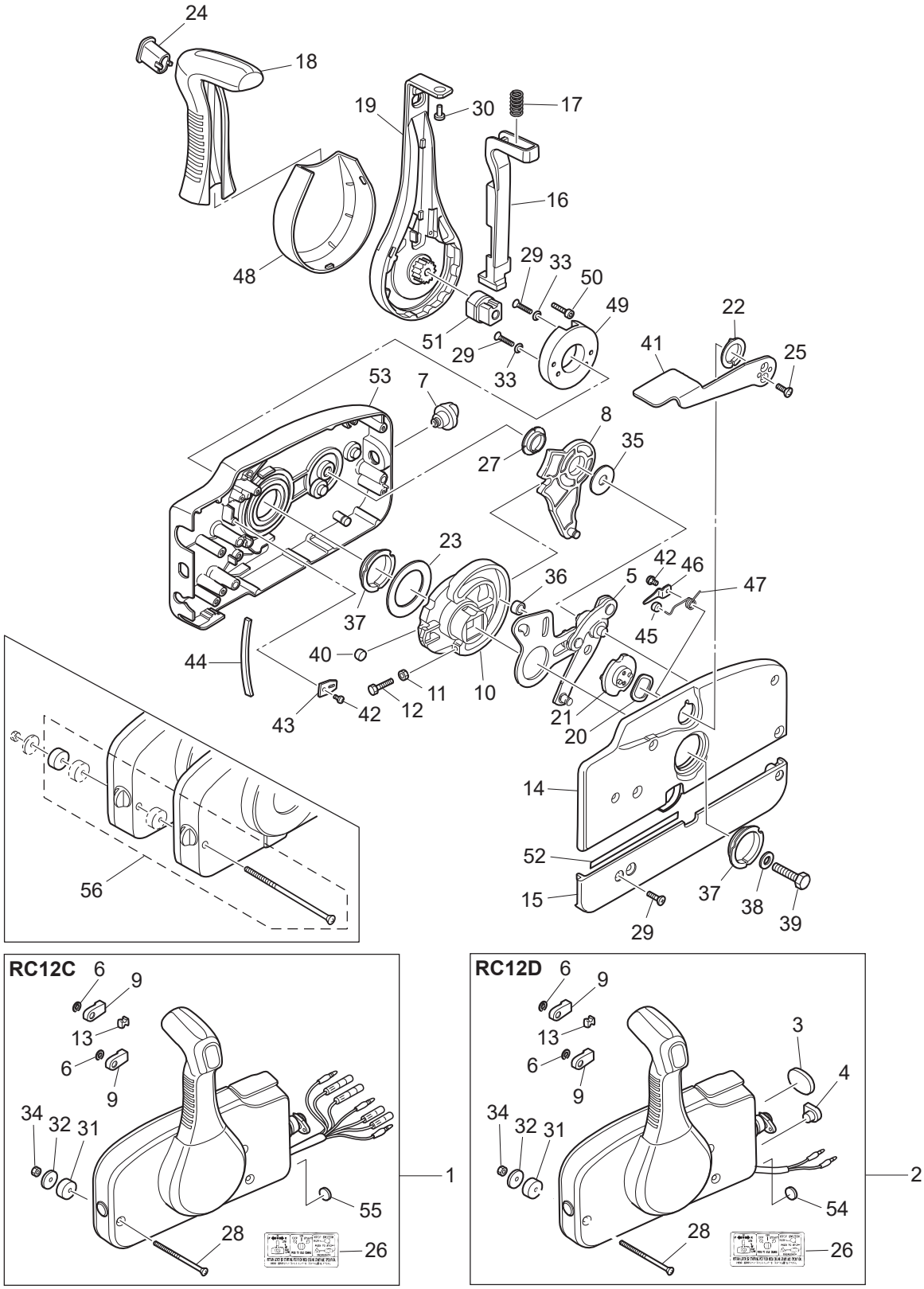

Ref.No. 見出番号	Part No. 部品番号	Description 部　品　名	Q'ty/個数			Remarks 備　考
			M9.9D2	M15D2	M18E2	
17-1	3U2B84350-1	REMOTE CONTROL HEAD ASSY (RC12C) ﾘﾓｰﾄｺﾝﾄﾛｰﾙﾍｯﾄﾞｱｯｼ (RC12C)			1	for EP Type
17-2	3U2B84360-1	REMOTE CONTROL HEAD ASSY (RC12D) ﾘﾓｰﾄｺﾝﾄﾛｰﾙﾍｯﾄﾞｱｯｼ (RC12D)	1	1	1	OPT
17-3	3U2-84416-0	* GROMMET * ｸﾞﾛﾒｯﾄ	1	1	1	RC12D
17-4	353-84321-0	* GROMMET * ｸﾞﾛﾒｯﾄ	1	1	1	RC12D
17-5	3A3-84365-1	* THROTTLE ARM * ｽﾛｯﾄﾙｱｰﾑ	1	1	1	
17-6	945303-0600	* E-RING d=6 * Eﾘﾝｸﾞ d=6	2	2	2	
17-7	3U2-84414-0	* GROMMET * ｸﾞﾛﾒｯﾄ	1	1	1	
17-8	3A3-84381-0	* SHIFT GEAR ASSY * ｼﾌﾄｷﾞｱｱｯｼ	1	1	1	
17-9	3A3-83314-2	* CABLE TERMINAL * ｹｰﾌﾞﾙﾀｰﾐﾅﾙ	2	2	2	
17-10	3A3-84364-2	* DRIVE GEAR * ﾄﾞﾗｲﾌﾞｷﾞｱ	1	1	1	
17-11	930103-0500	* NUT * ﾅｯﾄ	1	1	1	
17-12	910103-0525	* BOLT * ﾎﾞﾙﾄ	1	1	1	
17-13	3A3-84376-0	* GROMMET * ｸﾞﾛﾒｯﾄ	1	1	1	
17-14	3U2B84441-0	* REAR HOUSING * ﾘﾔﾊｳｼﾞﾝｸﾞ	1	1	1	
17-15	3U2B84366-0	* REAR PANEL * ﾘﾔﾊﾟﾈﾙ	1	1	1	
17-16	3U2-84401-0	* NEUTRAL LOCK ARM * ﾆｭｰﾄﾗﾙﾛｯｸｱｰﾑ	1	1	1	
17-17	3A3-84403-0	* NEUTRAL LOCK SPRING * ﾆｭｰﾄﾗﾙﾛｯｸｽﾌﾟﾘﾝｸﾞ	1	1	1	
17-18	3U2-84404-0	* GRIP * ｸﾞﾘｯﾌﾟ	1	1	1	
17-19	3U2-84343-0	* CONTROL LEVER * ｺﾝﾄﾛｰﾙﾚﾊﾞｰ	1	1	1	
17-20	3A3-84368-0	* WAVE WASHER * ｳｪｰﾌﾞﾜｯｼｬ	1	1	1	
17-21	3A3-84391-0	* FREE THROTTLE DRUM * ﾌﾘｰｽﾛｯﾄﾙﾄﾞﾗﾑ	1	1	1	
17-22	3A3-84435-0	* BUSHING * ﾌﾞｯｼﾝｸﾞ D	1	1	1	
17-23	3A3-84422-0	* THRUST PLATE * ｽﾗｽﾄﾌﾟﾚｰﾄ	1	1	1	
17-24	3U2-84452-0	* TILT SWITCH PLUG * ﾁﾙﾄｽｲｯﾁﾌﾟﾗｸﾞ	1	1	1	
17-25	921603-0512	* SCREW * ｽｸﾘｭ	2	2	2	
17-26	3U2-84339-1	* INSTRUCTION DECAL * ｲﾝｽﾄﾗｸｼｮﾝﾃﾞｶｰﾙ	1	1	1	
17-27	3A3-84432-0	* BUSHING * ﾌﾞｯｼﾝｸﾞ B	1	1	1	
17-28	3U2-84375-0	* SCREW * ｽｸﾘｭ	3	3	3	
17-29	3VK-84375-0	* SCREW * ｽｸﾘｭ	7	7	7	

Fig. 17 COMPONENT PARTS OF REMOTE CONTROL
リモコンボックス構成部品

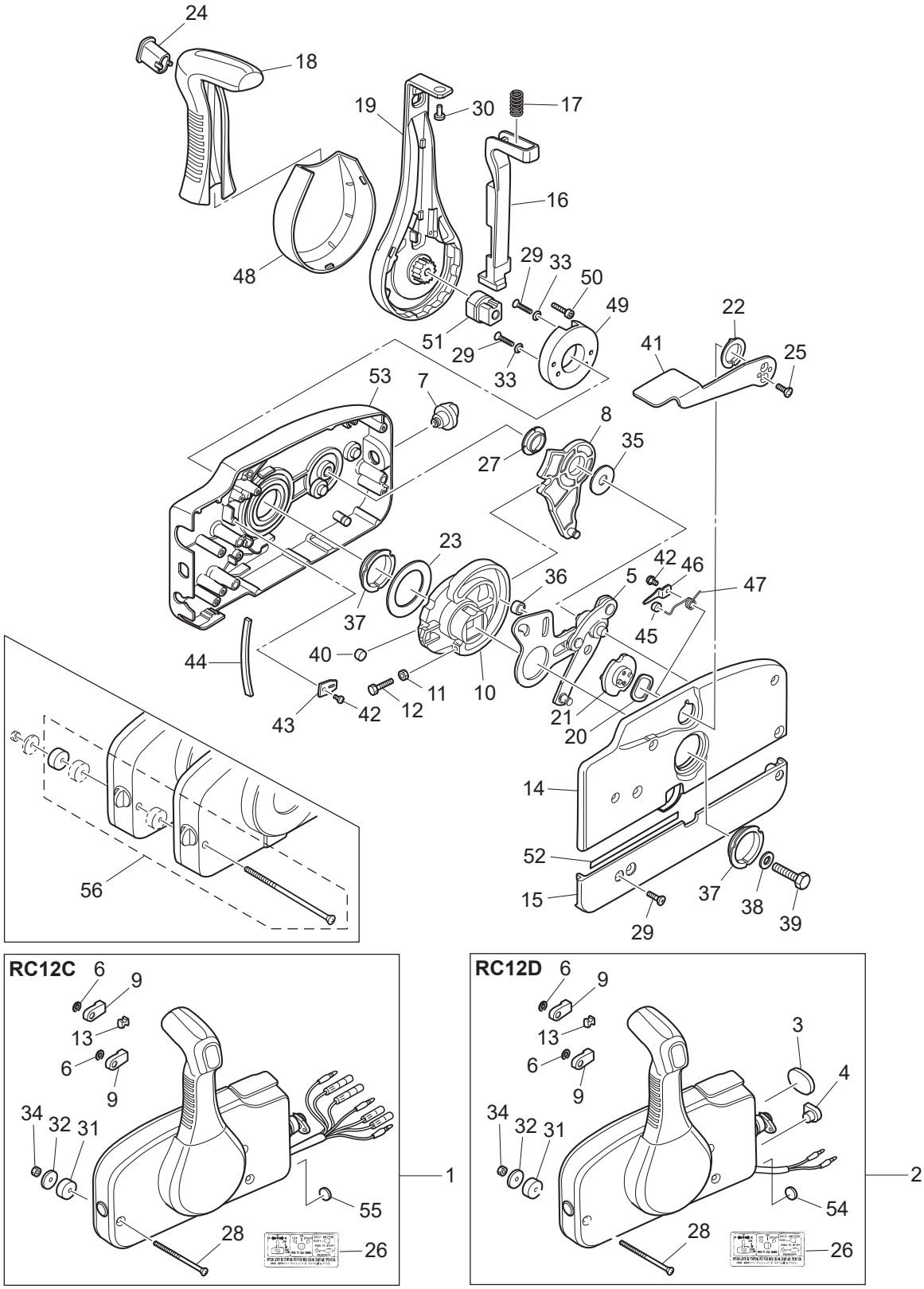

Ref.No. 見出番号	Part No. 部品番号	Description 部　品　名	Q'ty/個数 M9.9D2	M15D2	M18E2	Remarks 備　考
17-30	3VL-84375-0	* SCREW * ｽｸﾘｭ	1	1	1	
17-31	3A3-84374-0	* SPACER * ｽﾍﾟｰｻ	3	3	3	
17-32	353-84371-0	* WASHER * ﾜｯｼｬ ﾘﾓｺﾝﾎﾞｯｸｽ	3	3	3	
17-33	3U2-84371-0	* WASHER * ﾜｯｼｬ	2	2	2	
17-34	930103-0600	* NUT * ﾅｯﾄ	3	3	3	
17-35	3A3-84383-0	* WASHER * ﾜｯｼｬ	1	1	1	
17-36	3A3-84421-0	* ROLLER * ﾛｰﾗ	1	1	1	
17-37	3U2-84431-0	* BUSHING * ﾌﾞｯｼﾝｸﾞ	2	2	2	
17-38	940103-0800	* WASHER * ﾜｯｼｬ	1	1	1	
17-39	3U2-84442-0	* BOLT * ﾎﾞﾙﾄ	1	1	1	
17-40	353-84388-0	* DETENT ROLLER * ﾃﾞﾃﾝﾄﾛｰﾗ	1	1	1	
17-41	3U2B84312-0	* FREE THROTTLE LEVER * ﾌﾘｰｽﾛｯﾄﾙﾚﾊﾞｰ	1	1	1	
17-42	921503-0406	* SCREW * ｽｸﾘｭ	3	3	3	
17-43	3A3-84423-0	* DETENT RETAINER * ﾃﾞﾃﾝﾄﾘﾃｰﾅ	1	1	1	
17-44	3A3-84307-0	* DETENT SPRING * ﾃﾞﾃﾝﾄｽﾌﾟﾘﾝｸﾞ	6	6	6	
17-45	3A3-84424-0	* FREE THROTTLE ROLLER * ﾌﾘｰｽﾛｯﾄﾙﾛｰﾗ	1	1	1	
17-46	3A3-84426-0	* ROLLER RETAINER * ﾛｰﾗﾘﾃｰﾅ	1	1	1	
17-47	3A3-84425-0	* FREE THROTTLE SPRING * ﾌﾘｰｽﾛｯﾄﾙｽﾌﾟﾘﾝｸﾞ	1	1	1	
17-48	3VK-63107-0	* COVER * ｶﾊﾞｰ	1	1	1	
17-49	3U2-63506-0	* HOLDER * ﾎﾙﾀﾞ	1	1	1	
17-50	3U2-84917-0	* BOLT * ﾎﾞﾙﾄ	1	1	1	
17-51	3U2-77367-0	* JOINT * ｼﾞｮｲﾝﾄ	1	1	1	
17-52	3U2-72187-0	* CAUTION DECAL (SIGP) * ｺｰｼｮﾝﾃﾞｶｰﾙ (SIGP)	1	1	1	
17-53	3U2B84440-0	* FRONT HOUSING * ﾌﾛﾝﾄﾊｳｼﾞﾝｸﾞ	1	1	1	
17-54	369-84418-0	* GROMMET * ｸﾞﾛﾒｯﾄ E	1	1	1	RC12D
17-55	361-84415-0	* GROMMET * ｸﾞﾛﾒｯﾄ B			1	RC12C
17-56	3A3-81301-0	TWIN REMOTE CONTROL KIT ﾂｲﾝﾘﾓｰﾄｺﾝﾄﾛｰﾙｷｯﾄ	1	1	1	for Twin Outboards

Fig. 18 COMPONENT PARTS OF REMOTE CONTROL (ELECTRIC PARTS)
リモコンボックス構成部品（電装品関係）

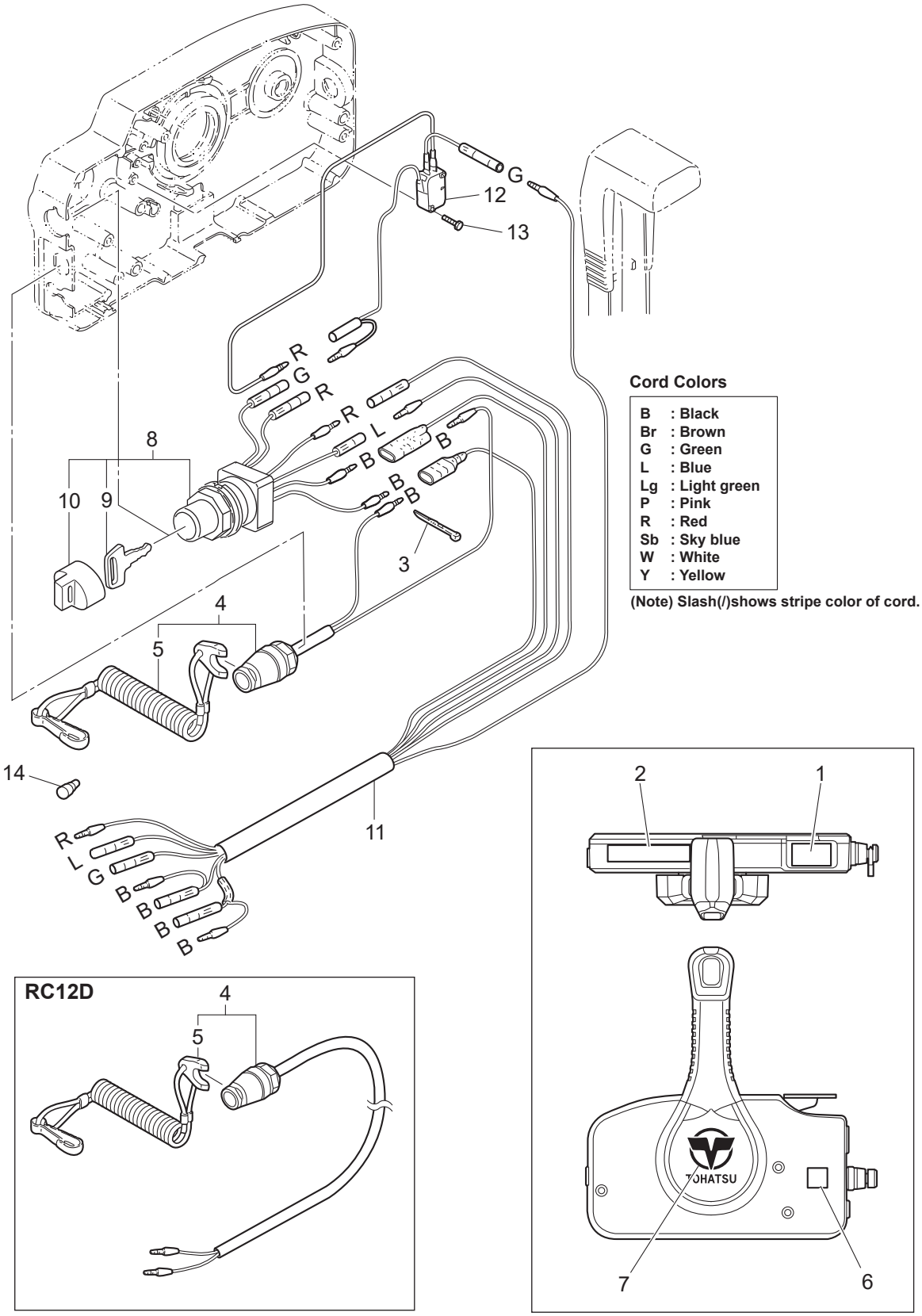

Cord Colors

B	: Black
Br	: Brown
G	: Green
L	: Blue
Lg	: Light green
P	: Pink
R	: Red
Sb	: Sky blue
W	: White
Y	: Yellow

(Note) Slash(/)shows stripe color of cord.

Ref.No. 見出番号		Part No. 部品番号	Description 部　品　名	Q'ty/個数 M9.9D2	M15D2	M18E2	Remarks 備　考
18-1		3U2-84331-0	DECAL (LEVER) ﾃﾞｶｰﾙ (ﾚﾊﾞｰ)	1	1	1	
18-2		3U2-84336-1	SHIFT POSITION DECAL ｼﾌﾄﾎﾟｼﾞｼｮﾝﾃﾞｶｰﾙ	1	1	1	
18-3		3U2-84398-0	BAND ﾊﾞﾝﾄﾞ	3	3	3	
18-4		3A3-06830-0	STOP SWITCH ASSY ｽﾄｯﾌﾟｽｲｯﾁｱｯｼ	1	1	1	
18-5		31H-06848-0	* STOP SWITCH LANYARD ASSY * ｽﾄｯﾌﾟｽｲｯﾁﾗﾝﾔｰﾄﾞｱｯｼ	1	1	1	
18-6		3U2-72200-0	STOP SWITCH DECAL ｽﾄｯﾌﾟｽｲｯﾁﾃﾞｶｰﾙ	2	2	2	
18-7		3U2-84334-0	REMOTE CONTROL LOGO DECAL ﾘﾓｰﾄｺﾝﾄﾛｰﾙﾛｺﾞﾃﾞｶｰﾙ	1	1	1	
18-8		3GF-76020-0	MAIN SWITCH ASSY ﾒｲﾝｽｲｯﾁｱｯｼ			1	
18-9	1	3GF-76217-0	* MAIN SWITCH KEY * ﾒｲﾝｽｲｯﾁｷｰ No.943			A	
18-9	2	3GF-76218-0	* MAIN SWITCH KEY * ﾒｲﾝｽｲｯﾁｷｰ No.944			A	
18-9	3	3GF-76219-0	* MAIN SWITCH KEY * ﾒｲﾝｽｲｯﾁｷｰ No.945			A	
18-10		3GF-76205-0	* MAIN SWITCH KEY COVERING CAP * ﾒｲﾝｽｲｯﾁｷｰｶﾊﾞｰﾘﾝｸﾞｷｬｯﾌﾟ			1	
18-11		361-76110-1	CORD ASSY ｺｰﾄﾞｱｯｼ			1	
18-12		3A3-76086-1	NEUTRAL SWITCH (REMOTE CONT) ﾆｭｰﾄﾗﾙｽｲｯﾁ (ﾘﾓｰﾄｺﾝﾄﾛｰﾙ)			1	
18-13		921503-5316	SCREW ｽｸﾘｭ			2	
18-14		3A3-76037-0	CABLE TERMINAL PLUG ｹｰﾌﾞﾙﾀｰﾐﾅﾙ ﾌﾟﾗｸﾞ			1	

Fig. 19 OPTIONAL PARTS・ACCESSORIES
オプショナルパーツ・アクセサリ

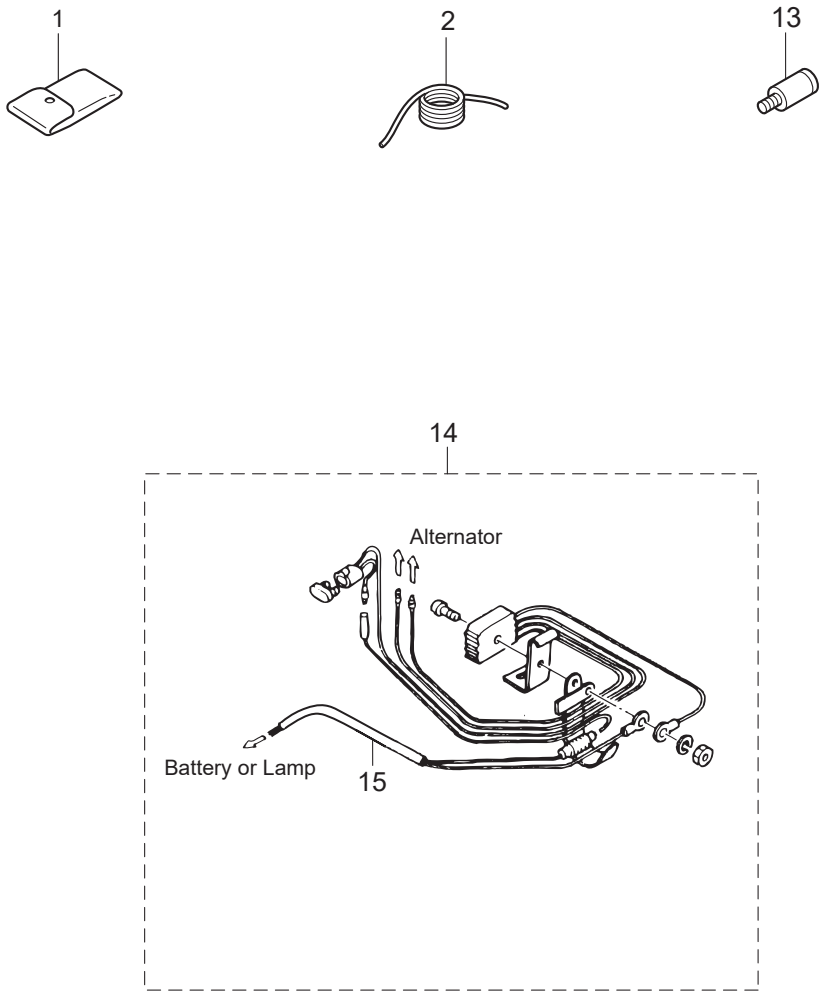

Ref.No. 見出番号		Part No. 部品番号	Description 部　品　名	Q'ty/個数 M9.9D2	M15D2	M18E2	Remarks 備　考
19-1		3C8-72100-2	TOOL KIT ﾂｰﾙｷｯﾄ	1	1	1	
19-2		3B7-72201-0	SAFETY ROPE φ5-1600 ｾｰﾌﾃｨﾛｰﾌﾟ φ5-1600	1	1	1	
19-13		336-60007-0	FLUSHING PLUG ﾌﾗｯｼﾝｸﾞﾌﾟﾗｸﾞ	1	1	1	
19-14		346-76160-2	RECTIFIER KIT ﾚｸﾁﾌｧｲﾔｷｯﾄ	1	1	1	
19-15		361-76161-0	＊EXTENSION CORD ＊ｴｸｽﾃﾝｼｮﾝｺｰﾄﾞ	1	1	1	

Fig. 20 ASSEMBLY・KIT PARTS
アッセンブリ・キットパーツ

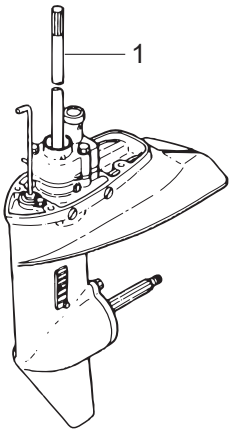

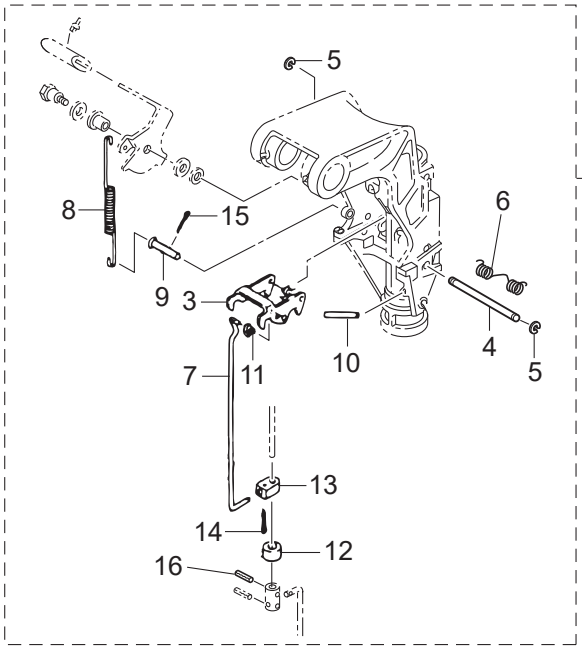

ELECTRIC STARTER KIT (P TYPE) エレクトリックスタータキット （P タイプ）	17
ELECTRIC STARTER KIT (F TYPE) エレクトリックスタータキット （F タイプ）	18
CARBURETOR REPAIR KIT キャブレタリペアキット	20
POWER HEAD GASKET SET パワーヘッドガスケットセット	21
WATER PUMP REPAIR KIT ウォータポンプリペアキット	22
WATER PUMP KIT (CHROME PLATED) ウォータポンプキット （クロムメッキ）	23
LOWER UNIT GASKET SET ロワユニットガスケットセット	24
TILLER HANDLE KIT ティラハンドルキット	25

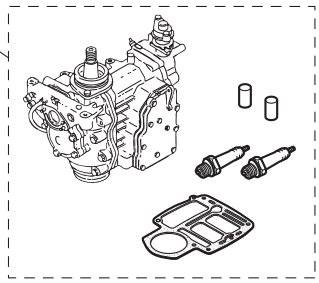

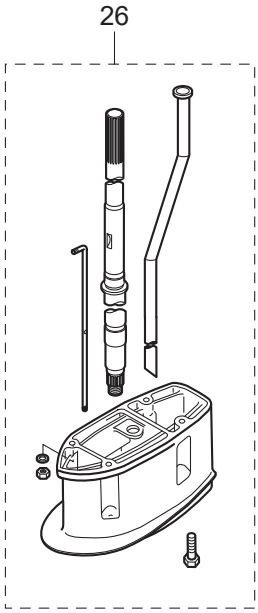

Ref.No. 見出番号		Part No. 部品番号	Description 部　品　名	Q'ty/個数 M9.9D2	M15D2	M18E2	Remarks 備　考
20-1	1	398Q87302-4	LOWER UNIT ASSY (L) ﾛﾜﾕﾆｯﾄｱｯｼ (L)	1	1	1	for Transom "L"
20-1	2	398Q87301-4	LOWER UNIT ASSY (S) ﾛﾜﾕﾆｯﾄｱｯｼ (S)	1	1	1	for Transom "S"
20-2		3G2-66901-0	REVERSE LOCK SHIFT LEVER KIT ﾘﾊﾞｰｽﾛｯｸｼﾌﾄﾚﾊﾞｰｷｯﾄ	1	1	1	OPT
20-3		3B2-66322-1	* REVERSE LOCK * ﾘﾊﾞｰｽﾛｯｸ	1	1	1	
20-4		3G2-66324-0	* REVERSE LOCK SHAFT * ﾘﾊﾞｰｽﾛｯｸｼｬﾌﾄ B	1	1	1	
20-5		945303-0500	* E-RING d=5 * Eﾘﾝｸﾞ d=5	2	2	2	
20-6		369-62434-0	* SPRING * ｽﾌﾟﾘﾝｸﾞ ﾁﾙﾄｽﾄｯﾊﾟ	1	1	1	
20-7		3G2-66305-0	* REVERSE LOCK LINK * ﾘﾊﾞｰｽﾛｯｸﾘﾝｸ B	1	1	1	
20-8		3G2-62434-0	* SPRING * ｽﾌﾟﾘﾝｸﾞ ﾘﾊﾞｰｽﾛｯｸﾚﾊﾞｰ B	1	1	1	
20-9		350-66223-0	* PIN * ﾋﾟﾝ ｼﾌﾄﾛｯﾄﾞﾚﾊﾞｰ	1	1	1	
20-10		951403-0535	* SPRING PIN * ｽﾌﾟﾘﾝｸﾞﾋﾟﾝ	1	1	1	
20-11		345-05224-0	* ROD SNAP 5-2.5 * ﾛｯﾄﾞｽﾅｯﾌﾟ 5-2.5	1	1	1	
20-12		350-66337-0	* SPACER 6.1-12-12 * ｽﾍﾟｰｻ 6.1-12-12	1	1	1	
20-13		350-66302-0	* REVERSE LOCK LINK JOINT * ﾘﾊﾞｰｽﾛｯｸﾘﾝｸｼﾞｮｲﾝﾄ	1	1	1	
20-14		951503-0212	* SPLIT PIN 2-12 * ｽﾌﾟﾘｯﾄﾋﾟﾝ 2-12	1	1	1	
20-15		951503-1610	* SPLIT PIN 1.6-10 * ｽﾌﾟﾘｯﾄﾋﾟﾝ 1.6-10	1	1	1	
20-16		951403-0312	* SPRING PIN 3-12 * ｽﾌﾟﾘﾝｸﾞﾋﾟﾝ 3-12	1	1	1	
20-17	1	3G2-76100-7	ELECTRIC STARTER KIT (P) ｴﾚｸﾄﾘｯｸｽﾀｰﾀｷｯﾄ(P)	1	1	1	for MF⇒EP Type
20-17	2	31H-76010-0	* STARTER MOTOR ASSY * ｽﾀｰﾀﾓｰﾀｱｯｼ	1	1	1	
20-17	3	916103-0830	* BOLT * ﾎﾞﾙﾄ	4	4	4	
20-17	4	941303-0800	* SPRING WASHER * ｽﾌﾟﾘﾝｸﾞﾜｯｼｬ	4	4	4	
20-17	5	350-76011-0	* STARTER MOTOR BRACKET * ｽﾀｰﾀﾓｰﾀﾌﾞﾗｹｯﾄ	1	1	1	
20-17	6	346-76040-0	* STARTER SOLENOID * ｽﾀｰﾀｿﾚﾉｲﾄﾞ	1	1	1	
20-17	7	910103-6618	* BOLT * ﾎﾞﾙﾄ	1	1	1	
20-17	8	398-06972-1	* CLAMP 6.5-67P * ｸﾗﾝﾌﾟ	2	2	2	
20-17	9	3G2-76060-0	* RECTIFIER COMPLETE * ﾚｸﾁﾌｧｲﾔｺﾝﾌﾟﾘｰﾄ	1	1	1	
20-17	10	921503-0525	* SCREW * ｽｸﾘｭ	1	1	1	

Fig. 20 ASSEMBLY・KIT PARTS
アッセンブリ・キットパーツ

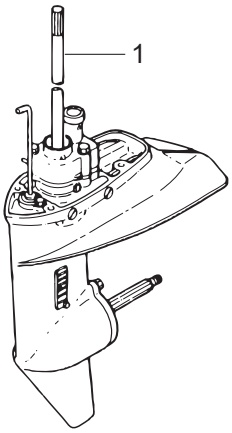

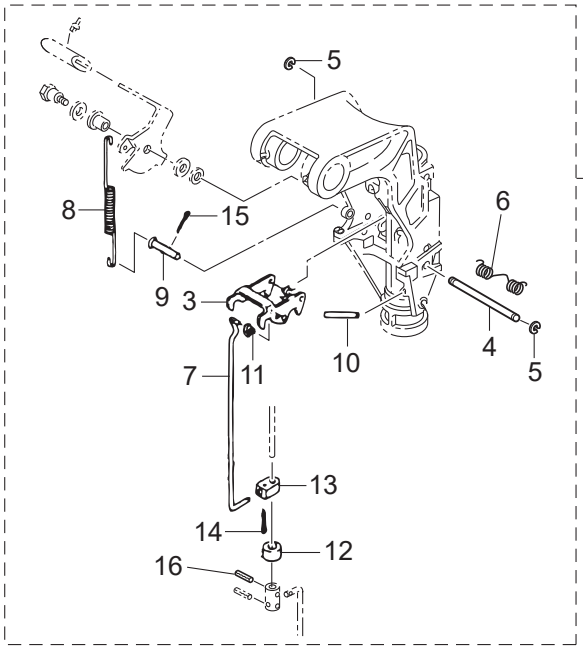

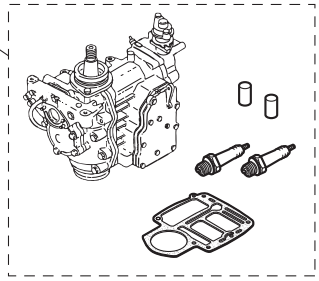

ELECTRIC STARTER KIT (P TYPE) エレクトリックスタータキット （P タイプ）	17
ELECTRIC STARTER KIT (F TYPE) エレクトリックスタータキット （F タイプ）	18
CARBURETOR REPAIR KIT キャブレタリペアキット	20
POWER HEAD GASKET SET パワーヘッドガスケットセット	21
WATER PUMP REPAIR KIT ウォータポンプリペアキット	22
WATER PUMP KIT (CHROME PLATED) ウォータポンプキット （クロムメッキ）	23
LOWER UNIT GASKET SET ロワユニットガスケットセット	24
TILLER HANDLE KIT ティラハンドルキット	25

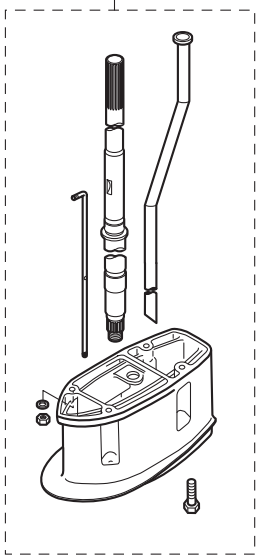

Ref.No. 見出番号		Part No. 部品番号	Description 部 品 名	Q'ty/個数 M9.9D2	M15D2	M18E2	Remarks 備 考
20-17	11	941303-0500	* SPRING WASHER * ｽﾌﾟﾘﾝｸﾞﾜｯｼｬ	1	1	1	
20-17	12	3B2-76147-2	* STARTER CABLE L=200 * ｽﾀｰﾀｹｰﾌﾞﾙ L=200	1	1	1	
20-17	13	3A3-76145-0	* TERMINAL CAP 8-13-28 * ﾀｰﾐﾅﾙｷｬｯﾌﾟ ｽﾀｰﾀ	2	2	2	
20-17	14	3B2-76062-0	* FUSE WIRE ASSY L=355 * ﾋｭｰｽﾞﾜｲﾔｱｯｼ L=355	1	1	1	
20-17	15	3M3-06091-1	* FLYWHEEL W/GEAR * ﾌﾗｲﾎｲｰﾙ W/ｷﾞｬ	1	1	1	
20-17	16	3B2-76120-1	* BATTERY CABLE L=2000 * ﾊﾞｯﾃﾘｹｰﾌﾞﾙ L=2000	1	1	1	
20-17	17	910103-5612	* BOLT * ﾎﾞﾙﾄ	1	1	1	
20-17	18	3T5-84398-0	* BAND 104 * ﾊﾞﾝﾄﾞ	2	2	2	
20-17	19	3PR-06972-0	* CLAMP 6.5-47.5P * ｸﾗﾝﾌﾟ 6.5-47.5P	1	1	1	
20-17	20	3AA-76145-0	* TERMINAL CAP 13-13-28 * ﾀｰﾐﾅﾙｷｬｯﾌﾟ	1	1	1	
20-17	21	3G2-76055-2	* CHOKE SOLENOID BRACKET * ﾁｮｰｸｿﾚﾉｲﾄﾞﾌﾞﾗｹｯﾄ	1	1	1	
20-17	22	921503-6512	* SCREW * ｽｸﾘｭ	2	2	2	
20-17	23	361-76050-0	* CHOKE SOLENOID * ﾁｮｰｸｿﾚﾉｲﾄﾞ	1	1	1	
20-17	24	921503-6408	* SCREW * ｽｸﾘｭ	3	3	3	
20-17	25	3G2-76057-1	* CHOKE SOLENOID HOOK * ﾁｮｰｸｿﾚﾉｲﾄﾞﾌｯｸ	1	1	1	
20-17	26	951403-0312	* SPRING PIN 3-12 * ｽﾌﾟﾘﾝｸﾞﾋﾟﾝ 3-12	1	1	1	
20-17	27	3C7-03271-2	* O-RING 1.5-2.5 * Oﾘﾝｸﾞ 1.5-2.5	1	1	1	
20-17	28	398-76049-0	* LEAD WIRE * ﾘｰﾄﾞﾜｲﾔ (ﾌﾞﾗｯｸ)	1	1	1	Black
20-17	29	345-76023-0	* GROMMET 22-2.5 * ｸﾞﾛﾒｯﾄ 22-2.5	1	1	1	
20-17	30	3G2-76142-0	* GROUND CABLE * ｸﾞﾗﾝﾄﾞｹｰﾌﾞﾙ	1	1	1	Rectifier
20-18	1	3G2-76300-5	ELECTRIC STARTER KIT (F) ｴﾚｸﾄﾘｯｸｽﾀｰﾀｷｯﾄ (F)	1	1	1	for MF⇒EF Type
20-18	2	350-76010-0	* STARTER MOTOR ASSY * ｽﾀｰﾀﾓｰﾀｱｯｼ	1	1	1	
20-18	3	916103-0830	* BOLT * ﾎﾞﾙﾄ	4	4	4	
20-18	4	941303-0800	* SPRING WASHER * ｽﾌﾟﾘﾝｸﾞﾜｯｼｬ	4	4	4	
20-18	5	350-76011-0	* STARTER MOTOR BRACKET * ｽﾀｰﾀﾓｰﾀﾌﾞﾗｹｯﾄ	1	1	1	
20-18	6	346-76040-0	* STARTER SOLENOID * ｽﾀｰﾀｿﾚﾉｲﾄﾞ	1	1	1	
20-18	7	910103-6618	* BOLT * ﾎﾞﾙﾄ	1	1	1	
20-18	8	398-06972-1	* CLAMP 6.5-67P * ｸﾗﾝﾌﾟ	2	2	2	

Fig. 20 ASSEMBLY・KIT PARTS
アッセンブリ・キットパーツ

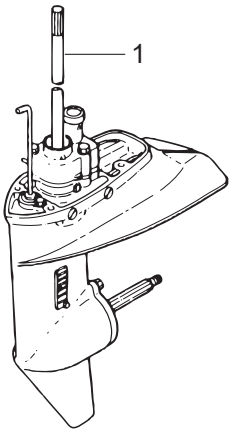

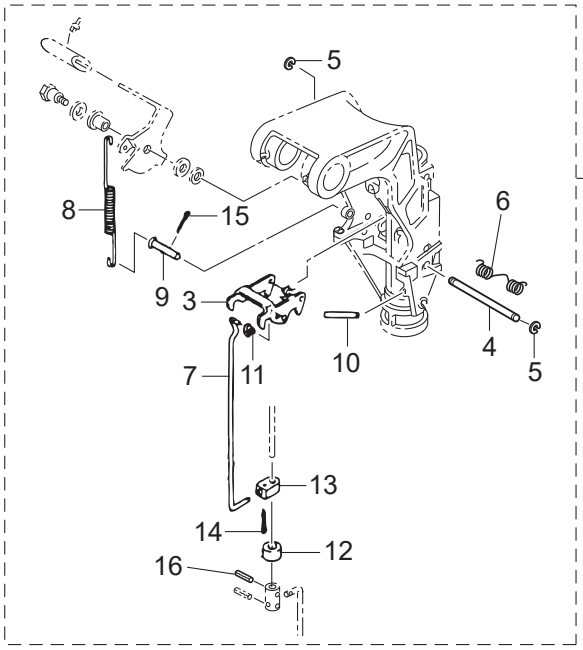

ELECTRIC STARTER KIT (P TYPE) エレクトリックスタータキット （P タイプ）	17
ELECTRIC STARTER KIT (F TYPE) エレクトリックスタータキット （F タイプ）	18
CARBURETOR REPAIR KIT キャブレタリペアキット	20
POWER HEAD GASKET SET パワーヘッドガスケットセット	21
WATER PUMP REPAIR KIT ウォータポンプリペアキット	22
WATER PUMP KIT (CHROME PLATED) ウォータポンプキット （クロムメッキ）	23
LOWER UNIT GASKET SET ロワユニットガスケットセット	24
TILLER HANDLE KIT ティラハンドルキット	25

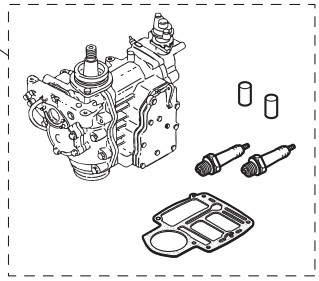

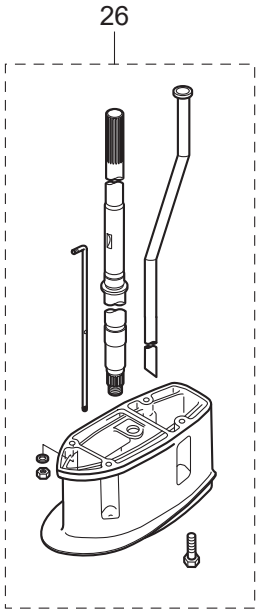

Ref.No. 見出番号		Part No. 部品番号	Description 部　品　名	Q'ty/個数 M9.9D2	M15D2	M18E2	Remarks 備　考
20-18	9	3G2-76060-0	* RECTIFIER COMPLETE * ﾚｸﾁﾌｧｲﾔｺﾝﾌﾟﾘｰﾄ	1	1	1	
20-18	10	921503-0525	* SCREW * ｽｸﾘｭ	1	1	1	
20-18	11	941303-0500	* SPRING WASHER * ｽﾌﾟﾘﾝｸﾞﾜｯｼｬ	1	1	1	
20-18	12	3B2-76147-2	* STARTER CABLE L=200 * ｽﾀｰﾀｹｰﾌﾞﾙ L=200	1	1	1	
20-18	13	3A3-76145-0	* TERMINAL CAP 8-13-28 * ﾀｰﾐﾅﾙｷｬｯﾌﾟ ｽﾀｰﾀ	2	2	2	
20-18	14	3B2-76062-0	* FUSE WIRE ASSY L=355 * ﾋｭｰｽﾞﾜｲﾔｱｯｼ L=355	1	1	1	
20-18	15	3M3-06091-1	* FLYWHEEL W/GEAR * ﾌﾗｲﾎｲｰﾙ W/ｷﾞﾔ	1	1	1	
20-18	16	3B2-76120-1	* BATTERY CABLE L=2000 * ﾊﾞｯﾃﾘｹｰﾌﾞﾙ L=2000	1	1	1	
20-18	17	910103-5612	* BOLT * ﾎﾞﾙﾄ	1	1	1	
20-18	18	3T5-84398-0	* BAND 104 * ﾊﾞﾝﾄﾞ	1	1	1	
20-18	19	3PR-06972-0	* CLAMP 6.5-47.5P * ｸﾗﾝﾌﾟ 6.5-47.5P	1	1	1	
20-18	20	3AA-76145-0	* TERMINAL CAP 13-13-28 * ﾀｰﾐﾅﾙｷｬｯﾌﾟ	1	1	1	
20-18	21	921503-6612	* SCREW * ｽｸﾘｭ	2	2	2	
20-18	22	361-76026-0	* MAIN SWITCH ASSY * ﾒｲﾝｽｲｯﾁｱｯｼ	1	1	1	
20-18	23	346-76039-1	* SWITCH PROTECTOR (FOOLPROOF) * ｽｲｯﾁﾌﾟﾛﾃｸﾀ	1	1	1	
20-18	24	398-76080-1	* NEUTRAL SWITCH * ﾆｭｰﾄﾗﾙｽｲｯﾁ	1	1	1	
20-18	25	350-76081-0	* NEUTRAL SWITCH BRACKET * ﾆｭｰﾄﾗﾙｽｲｯﾁﾌﾞﾗｹｯﾄ	1	1	1	
20-18	26	398-76083-0	* NEUTRAL SWITCH ACTUATOR * ﾆｭｰﾄﾗﾙｽｲｯﾁｱｸﾁｴｰﾀ	1	1	1	
20-18	27	3M4-76084-0	* SPACER 12-14-2.2 * ｽﾍﾟｰｻ ﾆｭｰﾄﾗﾙｽｲｯﾁ 12-14-2.2	1	1	1	
20-18	28	3B7-63731-0	* WASHER 12.5-24-1 * ﾜｯｼｬ 12.5-24-1	1	1	1	
20-18	29	3G2-76142-0	* GROUND CABLE * ｸﾞﾗﾝﾄﾞｹｰﾌﾞﾙ	1	1	1	
20-19	1	3M5B87090-C	ENGINE SHORT BLOCK KIT ｴﾝｼﾞﾝｼｮｰﾄﾌﾞﾛｯｸｷｯﾄ	1	1		Black
20-19	3	3M7B87090-F	ENGINE SHORT BLOCK KIT ｴﾝｼﾞﾝｼｮｰﾄﾌﾞﾛｯｸｷｯﾄ			1	Black
20-20	1	3G2-87122-2	CARBURETOR REPAIR KIT ｷｬﾌﾞﾚﾀﾘﾍﾟｱｷｯﾄ	1	1	1	
20-20	2	3C8-02011-0	* CARBURETOR GASKET * ｷｬﾌﾞﾚﾀｶﾞｽｹｯﾄ	1	1	1	
20-20	3	3C8-03169-0	* PLUG * ﾌﾟﾗｸﾞ	1	1	1	
20-20	4	3LD-03147-0	* FLOAT VALVE * ﾌﾛｰﾄﾊﾞﾙﾌﾞ	1	1	1	

Fig. 20 ASSEMBLY・KIT PARTS
アッセンブリ・キットパーツ

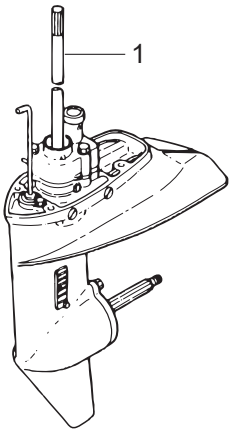

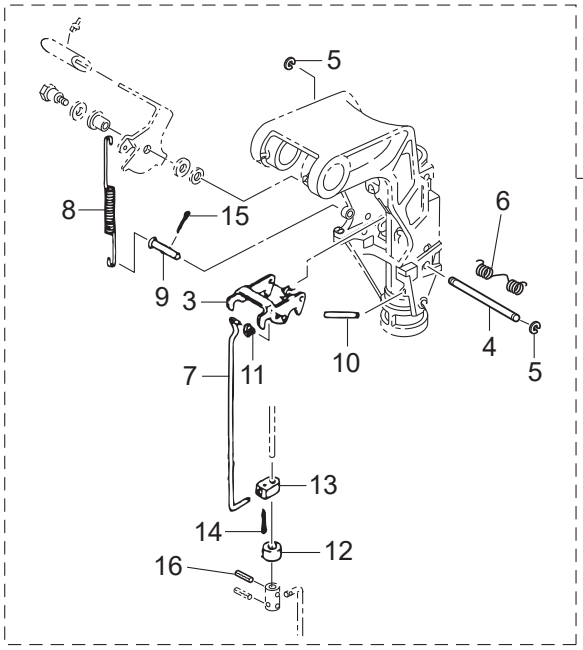

ELECTRIC STARTER KIT (P TYPE) エレクトリックスタータキット （P タイプ）	17
ELECTRIC STARTER KIT (F TYPE) エレクトリックスタータキット （F タイプ）	18
CARBURETOR REPAIR KIT キャブレタリペアキット	20
POWER HEAD GASKET SET パワーヘッドガスケットセット	21
WATER PUMP REPAIR KIT ウォータポンプリペアキット	22
WATER PUMP KIT (CHROME PLATED) ウォータポンプキット （クロムメッキ）	23
LOWER UNIT GASKET SET ロワユニットガスケットセット	24
TILLER HANDLE KIT ティラハンドルキット	25

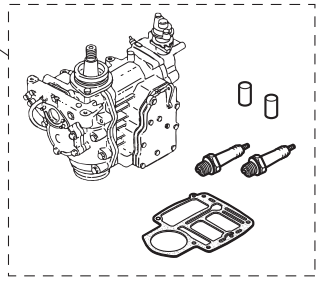

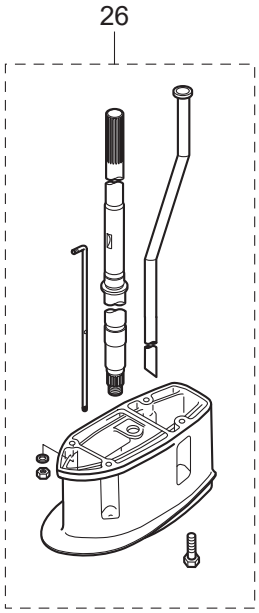

Ref.No. 見出番号		Part No. 部品番号	Description 部　品　名	Q'ty/個数 M9.9D2	M15D2	M18E2	Remarks 備　考
20-20	5	3C8-03126-0	* FLOAT ARM PIN * ﾌﾛｰﾄｱｰﾑﾋﾟﾝ	1	1	1	
20-20	6	3C8-03125-0	* FLOAT * ﾌﾛｰﾄ	1	1	1	
20-20	7	3C8-03121-0	* FLOAT CHAMBER GASKET * ﾌﾛｰﾄﾁｬﾝﾊﾞｶﾞｽｹｯﾄ	1	1	1	
20-20	8	3C8-03193-0	* GASKET * ｶﾞｽｹｯﾄ ﾄﾞﾚﾝｽｸﾘｭ	1	1	1	
20-20	9	3C8-03182-0	* CARBURETOR COVER GASKET * ｷｬﾌﾞﾚﾀｶﾊﾞｰｶﾞｽｹｯﾄ	1	1	1	
20-20	10	922503-0410	* SCREW * ｽｸﾘｭ	6	6	6	
20-21	1	3G2-87121-8	POWER HEAD GASKET SET ﾊﾟﾜｰﾍｯﾄﾞｶﾞｽｹｯﾄｾｯﾄ	1	1		
20-21	2	3G4-87121-9	POWER HEAD GASKET SET ﾊﾟﾜｰﾍｯﾄﾞｶﾞｽｹｯﾄｾｯﾄ			1	
20-21	4	351-01005-1	* CYLINDER HEAD GASKET * ｼﾘﾝﾀﾞﾍｯﾄﾞｶﾞｽｹｯﾄ	1	1		
20-21	5	3M4-01005-0	* CYLINDER HEAD GASKET * ｼﾘﾝﾀﾞﾍｯﾄﾞｶﾞｽｹｯﾄ			1	
20-21	6	346-01032-0	* THERMOSTAT CAP GASKET * ｻｰﾓｽﾀｯﾄｷｬｯﾌﾟｶﾞｽｹｯﾄ	1	1	1	
20-21	7	350-02305-2	* EXHAUST COVER GASKET * ｴｷｿﾞｰｽﾄｶﾊﾞｰｶﾞｽｹｯﾄ	1	1	1	
20-21	8	350-02306-2	* EXHAUST COVER GASKET * ｴｷｿﾞｰｽﾄｶﾊﾞｰｶﾞｽｹｯﾄ	1	1	1	
20-21	9	350-00121-0	* OIL SEAL 25-45-8 * ｵｲﾙｼｰﾙ 25-45-8	1	1	1	
20-21	10	338-01403-0	* O-RING 2-55.5 * Oﾘﾝｸﾞ 2-55.5	1	1	1	Magneto Basement
20-21	12	3M2-00122-0	* OIL SEAL 25-62-9.5 * ｵｲﾙｼｰﾙ 25-62-9.5	1	1	1	Crankshaft (Lower)
20-21	14	350-02104-2	* INTAKE MANIFOLD GASKET * ｲﾝﾃｰｸﾏﾆﾎｰﾙﾄﾞｶﾞｽｹｯﾄ A	1	1	1	
20-21	15	350-02105-3	* INTAKE MANIFOLD GASKET * ｲﾝﾃｰｸﾏﾆﾎｰﾙﾄﾞｶﾞｽｹｯﾄ B	1	1	1	
20-21	16	3C8-03121-0	* FLOAT CHAMBER GASKET * ﾌﾛｰﾄﾁｬﾝﾊﾞｶﾞｽｹｯﾄ	1	1	1	
20-21	17	3C8-02011-0	* CARBURETOR GASKET * ｷｬﾌﾞﾚﾀｶﾞｽｹｯﾄ	1	1	1	
20-21	18	3C8-03193-0	* GASKET * ｶﾞｽｹｯﾄ ﾄﾞﾚﾝｽｸﾘｭ	1	1	1	
20-21	19	350-61012-3	* DRIVE SHAFT HOUSING GASKET * ﾄﾞﾗｲﾌﾞｼｬﾌﾄﾊｳｼﾞﾝｸﾞｶﾞｽｹｯﾄ	1	1	1	
20-21	20	350-01215-1	* OIL SEAL 12.8-25-7 * ｵｲﾙｼｰﾙ 12.8-25-7	1	1	1	Bottom Cowl Crankcase Head
20-21	21	3M3-01303-0	* ENGINE BASEMENT GASKET * ｴﾝｼﾞﾝﾍﾞｰｽｶﾞｽｹｯﾄ	1	1	1	
20-21	22	3G2-02414-1	* INTAKE SILENCER GASKET * ｲﾝﾃｰｸｻｲﾚﾝｻｶﾞｽｹｯﾄ	1	1	1	
20-22	1	362-87322-1	WATER PUMP REPAIR KIT ｳｫｰﾀﾎﾟﾝﾌﾟﾘﾍﾟｱｷｯﾄ	1	1	1	
20-22	3	3FS-65029-0	* GUIDE PLATE GASKET * ｶﾞｲﾄﾞﾌﾟﾚｰﾄｶﾞｽｹｯﾄ	1	1	1	

Fig. 20 ASSEMBLY・KIT PARTS
アッセンブリ・キットパーツ

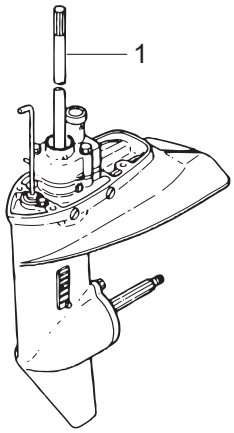

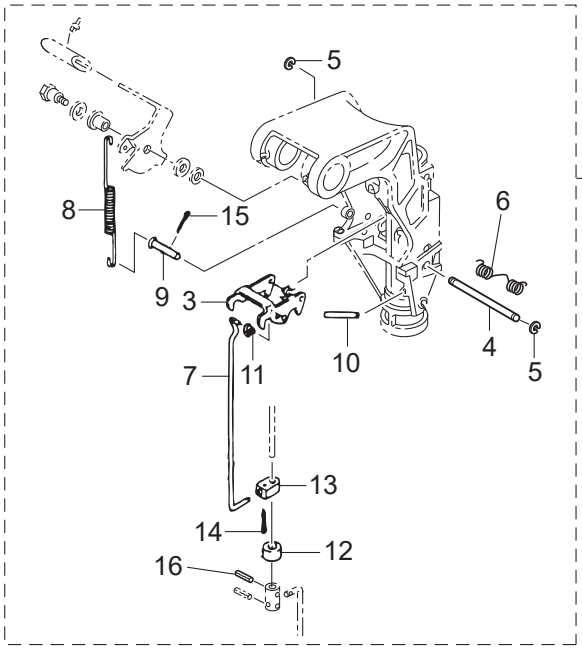

ELECTRIC STARTER KIT (P TYPE) エレクトリックスタータキット （P タイプ）	17
ELECTRIC STARTER KIT (F TYPE) エレクトリックスタータキット （F タイプ）	18
CARBURETOR REPAIR KIT キャブレタリペアキット	20
POWER HEAD GASKET SET パワーヘッドガスケットセット	21
WATER PUMP REPAIR KIT ウォータポンプリペアキット	22
WATER PUMP KIT (CHROME PLATED) ウォータポンプキット （クロムメッキ）	23
LOWER UNIT GASKET SET ロワユニットガスケットセット	24
TILLER HANDLE KIT ティラハンドルキット	25

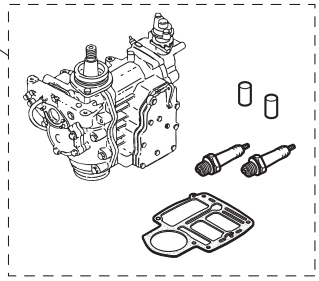

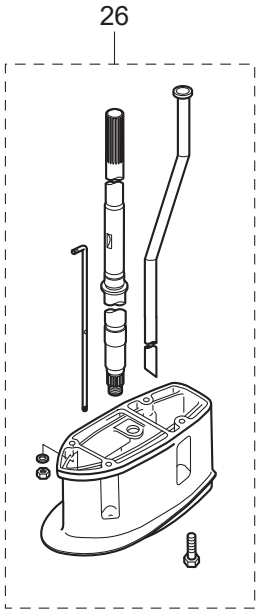

Ref.No. 見出番号		Part No. 部品番号	Description 部　品　名	Q'ty/個数 M9.9D2	M15D2	M18E2	Remarks 備　考
20-22	4	334-65021-0	* WATER PUMP IMPELLER * ｳｫｰﾀﾎﾟﾝﾌﾟｲﾝﾍﾟﾗ	1	1	1	
20-22	6	3RS-65022-1	* KEY * ｷｰ	1	1	1	
20-22	7	350-65011-1	* PUMP CASE LINER * ﾎﾟﾝﾌﾟｹｰｽﾗｲﾅ	1	1	1	
20-22	8	350-65025-0	* WATER PUMP GUIDE PLATE * ｳｫｰﾀﾎﾟﾝﾌﾟｶﾞｲﾄﾞﾌﾟﾚｰﾄ	1	1	1	
20-22	9	9101E3-5652	* BOLT * ﾎﾞﾙﾄ	3	3	3	
20-23	1	362-65231-1	WATER PUMP KIT (CHROME PLATED) ｳｫｰﾀﾎﾟﾝﾌﾟｷｯﾄ (ｸﾛﾑﾒｯｷ)	1	1	1	
20-23	3	3FS-65029-0	* GUIDE PLATE GASKET * ｶﾞｲﾄﾞﾌﾟﾚｰﾄｶﾞｽｹｯﾄ	1	1	1	
20-23	4	334-65021-0	* WATER PUMP IMPELLER * ｳｫｰﾀﾎﾟﾝﾌﾟｲﾝﾍﾟﾗ	1	1	1	
20-23	6	362-65238-0	* PUMP CASE LINER * ﾎﾟﾝﾌﾟｹｰｽﾗｲﾅ ｸﾛﾑﾒｯｷ	1	1	1	Chrome Plated
20-23	7	362-65239-0	* WATER PUMP GUIDE PLATE * ｳｫｰﾀﾎﾟﾝﾌﾟｶﾞｲﾄﾞﾌﾟﾚｰﾄ ｸﾛﾑﾒｯｷ	1	1	1	Chrome Plated
20-24	1	398-87321-3	LOWER UNIT GASKET SET ﾛｱﾕﾆｯﾄｶﾞｽｹｯﾄｾｯﾄ	1	1	1	
20-24	2	3FS-65029-0	* GUIDE PLATE GASKET * ｶﾞｲﾄﾞﾌﾟﾚｰﾄｶﾞｽｹｯﾄ	1	1	1	
20-24	3	332-60006-1	* GASKET 8.1-15-1 * ｶﾞｽｹｯﾄ	3	3	3	
20-24	4	121-32071-0	* O-RING 2.4-59.6 * Oﾘﾝｸﾞ 2.4-59.6	1	1	1	Propeller Shaft Housing
20-24	5	346-65013-0	* OIL SEAL 17-30-9 * ｵｲﾙｼｰﾙ 17-30-9	1	1	1	Propeller Shaft
20-24	6	332-60223-0	* OIL SEAL 13.8-26-9.5 * ｵｲﾙｼｰﾙ 13.8-26-9.5	1	1	1	Pump Case (Lower)
20-24	7	336-62415-0	* O-RING 3.5-36 * Oﾘﾝｸﾞ 3.5-36	2	2	2	Pump Case (Lower) Cam Rod Bushing
20-24	8	332-66021-0	* O-RING 2.4-5.8 * Oﾘﾝｸﾞ 2.4-5.8	2	2	2	Cam Rod
20-25	1	398Q63000-6	TILLER HANDLE KIT ﾃｨﾗﾊﾝﾄﾞﾙｷｯﾄ	1	1	1	for EP⇒EF Type
20-25	3	398Q63003-4	* TILLER HANDLE ASSY * ﾃｨﾗﾊﾝﾄﾞﾙｱｯｼ	1	1	1	
20-25	5	350-63064-1	* UNIVERSAL PINION * ﾕﾆﾊﾞｰｻﾙﾋﾟﾆｵﾝ	1	1	1	
20-25	6	350-63061-1	* THROTTLE SHAFT * ｽﾛｯﾄﾙｼｬﾌﾄ B	1	1	1	
20-25	7	350-63063-0	* THROTTLE SHAFT SUPPORT * ｽﾛｯﾄﾙｼｬﾌﾄｻﾎﾟｰﾄ	2	2	2	
20-25	8	910103-7630	* BOLT * ﾎﾞﾙﾄ	1	1	1	
20-25	9	945303-0600	* E-RING d=6 * Eﾘﾝｸﾞ d=6	1	1	1	
20-25	10	345-66226-0	* GROMMET 17-3 * ｸﾞﾛﾒｯﾄ 17-3	1	1	1	

Fig. 20 ASSEMBLY・KIT PARTS
アッセンブリ・キットパーツ

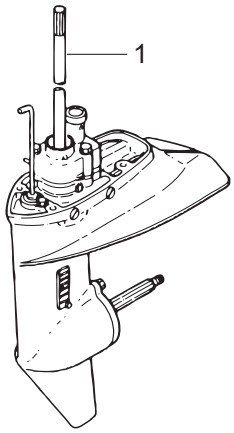

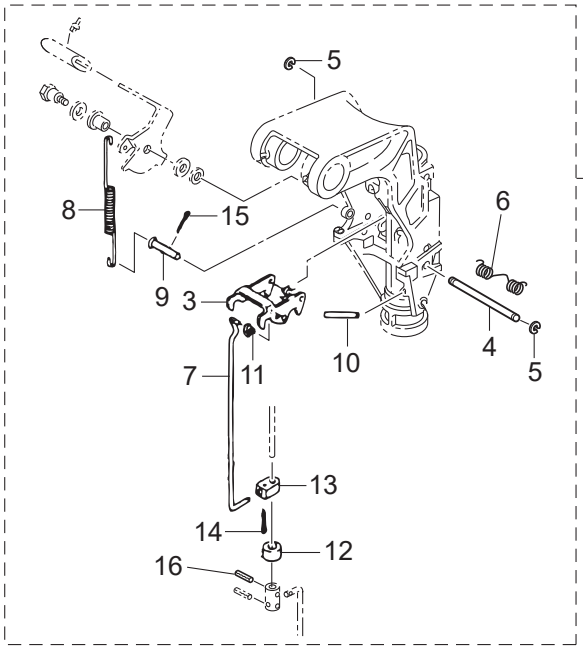

ELECTRIC STARTER KIT (P TYPE) エレクトリックスタータキット （P タイプ）	17
ELECTRIC STARTER KIT (F TYPE) エレクトリックスタータキット （F タイプ）	18
CARBURETOR REPAIR KIT キャブレタリペアキット	20
POWER HEAD GASKET SET パワーヘッドガスケットセット	21
WATER PUMP REPAIR KIT ウォータポンプリペアキット	22
WATER PUMP KIT (CHROME PLATED) ウォータポンプキット （クロムメッキ）	23
LOWER UNIT GASKET SET ロワユニットガスケットセット	24
TILLER HANDLE KIT ティラハンドルキット	25

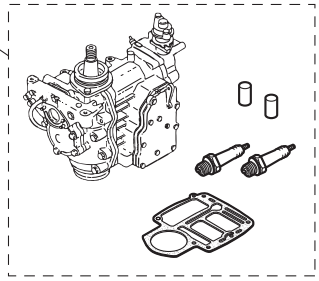

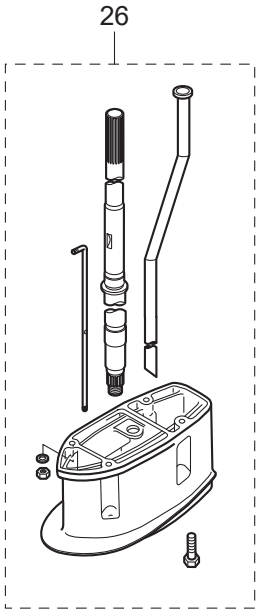

Ref.No. 見出番号		Part No. 部品番号	Description 部　品　名	Q'ty/個数 M9.9D2	M15D2	M18E2	Remarks 備　考
20-25	11	353-83728-1	* PIN * ﾋﾟﾝ ｹｰﾌﾞﾙ	1	1	1	
20-25	12	930103-0600	* NUT * ﾅｯﾄ	1	1	1	
20-25	13	3AA-83719-0	* WASHER 8.5-18-1.6 * ﾜｯｼｬ 8.5-18-1.6	1	1	1	
20-25	14	951603-0800	* SNAP PIN d=8 * ｽﾅｯﾌﾟﾋﾟﾝ d=8	1	1	1	
20-25	15	3B7-63733-0	* ROD SNAP 5-2.5 * ﾛｯﾄﾞｽﾅｯﾌﾟ 5-2.5	1	1	1	
20-25	16	398-63717-1	* ROD 5-65L * ﾛｯﾄﾞ 5-65L	1	1	1	
20-25	17	930103-0500	* NUT * ﾅｯﾄ	1	1	1	
20-25	18	346-67165-0	* GROMMET 68-20-2.8 * ｸﾞﾛﾒｯﾄ B ﾎﾞﾄﾑｶｳﾙ	1	1	1	
20-25	19	353-67162-0	* GROMMET 41-14-3 * ｸﾞﾛﾒｯﾄ ﾊﾞｯﾃﾘｺｰﾄﾞ	1	1	1	
20-25	20	346-05234-0	* ROD JOINT φ5 * ﾛｯﾄﾞｼﾞｮｲﾝﾄ φ5	1	1	1	
20-26	1	398Q87314-1	EXTENSION HOUSING KIT (UL) ｴｸｽﾃﾝｼｮﾝﾊｳｼﾞﾝｸﾞｷｯﾄ(UL)	1	1	1	for Transom "L"⇒"UL"
20-26	2	350Q61110-0	* EXTENSION HOUSING * ｴｸｽﾃﾝｼｮﾝﾊｳｼﾞﾝｸﾞ	1	1	1	
20-26	3	3BJ-60001-0	* BOLT 8-31 * ﾎﾞﾙﾄ	4	4	4	
20-26	4	350-65120-0	* WATER PIPE (UL) * ｳｫｰﾀﾊﾟｲﾌﾟ (UL)	1	1	1	
20-26	5	350-64303-0	* DRIVE SHAFT (UL) * ﾄﾞﾗｲﾌﾞｼｬﾌﾄ (UL)	1	1	1	
20-26	6	398-66014-0	* CAM ROD (UL) * ｶﾑﾛｯﾄﾞ (UL)	1	1	1	

索引

<C>
CDユニット 6-32
CDユニットブラケット 6-33
Cリング 2-21
<E>
Eリング d=5 5-6
Eリング d=5 10-78
Eリング d=5 20-5
Eリング d=6 10-63
Eリング d=6 12-32
Eリング d=6 17-6
Eリング d=6 20-25-9
<O>
Oリング 3-25
Oリング 1.5-2.5 7-38
Oリング 1.5-2.5 20-17-27
Oリング 1.9-13 1-76
Oリング 2.4-5.8 9-53
Oリング 2.4-5.8 20-24-8
Oリング 2.4-59.6 9-13
Oリング 2.4-59.6 20-24-4
Oリング 2.5-4.5 5-21
Oリング 2-55.5 6-3
Oリング 2-55.5 20-21-10
Oリング 3.5-22 10-24
Oリング 3.5-36 9-42
Oリング 3.5-36 9-54
Oリング 3.5-36 20-24-7
<ア>
アイドルエキゾーストポートグロメット 8-5
アジャストスクリュ スロットルフリクション 4-11
アジャストナット 11-14
アドバンサアーム 1-46
アノード 1-20
アノード 1-78
アノード 10-3
アノード 10-38
アノードプラグ 1-75
アノードプラグアッシ 1-74
<イ>
イグニッションコイル W/R-キャップ 6-37-1
インストラクションデカール 17-26
インテークサイレンサ 3-31
インテークサイレンサガスケット 3-36
インテークサイレンサガスケット 20-21-22
インテークマニホールドアッシ 3-1-1
インテークマニホールドガスケット A 3-3
インテークマニホールドガスケット A 20-21-14
インテークマニホールドガスケット B 3-4
インテークマニホールドガスケット B 20-21-15
<ウ>
ウェーブワッシャ 17-20
ウェーブワッシャ d=12 13-2
ウェーブワッシャ d=14 12-10
ウェーブワッシャ d=8 1-43
ウェーブワッシャ d=8 5-31
ウェルチプラグ 1-12
ウォータストレーナ 9-30
ウォータストレーナ サブ 9-33
ウォータパイプ (L) 8-14-2
ウォータパイプ (S) 8-14-1
ウォータパイプ (UL) 20-26-4
ウォータパイプオウキシリアリマウント 8-4
ウォータパイプシール (アッパ) 8-15
ウォータパイプシール (ロワ) 9-39
ウォータポンプインペラ 9-35-1
ウォータポンプインペラ 20-22-4
ウォータポンプインペラ 20-23-4
ウォータポンプガイドプレート 9-44
ウォータポンプガイドプレート 20-22-8
ウォータポンプガイドプレート クロムメッキ 20-23-7
ウォータポンプキット (クロムメッキ) 20-23-1
ウォータポンプリペアキット 20-22-1
<エ>
エキサイタコイル 6-10
エキゾーストカバー (インナ) 1-25-1
エキゾーストカバーアッシ 1-22-1
エキゾーストカバーガスケット 1-26
エキゾーストカバーガスケット 1-27
エキゾーストカバーガスケット 20-21-7
エキゾーストカバーガスケット 20-21-8
エキゾーストパイプ 8-7-1
エキゾーストパイプガスケット 8-8
エクステンションコード 19-15
エクステンションハウジング 20-26-2
エクステンションハウジングキット(UL) 20-26-1
エレクトリックスタータキット (F) 20-18-1
エレクトリックスタ-タキット（P） 20-17-1
エンジンショートブロックキット 20-19-1
エンジンショートブロックキット 20-19-3
エンジンベースガスケット 1-69
エンジンベースガスケット 20-21-21
<オ>
オイルシール 12.8-25-7 12-2
オイルシール 12.8-25-7 20-21-20
オイルシール 13.8-26-9.5 9-41
オイルシール 13.8-26-9.5 20-24-6
オイルシール 14-20-4.5 13-3
オイルシール 17-30-9 9-14
オイルシール 17-30-9 20-24-5
オイルシール 25-45-8 6-1
オイルシール 25-45-8 20-21-9
オイルシール 25-62-9.5 2-3
オイルシール 25-62-9.5 20-21-12
オイルシールリング ロワ 2-4
オルタネータアッシ 6-8
<カ>
ガードパイプ ドライブシャフト 9-2
ガイドプレート 6-20
ガイドプレートガスケット 9-43
ガイドプレートガスケット 20-22-3
ガイドプレートガスケット 20-23-3
ガイドプレートガスケット 20-24-2
ガスケット 1-24
ガスケット 9-7
ガスケット 16-19
ガスケット 20-24-3
ガスケット 10.2-16-0.5 12-28
ガスケット 6.2-11-1 6-48
ガスケット ドレンスクリュ 4-16
ガスケット ドレンスクリュ 20-20-8
ガスケット ドレンスクリュ 20-21-18
カップ 3-24
カバー 17-48
カバーフック 12-11
カムロッド (L) 9-49-2
カムロッド (S) 9-49-1
カムロッド (UL) 20-26-6
カムロッドブッシング 9-52
カラー 11-20
カラー 4-6-21 5-27
カラー 6.1-8-4 5-33
カラー 8.1-10.5-6.5 14-28
カラー ウォータパイプ 8-16
<キ>
キー 9-36
キー 20-22-6
キー 19-7-5 6-16
ギヤケースアッシ 9-4
キャップナット ブラケットボルト 10-12
キャブレタアッシ 4-1-1
キャブレタアッシ 4-1-2
キャブレタガスケット 4-30
キャブレタガスケット 20-20-2
キャブレタガスケット 20-21-17
キャブレタカバー 4-18
キャブレタカバーガスケット 4-19
キャブレタカバーガスケット 20-20-9
キャブレタリペアキット 20-20-1
<ク>
クイックコネクタ (タンクメール) 16-15
クラッチ 9-24
クラッチカム 9-50
クラッチケーブルステーアッシ 14-14
クランクシャフト A 2-10
クランクシャフト B 2-11-1
クランクシャフト C 2-14-1
クランクシャフト D 2-15

クランクシャフトサブアッシ. 2-7-1
クランクピン. 2-17
グランド. 10-51
グランド (アースワイヤ) L=130 10-47
グランド (アースワイヤ) L=130 10-49
グランドケーブル. 7-22
グランドケーブル. 20-17-30
グランドケーブル. 20-18-29
グランドケーブル (AV2) L=120. 1-72
クランプ. 1-65
クランプ. 1-67
クランプ. 7-20
クランプ. 12-24
クランプ. 16-5
クランプ. 16-11
クランプ. 20-17-8
クランプ. 20-18-8
クランプ 6.5-47.5P 5-23
クランプ 6.5-47.5P 6-26
クランプ 6.5-47.5P 12-23-2
クランプ 6.5-47.5P 20-17-19
クランプ 6.5-47.5P 20-18-19
クランプ 6-9.5L 12-23-1
クランプスクリュ. 10-74
クランプスクリュアッシ 10-73
クランプスクリュキット 10-72
クランプスクリュパッド 10-77
クランプスクリュハンドル. 10-75
クランプブラケット (L) 10-2
クランプブラケット (R) 10-1
グリスフィッティング. 10-16
グリップ. 11-9
グリップ. 17-18
クリップ φ10 3-30
クリップ φ10 12-30
クリップ φ7 1-36
クリップ φ7 1-39
クリップ φ8 1-35
グロメット 17-3
グロメット 17-4
グロメット 17-7
グロメット 17-13
グロメット 17-2.7. 3-32
グロメット 17-2.7. 12-15
グロメット 17-2.7. 12-16
グロメット 17-3 12-14
グロメット 17-3 20-25-10
グロメット 22-2.5. 12-20
グロメット 22-2.5. 14-31
グロメット 22-2.5. 20-17-29
グロメット B 17-55
グロメット B ボトムカウル. 12-17
グロメット B ボトムカウル. 20-25-18
グロメット E 17-54
グロメット アッパ ドライブシャフト 9-3
グロメット シフトロッド 17-3. 12-19
グロメット スロットルケーブル. 14-13
グロメット バッテリコード. 12-18
グロメット バッテリコード. 20-25-19
<ケ>
ケーブルクリップアッシ 14-9
ケーブルジョイントアッシ 14-16
ケーブルターミナル 17-9
ケーブルターミナル プラグ. 6-19
ケーブルターミナル プラグ. 6-31
ケーブルターミナル プラグ. 6-36
ケーブルターミナル プラグ. 18-14
<コ>
コイルプレートアッシ W/オルタネータ 6-6
コーションデカール 5-36
コーションデカール 5-37
コーションデカール 15-13
コーションデカール (SIGP) 17-52
コードアッシ. 18-11
コントロールレバー 17-19
コンロッド 2-8
<サ>
サーモスタット 1-16
サーモスタットキャップ 1-17-1
サーモスタットキャップガスケット 1-18
サーモスタットキャップガスケット 20-21-6
<シ>
シーリングプラグ. 2-16
シーリングプレート スタータ 5-20
シールリング 13.8-22-3.7 12-7
シールリング ドラッグリンク 14-29
シフトギヤアッシ. 17-8
シフトディテント. 13-4
シフトディテントスプリング. 13-9
シフトポジションデカール 18-2
シフトレバー. 13-1
シフトレバーストップアジャスト. 13-7
シフトロッド (L) 13-13-2
シフトロッド (S). 13-13-1
シフトロッドジョイント 13-14
シフトロッドレバー 13-16
シム 35-41.9-0.1 9-46-1
シム 35-41.9-0.15 9-46-2
シム 35-41.9-0.3 9-46-3
シム 35-41.9-0.5 9-46-4
ジョイント 17-51
ジョイントアッシ (アウトレット). 16-3
ジョイントアッシ (インレット) 16-2
ショルダボルト 6-8 10-57
シリンダブロック&クランクケースアッシ 1-1-1
シリンダブロック＆クランクケ-スアッシ. 1-1-2
シリンダヘッドアッシ. 1-11-1
シリンダヘッドアッシ. 1-11-2
シリンダヘッドガスケット 1-13-1
シリンダヘッドガスケット 1-13-2
シリンダヘッドガスケット 20-21-4
シリンダヘッドガスケット 20-21-5
シリンダヘッドボルト 1-14-1
シリンダヘッドボルト 1-70
<ス>
スイッチプロテクタ 7-43
スイッチプロテクタ 20-18-23
スイベルブラケット 10-15
スイベルブラケットシャフトアッシ 10-9
スクリュ. 1-52
スクリュ. 1-77
スクリュ. 3-19
スクリュ. 3-33
スクリュ. 4-8
スクリュ. 4-14
スクリュ. 4-25
スクリュ. 5-26
スクリュ. 5-32
スクリュ. 6-9
スクリュ. 6-11
スクリュ. 6-14-1
スクリュ. 6-23
スクリュ. 6-25-1
スクリュ. 6-27
スクリュ. 7-16
スクリュ. 7-23
スクリュ. 7-34
スクリュ. 7-35
スクリュ. 9-31
スクリュ. 9-34
スクリュ. 11-10
スクリュ. 12-25
スクリュ. 16-17
スクリュ. 17-25
スクリュ. 17-28
スクリュ. 17-29
スクリュ. 17-30
スクリュ. 17-42
スクリュ. 18-13
スクリュ. 20-17-10
スクリュ. 20-17-22
スクリュ. 20-17-24
スクリュ. 20-18-10
スクリュ. 20-18-21
スクリュ. 20-20-10
スタータケース 5-2
スタータケーブル L=200 7-27
スタータケーブル L=200 20-17-12
スタータケーブル L=200 20-18-12
スタータシール 5-22
スタータシャフト. 5-12
スタータスプリング 5-10
スタータソレノイド 7-12
スタータソレノイド 20-17-6
スタータソレノイド 20-18-6
スタータハンドル. 5-17

スタータモータアッシ 7-2
スタータモータアッシ 20-17-2
スタータモータアッシ 20-18-2
スタータモータブラケット 7-9
スタータモータブラケット 20-17-5
スタータモータブラケット 20-18-5
スタータロープ φ5-1600 5-18
スタータロック 5-29
スタータロックカム 5-30
スタータロックスプリング 5-28
スタータロックロッド 1-44
スタータロックロッド 5-34
スタートデカール 12-44
スタッド 1-48-1
スタッド 3-7-1
スタッド 3-9-1
ステアリングシャフトアッシ 10-20-1
ステアリングフック 14-17
ストッパ カムロッドブッシング 9-55
ストッパ リバースロックレバーグリップ 10-54
ストップスイッチアッシ 12-21
ストップスイッチアッシ 18-4
ストップスイッチデカール 18-6
ストップスイッチデカ-ル 12-43
ストップスイッチランヤードアッシ 12-22
ストップスイッチランヤードアッシ 18-5
ストップスクリュ 4-9
スナップ クラッチピン 9-26
スナップピン d=8 1-60
スナップピン d=8 20-25-14
スパークプラグ (BR7HS-10) 1-68-1
スパークプラグデカール 12-35-1
スプリットピン 1.6-10 13-19
スプリットピン 1.6-10 20-15
スプリットピン 2.5-22 13-8
スプリットピン 2.5-22 13-17
スプリットピン 2-12 10-65
スプリットピン 2-12 20-14
スプリットピン 3-22 9-64
スプリング 4-10
スプリング 11-15
スプリング クラッチ 9-27
スプリング チルトストッパ 20-6
スプリング ボールジョイント 14-5
スプリング リバースロックレバー B 20-8
スプリングピン 10-41
スプリングピン 10-76
スプリングピン 20-10
スプリングピン 3-10 11-11
スプリングピン 3-12 7-37
スプリングピン 3-12 9-51
スプリングピン 3-12 13-15
スプリングピン 3-12 20-16
スプリングピン 3-12 20-17-26
スプリングピン 3-16 5-11
スプリングピン 3-8 2-13
スプリングリテーナ クラッチ 9-28
スプリングワッシャ 5-16
スプリングワッシャ 6-46
スプリングワッシャ 7-4b
スプリングワッシャ 7-8
スプリングワッシャ 7-11
スプリングワッシャ 7-24
スプリングワッシャ 13-11
スプリングワッシャ 14-8
スプリングワッシャ 14-11
スプリングワッシャ 14-20
スプリングワッシャ 20-17-4
スプリングワッシャ 20-17-11
スプリングワッシャ 20-18-4
スプリングワッシャ 20-18-11
スペーサ 17-31
スペーサ 25.2-34-1.6 2-20
スペーサ 6.1-12-12 20-12
スペーサ 6-8-28.5 6-43
スペーサ スロットルシャフト A 11-5
スペーサ ニュートラルスイッチ 12-14-2.2 7-17
スペーサ ニュートラルスイッチ 12-14-2.2 20-18-27
スラストプレート 2-2
スラストプレート 17-23
スラストプレート (アッパ) 10-23
スラストプレート クランクシャフト 2-1-1
スラストホルダ プロペラ 9-61-1
スラストロッド 10-13
スラストロッドスプリング 10-14
スロージェット (#60) 4-3-2
スロージェット (#80) 4-3-1
スロットルアーム 17-5
スロットルカム 6-28-1
スロットルカム 6-28-3
スロットルシャフト A 11-12-1
スロットルシャフト B 12-31
スロットルシャフト B 20-25-6
スロットルシャフトサポート 12-33
スロットルシャフトサポート 20-25-7
スロットルシャフトダンパ A 11-6
スロットルデカール 11-4
スロットルリミッタアーム 1-41
スロットルリミッタシャフト 1-42-1
スロットルレバーアッシ 3-11
スロットルレバーエンド 3-13
スロットルローラ 3-12
<セ>
セーフティロープ φ5-1600 19-2
セッティングピース チルトストッパ 10-46
セッティングプレート 10-43
セッティングリング 6-21
<タ>
ターミナルキャップ 7-26
ターミナルキャップ 20-17-20
ターミナルキャップ 20-18-20
ターミナルキャップ スタータ 7-28
ターミナルキャップ スタータ 20-17-13
ターミナルキャップ スタータ 20-18-13
ダウェルピン 6-12 1-10
ダウェルピン 6-12 8-3
タンクフィラキャップガスケット 16-14
ダンパ (アッパ) 10-26
ダンパ (ロワ) 10-31
<チ>
チェックバルブ 1-31
チェックバルブ 4-24
チョークソレノイド 7-31
チョークソレノイド 20-17-23
チョークソレノイドフック 7-36
チョークソレノイドフック 20-17-25
チョークソレノイドブラケット 7-33
チョークソレノイドブラケット 20-17-21
チョークレバー 3-34
チョークロッド 12-4
チョークロッドブッシング 12-5
チルトスイッチプラグ 17-24
チルトストッパ 10-40
チルトハンドル 15-5
<ツ>
ツインリモートコントロールキット 17-56
ツールキット 19-1
<テ>
ディスタンスピース 10-5
ティラ-ハンドル 11-3
ティラハンドルアッシ 11-1-1
ティラハンドルアッシ 20-25-3
ティラハンドルキット 20-25-1
ティラハンドルサブアッシ 11-2-1
デカール (レバー) 18-1
デカールセット (M15D2) 15-11-2
デカールセット (M18E2) 15-11-3
デカールセット (M9.9D2) 15-11-1
デテントスプリング 17-44
デテントリテーナ 17-43
デテントローラ 17-40
<ト>
トップカウルアッシ 15-1
トップカウルサブアッシ 15-3
トップカウルシール 15-9
ドライブギヤ 17-10
ドライブシャフト (L) 9-47-2
ドライブシャフト (S) 9-47-1
ドライブシャフト (UL) 20-26-5
ドライブシャフトハウジング (L) 8-1-2
ドライブシャフトハウジング (S) 8-1-1
ドライブシャフトハウジングガスケット 12-36
ドライブシャフトハウジングガスケット 20-21-19
ドラッグリンクアッシ G 14-22
ドラッグリンクスペーサ 14-32
トリムタブ 9-16

ドレンプラグ (エンジンベース) 13-20
<ナ>
ナイロンナット 3/8-24UNF 14-23
ナイロンナット 4-P0.7 9-32
ナイロンナット 6-P1.0 11-18
ナイロンナット 6-P1.0 15-7
ナイロンナット 7/8-14. 10-10
ナイロンナット 8-P1.25 1-50
ナイロンナット 8-P1.25 14-24
ナット 1-53
ナット 1-55
ナット 1-61
ナット 1-63
ナット 3-8-1
ナット 3-27
ナット 4-26
ナット 5-14
ナット 6-17
ナット 6-24
ナット 7-4c
ナット 10-8
ナット 10-70
ナット 14-7
ナット 14-12
ナット 14-19
ナット 17-11
ナット 17-34
ナット 20-25-12
ナット 20-25-17
ナット 10-P1.25 12-27
ナット ベベルギヤ B 9-20
<ニ>
ニップル 4.8-5 1-5
ニップル 4.8-5 3-2
ニップル 5.5-5 1-6
ニップル L. 1-7
ニュートラルスイッチ 7-14
ニュートラルスイッチ 20-18-24
ニュートラルスイッチ (リモートコントロール) 18-12
ニュートラルスイッチアクチエータ 7-19
ニュートラルスイッチアクチエータ 20-18-26
ニュートラルスイッチブラケット. 7-15
ニュートラルスイッチブラケット. 20-18-25
ニュートラルロックアーム 17-16
ニュートラルロックスプリング 17-17
<ハ>
バッテリケーブル L=2000. 7-25
バッテリケーブル L=2000. 20-17-16
バッテリケーブル L=2000. 20-18-16
パワーヘッドガスケットセット 20-21-1
パワーヘッドガスケットセット 20-21-2
バンド 7-40
バンド 7-41
バンド 18-3
バンド 20-17-18
バンド 20-18-18
<ヒ>
ピストン. 2-35-1
ピストン. 2-39-1
ピストン (0.5 O/S). 2-35-2
ピストン (0.5 O/S). 2-39-2
ピストンピン. 2-36
ピストンピン. 2-44
ピストンピンクリップ 2-45
ピストンリペアキット 2-34-1
ピストンリペアキット 2-38-1
ピストンリペアキット (0.5 O/S) 2-34-2
ピストンリペアキット (0.5 O/S) 2-38-2
ピストンリング 2-27-1
ピストンリング 2-28-1
ピストンリング 2-30-1
ピストンリング (0.5 O/S) 2-27-2
ピストンリング (0.5 O/S) 2-28-2
ピストンリング (0.5 O/S) 2-30-2
ピストンリングセット 2-26-1
ピストンリングセット 2-29-1
ピストンリングセット (0.5 O/S) 2-26-2
ピストンリングセット (0.5 O/S) 2-29-2
ピニオンアッシ 7-3
ヒューズ 15A. 7-30
ヒューズワイヤアッシ L=355 7-29
ヒューズワイヤアッシ L=355 20-17-14
ヒューズワイヤアッシ L=355 20-18-14
ピン クラッチ φ5-30. 9-25
ピン ケーブル 1-58
ピン ケーブル 20-25-11
ピン シフトロッドレバー 13-18
ピン シフトロッドレバー 20-9
<フ>
フィルタ. 3-26
フックレバー. 12-6
フックレバーブッシング 14-16.5-17.7 12-8
プッシュロッド クラッチ 9-29
ブッシング 10-11
ブッシング 11-8
ブッシング 17-37
ブッシング 14.7-15.9-6. 5-5
ブッシング 24-30-30 10-22
ブッシング 8.1-20 10-59
ブッシング 8.2-10-26.5. 10-42
ブッシング 8.4-10-11. 11-7
ブッシング 8-14-4. 1-49
ブッシング B 17-27
ブッシング D. 17-22
ブッシング シフトレバーシャフト 13-12
フュエルコネクタ 16-10
フュエルコネクタ (エンジンメール) 12-26
フュエルコネクタ (タンクフィメール) 16-9
フュエルコネクタマーク 16-8
フュエルタンクアッシ 25L (トーハツ) 16-12
フュエルタンクキャップアッシ 16-13
フュエルピックアップアッシ W/ゲージ 16-16
フュエルフィルタアッシ 3-23
フライホイール 6-5
フライホイール W/ギヤ 7-1
フライホイール W/ギヤ 20-17-15
フライホイール W/ギヤ 20-18-15
プライマバルブ 16-4
プライマバルブアッシ 16-1
プラグ 4-4
プラグ 20-20-3
プラグ 8-8. 9-6
プラグキャップ W/レジスタンス 6-41
ブラシホルダアッシ 7-4
プラスチックリベット 6.5. 3-35
フラッシングプラグ 19-13
プランジャ チョークソレノイド. 7-32
フリースロットルスプリング. 17-47
フリースロットルドラム 17-21
フリースロットルレバー 17-41
フリースロットルローラ 17-45
フリクションスプリング 10-18
フリクションスプリング 10-45
フリクションピース 10-17
フリクションピース 11-13
プレコートスクリュ 4-22
プレコートボルト. 9-15
プレコートボルト. 12-3
フロート. 4-7
フロート. 20-20-6
フロートアームピン 4-6
フロートアームピン 20-20-5
フロートチャンバ. 4-12
フロートチャンバガスケット. 4-13
フロートチャンバガスケット. 20-20-7
フロートチャンバガスケット. 20-21-16
フロートバルブ 4-5-1
フロートバルブ 20-20-4
プロペラアッシ (10") 9-59-4
プロペラアッシ (11.5") 9-59-5
プロペラアッシ (6"). 9-59-1
プロペラアッシ (8"). 9-59-2
プロペラアッシ (9"). 9-59-3
プロペラシャフト. 9-23
プロペラシャフトハウジング. 9-10
プロペラシャフトハウジングアッシ 9-9
プロペラナット 9-63
プロペラハードウェアキット. 9-60-1
フロントハウジング 17-53
<ヘ>
ベベルギヤ B 9-19
ベベルギヤ C 9-21
ベベルギャアッシ (A). 9-18
<ホ>
ホース 1-30
ホース 1-38

ホース 3-29
ホース 12-29
ホース 16-6
ホース 16-7
ボールジョイント 14-2
ボールジョイント B. 6-22
ボールジョイントコネクタ 1-64
ボールジョイントホルダ 14-3
ボールベアリング 2-18
ボールベアリング 2-19
ボールベアリング 6205 9-8
ボールベアリング 6205 9-11
ボールベアリング 6302 9-48
ボトムカウル. 12-1-1
ホルダ 6-12
ホルダ 17-49
ホルダ マグネトコード. 6-13
ホルダキャップ 14-4
ボルト 1-8-1
ボルト 1-19-1
ボルト 1-21
ボルト 1-23
ボルト 1-66
ボルト 1-73
ボルト 3-5-1
ボルト 3-6-1
ボルト 3-14
ボルト 3-16
ボルト 3-20
ボルト 4-15
ボルト 5-13
ボルト 6-4
ボルト 6-29
ボルト 6-34
ボルト 6-44
ボルト 6-47-1
ボルト 6-47-2
ボルト 7-7
ボルト 7-10
ボルト 7-13
ボルト 7-25a
ボルト 8-6
ボルト 8-9
ボルト 9-17
ボルト 9-45
ボルト 9-56
ボルト 10-4
ボルト 10-19
ボルト 10-34
ボルト 10-35
ボルト 10-39
ボルト 10-44
ボルト 10-50
ボルト 10-69
ボルト 11-16
ボルト 11-17
ボルト 11-19
ボルト 12-12
ボルト 12-34
ボルト 13-5-1
ボルト 13-10-1
ボルト 14-10
ボルト 14-15
ボルト 14-18
ボルト 14-27
ボルト 17-12
ボルト 17-39
ボルト 17-50
ボルト 20-17-3
ボルト 20-17-7
ボルト 20-17-17
ボルト 20-18-3
ボルト 20-18-7
ボルト 20-18-17
ボルト 20-22-9
ボルト 20-25-8
ボルト 20-26-3
ボルト 10-45 10-27
ボルト 25mm. 1-28
ボルト 30mm. 5-24
ポンプカバー. 4-21-1
ポンプカバーガスケット 4-23
ポンプケース (アッパ) 9-37
ポンプケース (ロワ). 9-40-1
ポンプケースライナ 9-38
ポンプケースライナ 20-22-7
ポンプケースライナ クロムメッキ 20-23-6
ポンプダイヤフラム 4-27
ポンプボディ. 4-29
ポンプボディガスケット 4-28
<マ>
マウントブラケット (L) 10-32
マウントブラケット (R) 10-33
マグネトベース 6-2
<メ>
メインジェット (#110) 4-2-1
メインジェット (#116) 4-2-2
メインスイッチアッシ 7-42
メインスイッチアッシ 18-8
メインスイッチアッシ 20-18-22
メインスイッチキー No.943 18-9-1
メインスイッチキー No.944 18-9-2
メインスイッチキー No.945 18-9-3
メインスイッチキーカバリングキャップ 18-10
メインノズル. 4-17-1
メインノズル. 4-17-2
<ユ>
ユニバーサルピニオン 10-21
ユニバーサルピニオン 20-25-5
<ラ>
ラチェット 5-4
ラバープラグ. 4-20
ラバーマウント (アッパ). 10-25
ラバーマウント (ロワ) 10-30
ラビリンスパッキン 2-12
<リ>
リードバルブアッシ 3-18
リードワイヤ (ブラック). 7-39
リードワイヤ (ブラック). 20-17-28
リードワイヤバンド 100. 6-30
リードワイヤバンド 100. 6-50
リールアッシ. 5-3
リコイルスタータアッシ 5-1-1
リターンスプリング A 5-8
リターンスプリング B 5-9
リバースロック 20-3
リバースロック (R) 10-60
リバースロックアーム 10-61
リバースロックシフトレバーキット 20-2
リバースロックシャフト A 10-62
リバースロックシャフト B 20-4
リバースロックスプリング 10-67
リバースロックスプリング (S) 10-68
リバースロックリンク 10-66
リバースロックリンク B. 20-7
リバースロックリンクジョイント. 20-13
リバースロックレバー 10-52
リバースロックレバーグリップ 10-53
リバースロックロッド A. 10-64
リモートコントロールストップコードアッシ L=3900 14-30-1
リモートコントロールストップコードアッシ L=5900 14-30-2
リモートコントロールフィッティングアッシ 14-1
リモートコントロールヘッドアッシ (RC12C). 17-1
リモートコントロールヘッドアッシ (RC12D) 17-2
リモートコントロールロゴデカール 18-7
リヤハウジング 17-14
リヤパネル 17-15
<レ>
レクチファイヤキット 19-14
レクチファイヤコンプリート. 7-21
レクチファイヤコンプリート. 20-17-9
レクチファイヤコンプリート. 20-18-9
<ロ>
ローブアンカ. 5-19
ローラ 17-36
ローラベアリング 14-18-20. 2-5
ローラベアリング 16-24-20. 9-5
ローラベアリング 17-24-20. 9-12
ローラベアリング 20-26-16. 2-9
ローラリテーナ 17-46
ロッド 3-15
ロッド 5-65L 1-54
ロッド 5-65L 20-25-16
ロッド アドバンサリンク B 5-60L 1-62
ロッドジョイント φ5 1-56
ロッドジョイント φ5 20-25-20

ロッドスナップ 3.4-1.6. 3-22
ロッドスナップ 3.5-2. 1-45
ロッドスナップ 3.5-2. 5-35
ロッドスナップ 5-2.5. 1-47
ロッドスナップ 5-2.5. 1-57
ロッドスナップ 5-2.5. 20-11
ロッドスナップ 5-2.5. 20-25-15
ロワユニットアッシ (L) 20-1-1
ロワユニットアッシ (S) 20-1-2
ロワユニットガスケットセット 20-24-1
<ワ>
ワッシャ. 1-9-1
ワッシャ. 1-15
ワッシャ. 1-29
ワッシャ. 1-51
ワッシャ. 1-71
ワッシャ. 3-10-1
ワッシャ. 3-17
ワッシャ. 3-21
ワッシャ. 3-28
ワッシャ. 5-15
ワッシャ. 5-25
ワッシャ. 6-45
ワッシャ. 6-49
ワッシャ. 7-4a
ワッシャ. 10-6
ワッシャ. 10-7
ワッシャ. 10-28
ワッシャ. 10-58
ワッシャ. 10-71
ワッシャ. 13-6
ワッシャ. 14-21
ワッシャ. 14-26
ワッシャ. 16-18
ワッシャ. 17-33
ワッシャ. 17-35
ワッシャ. 17-38
ワッシャ 12.5-24-1 7-18
ワッシャ 12.5-24-1 20-18-28
ワッシャ 12.5-32-2.5 9-62
ワッシャ 14-22-1 12-9
ワッシャ 17.1-22-1.5 9-22
ワッシャ 17-30-1.6 6-18
ワッシャ 5.5-14-1.2 14-6
ワッシャ 6.5-21-1 5-7
ワッシャ 6-16-1.5 6-35
ワッシャ 6-16-1.5 10-55
ワッシャ 6-16-1.5 12-13
ワッシャ 6-16-1.5 15-8
ワッシャ 8.1-16-1.5 10-37
ワッシャ 8.5-18-1.6 1-59
ワッシャ 8.5-18-1.6 10-56
ワッシャ 8.5-18-1.6 20-25-13
ワッシャ 9.6-18-2 14-25
ワッシャ マウントラバーアッパ. 10-29
ワッシャ リモコンボックス. 17-32

INDEX

<A>
ADJUST SCREW 4-11
ADJUSTING NUT 11-14
ADVANCER ARM 1-46
ALTERNATOR ASSY 6-8
ANODE 1-20
ANODE 1-78
ANODE 10-3
ANODE 10-38
ANODE PLUG 1-75
ANODE PLUG ASSY 1-74
<B>
BALL BEARING 2-18
BALL BEARING 2-19
BALL BEARING 6205 9-8
BALL BEARING 6205 9-11
BALL BEARING 6302 9-48
BALL JOINT 6-22
BALL JOINT 14-2
BALL JOINT CONNECTOR 1-64
BALL JOINT HOLDER 14-3
BAND 18-3
BAND 104 7-40
BAND 104 7-41
BAND 104 20-17-18
BAND 104 20-18-18
BATTERY CABLE L=2000 7-25
BATTERY CABLE L=2000 20-17-16
BATTERY CABLE L=2000 20-18-16
BEVEL GEAR ASSY (A) 9-18
BEVEL GEAR B 9-19
BEVEL GEAR C 9-21
BOLT 1-8-1
BOLT 1-19-1
BOLT 1-21
BOLT 1-23
BOLT 1-66
BOLT 1-73
BOLT 3-5-1
BOLT 3-6-1
BOLT 3-14
BOLT 3-16
BOLT 3-20
BOLT 4-15
BOLT 5-13
BOLT 6-4
BOLT 6-29
BOLT 6-34
BOLT 6-44
BOLT 6-47-1
BOLT 6-47-2
BOLT 7-7
BOLT 7-10
BOLT 7-13
BOLT 7-25a
BOLT 8-9
BOLT 9-15
BOLT 9-17
BOLT 9-45
BOLT 9-56
BOLT 10-4
BOLT 10-19
BOLT 10-39
BOLT 10-44
BOLT 10-50
BOLT 10-69
BOLT 11-16
BOLT 11-17
BOLT 12-12
BOLT 12-34
BOLT 13-5-1
BOLT 13-10-1
BOLT 14-10
BOLT 14-15
BOLT 14-18
BOLT 14-27
BOLT 17-12
BOLT 17-39
BOLT 17-50
BOLT 20-17-3
BOLT 20-17-7
BOLT 20-17-17
BOLT 20-18-3
BOLT 20-18-7
BOLT 20-18-17
BOLT 20-22-9
BOLT 20-25-8
BOLT 10-45 10-27
BOLT 25mm 1-28
BOLT 30mm 5-24
BOLT 8-31 8-6
BOLT 8-31 20-26-3
BOLT 9.7-11-12-8.5 11-19
BOLT M8-50 10-35
BOLT M8-80 10-34
BOTTOM COWL 12-1-1
BRUSH HOLDER ASSY 7-4
BUSHING 10-11
BUSHING 11-8
BUSHING 13-12
BUSHING 17-22
BUSHING 17-27
BUSHING 17-37
BUSHING 14.7-15.9-6 5-5
BUSHING 24-30-30 10-22
BUSHING 8.1-20 10-59
BUSHING 8.2-10-26.5 10-42
BUSHING 8.4-10-11 11-7
BUSHING 8-14-4 1-49
<C>
CABLE CLIP ASSY 14-9
CABLE JOINT ASSY 14-16
CABLE TERMINAL 17-9
CABLE TERMINAL PLUG 6-19
CABLE TERMINAL PLUG 6-31
CABLE TERMINAL PLUG 6-36
CABLE TERMINAL PLUG 18-14
CAM ROD (L) 9-49-2
CAM ROD (S) 9-49-1
CAM ROD (UL) 20-26-6
CAM ROD BUSHING 9-52
CAP NUT 10-12
CARBURETOR ASSY 4-1-1
CARBURETOR ASSY 4-1-2
CARBURETOR COVER 4-18
CARBURETOR COVER GASKET 4-19
CARBURETOR COVER GASKET 20-20-9
CARBURETOR GASKET 4-30
CARBURETOR GASKET 20-20-2
CARBURETOR GASKET 20-21-17
CARBURETOR REPAIR KIT 20-20-1
CAUTION DECAL 5-36
CAUTION DECAL 5-37
CAUTION DECAL 15-13
CAUTION DECAL (SIGP) 17-52
CD UNIT 6-32
CD UNIT BRACKET 6-33
CHECK VALVE 1-31
CHECK VALVE 4-24
CHOKE LEVER 3-34
CHOKE ROD 12-4
CHOKE ROD BUSHING 12-5
CHOKE SOLENOID 7-31
CHOKE SOLENOID 20-17-23
CHOKE SOLENOID BRACKET 7-33
CHOKE SOLENOID BRACKET 20-17-21
CHOKE SOLENOID HOOK 7-36
CHOKE SOLENOID HOOK 20-17-25
CLAMP 16-5
CLAMP 16-11
CLAMP 6.5-47.5P 5-23
CLAMP 6.5-47.5P 6-26
CLAMP 6.5-47.5P 12-23-2
CLAMP 6.5-47.5P 20-17-19
CLAMP 6.5-47.5P 20-18-19
CLAMP 6.5-67P 1-65
CLAMP 6.5-67P 1-67
CLAMP 6.5-67P 7-20
CLAMP 6.5-67P 12-24
CLAMP 6.5-67P 20-17-8
CLAMP 6.5-67P 20-18-8
CLAMP 6-9.5L 12-23-1
CLAMP BRACKET (L) 10-2
CLAMP BRACKET (R) 10-1
CLAMP SCREW 10-74
CLAMP SCREW ASSY 10-73
CLAMP SCREW HANDLE 10-75
CLAMP SCREW KIT 10-72
CLAMP SCREW PAD 10-77
CLIP φ10 3-30
CLIP φ10 12-30
CLIP φ7 1-36
CLIP φ7 1-39
CLIP φ8 1-35
CLUTCH 9-24
CLUTCH CABLE STAY ASSY 14-14
CLUTCH CAM 9-50
COIL PLATE ASSY W/ALTERNATOR 6-6
COLLAR 8-16
COLLAR 11-20
COLLAR 4-6-21 5-27
COLLAR 6.1-8-4 5-33
COLLAR 8.1-10.5-6.5 14-28
CONNECTING ROD 2-8
CONTROL LEVER 17-19
CORD ASSY 18-11
COVER 17-48
COVER HOOK 12-11
CRANK PIN 2-17
CRANKSHAFT A 2-10
CRANKSHAFT B 2-11-1
CRANKSHAFT C 2-14-1
CRANKSHAFT D 2-15
CRANKSHAFT SUB-ASSY 2-7-1
C-RING 2-21
CUP 3-24
CYL BLOCK & CRANKCASE ASSY 1-1-1
CYL BLOCK & CRANKCASE ASSY 1-1-2
CYLINDER HEAD ASSY 1-11-1
CYLINDER HEAD ASSY 1-11-2
CYLINDER HEAD BOLT 1-14-1
CYLINDER HEAD BOLT 1-70
CYLINDER HEAD GASKET 1-13-1
CYLINDER HEAD GASKET 1-13-2
CYLINDER HEAD GASKET 20-21-4
CYLINDER HEAD GASKET 20-21-5
<D>
DAMPER (LOWER) 10-31
DAMPER (UPPER) 10-26
DECAL (LEVER) 18-1
DECAL SET (M15D2) 15-11-2
DECAL SET (M18E2) 15-11-3
DECAL SET (M9.9D2) 15-11-1
DETENT RETAINER 17-43
DETENT ROLLER 17-40
DETENT SPRING 17-44
DISTANCE PIECE 10-5
DOWEL PIN 6-12 1-10
DOWEL PIN 6-12 8-3
DRAG LINK ASSY 14-22
DRAG LINK SPACER 14-32
DRAIN PLUG (ENGINE BASEMENT) 13-20
DRIVE GEAR 17-10
DRIVE SHAFT (L) 9-47-2
DRIVE SHAFT (S) 9-47-1
DRIVE SHAFT (UL) 20-26-5
DRIVE SHAFT HOUSING (L) 8-1-2
DRIVE SHAFT HOUSING (S) 8-1-1
DRIVE SHAFT HOUSING GASKET 12-36
DRIVE SHAFT HOUSING GASKET 20-21-19
<E>
ELECTRIC STARTER KIT (F) 20-18-1
ELECTRIC STARTER KIT (P) 20-17-1
ENGINE BASEMENT GASKET 1-69
ENGINE BASEMENT GASKET 20-21-21
ENGINE SHORT BLOCK KIT 20-19-1
ENGINE SHORT BLOCK KIT 20-19-3

E-RING d=5 5-6
E-RING d=5 10-78
E-RING d=5 20-5
E-RING d=6 10-63
E-RING d=6 12-32
E-RING d=6 17-6
E-RING d=6 20-25-9
EXCITER COIL 6-10
EXHAUST COVER (INNER) 1-25-1
EXHAUST COVER ASSY 1-22-1
EXHAUST COVER GASKET 1-26
EXHAUST COVER GASKET 1-27
EXHAUST COVER GASKET 20-21-7
EXHAUST COVER GASKET 20-21-8
EXHAUST PIPE 8-7-1
EXHAUST PIPE GASKET 8-8
EXTENSION CORD 19-15
EXTENSION HOUSING 20-26-2
EXTENSION HOUSING KIT (UL) 20-26-1
<F>
FILTER 3-26
FLOAT 4-7
FLOAT 20-20-6
FLOAT ARM PIN 4-6
FLOAT ARM PIN 20-20-5
FLOAT CHAMBER 4-12
FLOAT CHAMBER GASKET 4-13
FLOAT CHAMBER GASKET 20-20-7
FLOAT CHAMBER GASKET 20-21-16
FLOAT VALVE 4-5-1
FLOAT VALVE 20-20-4
FLUSHING PLUG 19-13
FLYWHEEL 6-5
FLYWHEEL W/GEAR 7-1
FLYWHEEL W/GEAR 20-17-15
FLYWHEEL W/GEAR 20-18-15
FREE THROTTLE DRUM 17-21
FREE THROTTLE LEVER 17-41
FREE THROTTLE ROLLER 17-45
FREE THROTTLE SPRING 17-47
FRICTION PIECE 10-17
FRICTION PIECE 11-13
FRICTION SPRING 10-18
FRICTION SPRING 10-45
FRONT HOUSING 17-53
FUEL CONNECTOR 16-9
FUEL CONNECTOR 16-10
FUEL CONNECTOR (MALE) 12-26
FUEL CONNECTOR MARK 16-8
FUEL FILTER ASSY 3-23
FUEL PICK-UP ASSY W/GAUGE 16-16
FUEL TANK ASSY 25L 16-12
FUEL TANK CAP ASSY 16-13
FUSE 15A 7-30
FUSE WIRE ASSY L=355 7-29
FUSE WIRE ASSY L=355 20-17-14
FUSE WIRE ASSY L=355 20-18-14
<G>
GASKET 4-16
GASKET 16-19
GASKET 20-20-8
GASKET 20-21-18
GASKET 10.2-16-0.5 12-28
GASKET 6.2-11-1 6-48
GASKET 8.1-15-1 1-24
GASKET 8.1-15-1 9-7
GASKET 8.1-15-1 20-24-3
GEAR CASE ASSY 9-4
GIRD PIPE 9-2
GREASE FITTING 10-16
GRIP 11-9
GRIP 17-18
GROMMET 17-3
GROMMET 17-4
GROMMET 17-7
GROMMET 17-13
GROMMET 17-54
GROMMET 17-55
GROMMET 17-2.7 3-32
GROMMET 17-2.7 12-15
GROMMET 17-2.7 12-16
GROMMET 17-3 12-14
GROMMET 17-3 12-19
GROMMET 17-3 20-25-10
GROMMET 22-2.5 12-20
GROMMET 22-2.5 14-31
GROMMET 22-2.5 20-17-29
GROMMET 26.1-11.5 9-3
GROMMET 41-14-3 12-18
GROMMET 41-14-3 20-25-19
GROMMET 68-20-2.8 12-17
GROMMET 68-20-2.8 20-25-18
GROMMET 68-20-3 14-13
GROUND CABLE 7-22
GROUND CABLE 20-17-30
GROUND CABLE 20-18-29
GROUND CABLE L=120 1-72
GROUND L=130 10-47
GROUND L=130 10-49
GROUND L=165 10-51
GUIDE PLATE 6-20
GUIDE PLATE GASKET 9-43
GUIDE PLATE GASKET 20-22-3
GUIDE PLATE GASKET 20-23-3
GUIDE PLATE GASKET 20-24-2
<H>
HOLDER 6-12
HOLDER 6-13
HOLDER 17-49
HOLDER CAP 14-4
HOOK LEVER 12-6
HOOK LEVER BUSHING 14-16.5-17.7 12-8
HOSE 1-30
HOSE 1-38
HOSE 3-29
HOSE 12-29
HOSE 16-6
HOSE 16-7
<I>
IDLE EXHAUST PORT GROMMET 8-5
IGNITION COIL W/R-CAP 6-37-1
INSTRUCTION DECAL 17-26
INTAKE MANIFOLD ASSY 3-1-1
INTAKE MANIFOLD GASKET 3-3
INTAKE MANIFOLD GASKET 3-4
INTAKE MANIFOLD GASKET 20-21-14
INTAKE MANIFOLD GASKET 20-21-15
INTAKE SILENCER 3-31
INTAKE SILENCER GASKET 3-36
INTAKE SILENCER GASKET 20-21-22
<J>
JOINT 17-51
JOINT ASSY (INLET) 16-2
JOINT ASSY (OUTLET) 16-3
<K>
KEY 9-36
KEY 20-22-6
KEY 19-7-5 6-16
<L>
LABYRINTH PACKING 2-12
LEAD WIRE 7-39
LEAD WIRE 20-17-28
LEAD WIRE BAND 100 6-30
LEAD WIRE BAND 100 6-50
LOWER UNIT ASSY (L) 20-1-1
LOWER UNIT ASSY (S) 20-1-2
LOWER UNIT GASKET SET 20-24-1
<M>
MAGNETO BASEMENT 6-2
MAIN JET (#110) 4-2-1
MAIN JET (#116) 4-2-2
MAIN NOZZLE 4-17-1
MAIN NOZZLE 4-17-2
MAIN SWITCH ASSY 7-42
MAIN SWITCH ASSY 18-8
MAIN SWITCH ASSY 20-18-22
MAIN SWITCH KEY 18-9-1
MAIN SWITCH KEY 18-9-2
MAIN SWITCH KEY 18-9-3
MAIN SWITCH KEY COVERING CAP 18-10
MOUNT BRACKET (L) 10-32
MOUNT BRACKET (R) 10-33
<N>
NEUTRAL LOCK ARM 17-16
NEUTRAL LOCK SPRING 17-17
NEUTRAL SWITCH 7-14
NEUTRAL SWITCH 20-18-24
NEUTRAL SWITCH (REMOTE CONT) 18-12
NEUTRAL SWITCH ACTUATOR 7-19
NEUTRAL SWITCH ACTUATOR 20-18-26
NEUTRAL SWITCH BRACKET 7-15
NEUTRAL SWITCH BRACKET 20-18-25
NIPPLE 4.8-5 1-5
NIPPLE 4.8-5 3-2
NIPPLE 5.5-5 1-6
NIPPLE 5-4-5 1-7
NUT 1-53
NUT 1-55
NUT 1-61
NUT 1-63
NUT 3-8-1
NUT 3-27
NUT 4-26
NUT 5-14
NUT 6-17
NUT 6-24
NUT 7-4c
NUT 9-20
NUT 10-8
NUT 10-70
NUT 14-7
NUT 14-12
NUT 14-19
NUT 17-11
NUT 17-34
NUT 20-25-12
NUT 20-25-17
NUT 10-P1.25 12-27
NYLON NUT 3/8-24UNF 14-23
NYLON NUT 4-P0.7 9-32
NYLON NUT 6-P1.0 11-18
NYLON NUT 6-P1.0 15-7
NYLON NUT 7/8-14 10-10
NYLON NUT 8-P1.25 1-50
NYLON NUT 8-P1.25 14-24
<O>
OIL SEAL 12.8-25-7 12-2
OIL SEAL 12.8-25-7 20-21-20
OIL SEAL 13.8-26-9.5 9-41
OIL SEAL 13.8-26-9.5 20-24-6
OIL SEAL 14-20-4.5 13-3
OIL SEAL 17-30-9 9-14
OIL SEAL 17-30-9 20-24-5
OIL SEAL 25-45-8 6-1
OIL SEAL 25-45-8 20-21-9
OIL SEAL 25-62-9.5 2-3
OIL SEAL 25-62-9.5 20-21-12
OIL SEALING RING 34-56.5-7.5 2-4
O-RING 3-25
O-RING 1.5-2.5 7-38
O-RING 1.5-2.5 20-17-27
O-RING 1.9-13 1-76
O-RING 2.4-5.8 9-53
O-RING 2.4-5.8 20-24-8
O-RING 2.4-59.6 9-13
O-RING 2.4-59.6 20-24-4
O-RING 2.5-4.5 5-21
O-RING 2-55.5 6-3
O-RING 2-55.5 20-21-10
O-RING 3.5-22 10-24
O-RING 3.5-36 9-42
O-RING 3.5-36 9-54
O-RING 3.5-36 20-24-7
<P>
PIN 1-58
PIN 13-18
PIN 20-9
PIN 20-25-11
PIN φ5-30 9-25
PINION ASSY 7-3
PISTON 2-35-1
PISTON 2-39-1
PISTON (0.5 O/S) 2-35-2
PISTON (0.5 O/S) 2-39-2
PISTON PIN 2-36
PISTON PIN 2-44
PISTON PIN CLIP 2-45
PISTON REPAIR KIT 2-34-1
PISTON REPAIR KIT 2-38-1

PISTON REPAIR KIT (0.5 O/S) 2-34-2
PISTON REPAIR KIT (0.5 O/S) 2-38-2
PISTON RING 2-27-1
PISTON RING 2-28-1
PISTON RING 2-30-1
PISTON RING (0.5 O/S) 2-27-2
PISTON RING (0.5 O/S) 2-28-2
PISTON RING (0.5 O/S) 2-30-2
PISTON RING SET 2-26-1
PISTON RING SET 2-29-1
PISTON RING SET (0.5 O/S) 2-26-2
PISTON RING SET (0.5 O/S) 2-29-2
PLASTIC RIVET 6.5 3-35
PLUG 4-4
PLUG 20-20-3
PLUG 8-8 9-6
PLUG CAP W/RESISTANCE 6-41
PLUNGER 7-32
POWER HEAD GASKET SET 20-21-1
POWER HEAD GASKET SET 20-21-2
PRE-COATED BOLT 6-20 12-3
PRE-COATED SCREW 4-22
PRIMER BULB 16-4
PRIMER BULB ASSY 16-1
PROPELLER ASSY (10") 9-59-4
PROPELLER ASSY (11.5") 9-59-5
PROPELLER ASSY (6") 9-59-1
PROPELLER ASSY (8") 9-59-2
PROPELLER ASSY (9") 9-59-3
PROPELLER HARDWARE KIT 9-60-1
PROPELLER NUT 9-63
PROPELLER SHAFT 9-23
PROPELLER SHAFT HOUSING 9-10
PROPELLER SHAFT HOUSING ASSY 9-9
PUMP BODY 4-29
PUMP BODY GASKET 4-28
PUMP CASE (LOWER) 9-40-1
PUMP CASE (UPPER) 9-37
PUMP CASE LINER 9-38
PUMP CASE LINER 20-22-7
PUMP CASE LINER 20-23-6
PUMP COVER 4-21-1
PUMP COVER GASKET 4-23
PUMP DIAPHRAGM 4-27
PUSH ROD 9-29
<Q>
QUICK-CONNECTOR (MALE) 16-15
<R>
RATCHET 5-4
REAR HOUSING 17-14
REAR PANEL 17-15
RECOIL STARTER ASSY 5-1-1
RECTIFIER COMPLETE 7-21
RECTIFIER COMPLETE 20-17-9
RECTIFIER COMPLETE 20-18-9
RECTIFIER KIT 19-14
REED VALVE ASSY 3-18
REEL ASSY 5-3
REMOTE CONTROL FITTING ASSY 14-1
REMOTE CONTROL HEAD ASSY (RC12C) 17-1
REMOTE CONTROL HEAD ASSY (RC12D) 17-2
REMOTE CONTROL LOGO DECAL 18-7
REMOTE CONTROL STOP CORD ASSY L=3900 14-30-1
REMOTE CONTROL STOP CORD ASSY L=5900 14-30-2
RETURN SPRING 5-8
RETURN SPRING 5-9
REVERSE LOCK 20-3
REVERSE LOCK (R) 10-60
REVERSE LOCK ARM 10-61
REVERSE LOCK LEVER 10-52
REVERSE LOCK LEVER GRIP 10-53
REVERSE LOCK LINK 10-66
REVERSE LOCK LINK 20-7
REVERSE LOCK LINK JOINT 20-13
REVERSE LOCK ROD 10-64
REVERSE LOCK SHAFT 10-62
REVERSE LOCK SHAFT 20-4
REVERSE LOCK SHIFT LEVER KIT 20-2
REVERSE LOCK SPRING 10-67
REVERSE LOCK SPRING (S) 10-68
ROD 3-15
ROD 5-60L 1-62
ROD 5-65L 1-54
ROD 5-65L 20-25-16
ROD JOINT φ5 1-56
ROD JOINT φ5 20-25-20
ROD SNAP 3.4-1.6 3-22
ROD SNAP 3.5-2 1-45
ROD SNAP 3.5-2 5-35
ROD SNAP 5-2.5 1-47
ROD SNAP 5-2.5 1-57
ROD SNAP 5-2.5 20-11
ROD SNAP 5-2.5 20-25-15
ROLLER 17-36
ROLLER BEARING 14-18-20 2-5
ROLLER BEARING 16-24-20 9-5
ROLLER BEARING 17-24-20 9-12
ROLLER BEARING 20-26-16 2-9
ROLLER RETAINER 17-46
ROPE ANCHOR 5-19
RUBBER MOUNT (LOWER) 10-30
RUBBER MOUNT (UPPER) 10-25
RUBBER PLUG 4-20
<S>
SAFETY ROPE φ5-1600 19-2
SCREW 1-52
SCREW 1-77
SCREW 3-19
SCREW 3-33
SCREW 4-8
SCREW 4-14
SCREW 4-25
SCREW 5-26
SCREW 5-32
SCREW 6-9
SCREW 6-11
SCREW 6-14-1
SCREW 6-23
SCREW 6-25-1
SCREW 6-27
SCREW 7-16
SCREW 7-23
SCREW 7-34
SCREW 7-35
SCREW 9-31
SCREW 9-34
SCREW 11-10
SCREW 12-25
SCREW 16-17
SCREW 17-25
SCREW 17-28
SCREW 17-29
SCREW 17-30
SCREW 17-42
SCREW 18-13
SCREW 20-17-10
SCREW 20-17-22
SCREW 20-17-24
SCREW 20-18-10
SCREW 20-18-21
SCREW 20-20-10
SEAL RING 14-29
SEAL RING 13.8-22-3.7 12-7
SEALING PLATE 5-20
SEALING PLUG 2-16
SETTING PIECE 10-46
SETTING PLATE 10-43
SETTING RING 6-21
SHIFT DETENT 13-4
SHIFT DETENT SPRING 13-9
SHIFT GEAR ASSY 17-8
SHIFT LEVER 13-1
SHIFT LEVER STOP ADJUST 13-7
SHIFT POSITION DECAL 18-2
SHIFT ROD (L) 13-13-2
SHIFT ROD (S) 13-13-1
SHIFT ROD JOINT 13-14
SHIFT ROD LEVER 13-16
SHIM 35-41.9-0.1 9-46-1
SHIM 35-41.9-0.15 9-46-2
SHIM 35-41.9-0.3 9-46-3
SHIM 35-41.9-0.5 9-46-4
SHOULDER BOLT 6-8 10-57
SLOW JET (#60) 4-3-2
SLOW JET (#80) 4-3-1
SNAP 9-26
SNAP PIN d=8 1-60
SNAP PIN d=8 20-25-14
SPACER 11-5
SPACER 17-31
SPACER 12-14-2.2 7-17
SPACER 12-14-2.2 20-18-27
SPACER 25.2-34-1.6 2-20
SPACER 6.1-12-12 20-12
SPACER 6-8-28.5 6-43
SPARK PLUG (BR7HS-10) 1-68-1
SPARK PLUG DECAL (BR7HS10) 12-35-1
SPLIT PIN 1.6-10 13-19
SPLIT PIN 1.6-10 20-15
SPLIT PIN 2.5-22 13-8
SPLIT PIN 2.5-22 13-17
SPLIT PIN 2-12 10-65
SPLIT PIN 2-12 20-14
SPLIT PIN 3-22 9-64
SPRING 4-10
SPRING 9-27
SPRING 11-15
SPRING 14-5
SPRING 20-6
SPRING 20-8
SPRING PIN 10-41
SPRING PIN 10-76
SPRING PIN 20-10
SPRING PIN 3-10 11-11
SPRING PIN 3-12 7-37
SPRING PIN 3-12 9-51
SPRING PIN 3-12 13-15
SPRING PIN 3-12 20-16
SPRING PIN 3-12 20-17-26
SPRING PIN 3-16 5-11
SPRING PIN 3-8 2-13
SPRING RETAINER 9-28
SPRING WASHER 5-16
SPRING WASHER 6-46
SPRING WASHER 7-4b
SPRING WASHER 7-8
SPRING WASHER 7-11
SPRING WASHER 7-24
SPRING WASHER 13-11
SPRING WASHER 14-8
SPRING WASHER 14-11
SPRING WASHER 14-20
SPRING WASHER 20-17-4
SPRING WASHER 20-17-11
SPRING WASHER 20-18-4
SPRING WASHER 20-18-11
START DECAL 12-44
STARTER CABLE L=200 7-27
STARTER CABLE L=200 20-17-12
STARTER CABLE L=200 20-18-12
STARTER CASE 5-2
STARTER HANDLE 5-17
STARTER LOCK 5-29
STARTER LOCK CAM 5-30
STARTER LOCK ROD 1-44
STARTER LOCK ROD 5-34
STARTER LOCK SPRING 5-28
STARTER MOTOR ASSY 7-2
STARTER MOTOR ASSY 20-17-2
STARTER MOTOR ASSY 20-18-2
STARTER MOTOR BRACKET 7-9
STARTER MOTOR BRACKET 20-17-5
STARTER MOTOR BRACKET 20-18-5
STARTER ROPE φ5-1600 5-18
STARTER SEAL 5-22
STARTER SHAFT 5-12
STARTER SOLENOID 7-12
STARTER SOLENOID 20-17-6
STARTER SOLENOID 20-18-6
STARTER SPRING 5-10
STEERING HOOK 14-17
STEERING SHAFT ASSY 10-20-1
STOP SCREW 4-9
STOP SWITCH ASSY 12-21
STOP SWITCH ASSY 18-4
STOP SWITCH DECAL 12-43
STOP SWITCH DECAL 18-6

STOP SWITCH LANYARD ASSY..... 12-22
STOP SWITCH LANYARD ASSY..... 18-5
STOPPER 9-55
STOPPER 10-54
STUD..... 1-48-1
STUD..... 3-7-1
STUD..... 3-9-1
SWITCH PROTECTOR (FOOLPROOF) ... 7-43
SWITCH PROTECTOR (FOOLPROOF) ... 20-18-23
SWIVEL BRACKET 10-15
SWIVEL BRACKET SHAFT ASSY..... 10-9
<T>
TANK FILLER CAP GASKET..... 16-14
TERMINAL CAP 13-13-28..... 7-26
TERMINAL CAP 13-13-28..... 20-17-20
TERMINAL CAP 13-13-28..... 20-18-20
TERMINAL CAP 8-13-28..... 7-28
TERMINAL CAP 8-13-28..... 20-17-13
TERMINAL CAP 8-13-28..... 20-18-13
THERMOSTAT 1-16
THERMOSTAT CAP..... 1-17-1
THERMOSTAT CAP GASKET..... 1-18
THERMOSTAT CAP GASKET..... 20-21-6
THROTTLE ARM..... 17-5
THROTTLE CAM 6-28-1
THROTTLE CAM 6-28-3
THROTTLE DECAL..... 11-4
THROTTLE LEVER ASSY..... 3-11
THROTTLE LEVER END 3-13
THROTTLE LIMITER ARM 1-41
THROTTLE LIMITER SHAFT 1-42-1
THROTTLE ROLLER..... 3-12
THROTTLE SHAFT..... 11-12-1
THROTTLE SHAFT..... 12-31
THROTTLE SHAFT..... 20-25-6
THROTTLE SHAFT DAMPER..... 11-6
THROTTLE SHAFT SUPPORT..... 12-33
THROTTLE SHAFT SUPPORT..... 20-25-7
THRUST HOLDER 9-61-1
THRUST PLATE..... 2-1-1
THRUST PLATE..... 2-2
THRUST PLATE..... 17-23
THRUST PLATE (UPPER) 10-23
THRUST ROD 10-13
THRUST ROD SPRING 10-14
TILLER HANDLE..... 11-3
TILLER HANDLE ASSY 11-1-1
TILLER HANDLE ASSY 20-25-3
TILLER HANDLE KIT 20-25-1
TILLER HANDLE SUB-ASSY 11-2-1
TILT HANDLE 15-5
TILT STOPPER..... 10-40
TILT SWITCH PLUG..... 17-24
TOOL KIT 19-1
TOP COWL ASSY..... 15-1
TOP COWL SEAL..... 15-9
TOP COWL SUB-ASSY..... 15-3
TRIM TAB..... 9-16
TWIN REMOTE CONTROL KIT 17-56
<U>
UNIVERSAL PINION 10-21
UNIVERSAL PINION 20-25-5
<W>
WASHER 1-9-1
WASHER 1-15
WASHER 1-29
WASHER 1-71
WASHER 3-10-1
WASHER 3-17
WASHER 3-21
WASHER 5-15
WASHER 5-25
WASHER 6-45
WASHER 6-49
WASHER 7-4a
WASHER 10-6
WASHER 10-7
WASHER 10-28
WASHER 10-58
WASHER 10-71
WASHER 13-6
WASHER 14-21
WASHER 14-26
WASHER 16-18
WASHER 17-32
WASHER 17-33
WASHER 17-35
WASHER 17-38
WASHER 10.5-27-1.2..... 10-29
WASHER 12.5-24-1..... 7-18
WASHER 12.5-24-1..... 20-18-28
WASHER 12.5-32-2.5..... 9-62
WASHER 14-22-1 12-9
WASHER 17.1-22-1.5..... 9-22
WASHER 17-30-1.6..... 6-18
WASHER 5.5-14-1.2 14-6
WASHER 6.5-21-1..... 5-7
WASHER 6-16-1.5..... 6-35
WASHER 6-16-1.5..... 10-55
WASHER 6-16-1.5..... 12-13
WASHER 6-16-1.5..... 15-8
WASHER 8.1-16-1.5 10-37
WASHER 8.4-15.5-1.6 1-51
WASHER 8.4-15.5-1.6 3-28
WASHER 8.5-18-1.6 1-59
WASHER 8.5-18-1.6 10-56
WASHER 8.5-18-1.6 20-25-13
WASHER 9.6-18-2..... 14-25
WATER PIPE (L) 8-14-2
WATER PIPE (S) 8-14-1
WATER PIPE (UL)..... 20-26-4
WATER PIPE AUXILIARY MOUNT..... 8-4
WATER PIPE SEAL (LOWER)..... 9-39
WATER PIPE SEAL (UPPER) 8-15
WATER PUMP GUIDE PLATE 9-44
WATER PUMP GUIDE PLATE 20-22-8
WATER PUMP GUIDE PLATE 20-23-7
WATER PUMP IMPELLER 9-35-1
WATER PUMP IMPELLER 20-22-4
WATER PUMP IMPELLER 20-23-4
WATER PUMP KIT (CHROME PLATED) .. 20-23-1
WATER PUMP REPAIR KIT 20-22-1
WATER STRAINER..... 9-30
WATER STRAINER..... 9-33
WAVE WASHER 17-20
WAVE WASHER d=12 13-2
WAVE WASHER d=14 12-10
WAVE WASHER d=8 1-43
WAVE WASHER d=8 5-31
WELCH PLUG..... 1-12

INDEX (Parts Number)

121-32071-0 9-13
121-32071-0 20-24-4
128-02605-1 6-43
151-33159-0 6-48
314-72185-0 5-37
31H-06848-0 12-22
31H-06848-0 18-5
31H-75014-0 7-4
31H-76010-0 7-2
31H-76010-0 20-17-2
31H-76015-0 7-3
332-00021-1 2-36
332-60005-3 9-6
332-60006-1 1-24
332-60006-1 9-7
332-60006-1 20-24-3
332-60223-0 9-41
332-60223-0 20-24-6
332-62101-1 10-77
332-64221-0 9-27
332-66021-0 9-53
332-66021-0 20-24-8
332-66033-0 9-55
332-70201-0 16-11
332-70261-0 12-27
332-83723-0 14-4
332-83724-0 14-5
332-83725-0 14-6
334-00131-0 6-16
334-00133-0 6-18
334-65021-0 9-35-1
334-65021-0 20-22-4
334-65021-0 20-23-4
336-06973-0 12-23-1
336-60007-0 19-13
336-62415-0 9-42
336-62415-0 9-54
336-62415-0 20-24-7
336-70112-0 12-28
336-76091-0 6-30
336-76091-0 6-50
338-01131-1 1-5
338-01131-1 3-2
338-01133-0 1-36
338-01133-0 1-39
338-01403-0 6-3
338-01403-0 20-21-10
338-02215-0 3-30
338-02215-0 12-30
338-05019-0 5-17
338-05131-0 5-19
338-05216-0 5-28
338-05252-0 5-29
338-05255-0 5-27
338-60218-2 1-20
338-60218-2 10-3
338-60218-2 10-38
338-67147-0 12-7
338Q67141-0. 12-6
344-67177-1 10-16
345-01111-0 1-10
345-01111-0 8-3
345-05003-1 5-4
345-05004-1 5-10
345-05135-1 5-5
345-05223-1 1-45
345-05223-1 5-35
345-05224-0 20-11
345-62441-0 10-17
345-63048-0 11-6
345-63713-0 1-49
345-66226-0 12-14
345-66226-0 20-25-10
345-67117-0 3-32
345-67117-0 12-15
345-67117-0 12-16
345-67142-1 12-11
345-76023-0 12-20
345-76023-0 14-31
345-76023-0 20-17-29
345-83721-0 14-2
346-00116-0 2-20
346-01032-0 1-18
346-01032-0 20-21-6
346-05228-1 6-22
346-05234-0 1-56
346-05234-0 20-25-20
346-62124-1 10-10
346-62127-0 10-12
346-62421-1 10-18
346-62438-0 10-46
346-63201-3 11-19
346-63722-2 6-20
346-64027-1 9-20
346-64081-0 9-46-1
346-64082-0 9-46-2
346-64083-0 9-46-3
346-64084-0 9-46-4
346-64121-5 9-63
346-64124-5 9-62
346-65013-0 9-14
346-65013-0 20-24-5
346-66334-0 10-54
346-67115-0 5-7
346-67165-0 12-17
346-67165-0 20-25-18
346-76039-1 7-43
346-76039-1 20-18-23
346-76040-0 7-12
346-76040-0 20-17-6
346-76040-0 20-18-6
346-76160-2 19-14
346-76212-0 7-30
346-83732-0 14-13
346-84830-1 14-17
349-62126-0 10-11
350-00001-1 2-39-1
350-00004-1 2-39-2
350-00011-0 2-30-1
350-00014-0 2-30-2
350-00021-1 2-44
350-00024-1 2-45
350-00032-1 2-11-1
350-00033-1 2-14-1
350-00034-2 2-15
350-00040-0 2-8
350-00051-1 2-12
350-00061-1 2-17
350-00062-0 2-16
350-00107-0 2-2
350-00115-0 2-1-1
350-00121-0 6-1
350-00121-0 20-21-9
350-01030-2 1-16
350-01093-0 1-12
350-01215-1 12-2
350-01215-1 20-21-20
350-01401-0 6-2
350-02104-2 3-3
350-02104-2 20-21-14
350-02105-3 3-4
350-02105-3 20-21-15
350-02305-2 1-26
350-02305-2 20-21-7
350-02306-2 1-27
350-02306-2 20-21-8
350-03174-0 3-15
350-03176-0 3-13
350-04005-0 4-27
350-04014-0 4-24
350-05000-3 5-1-1
350-05013-1 5-18
350-05104-1 5-3
350-05105-1 5-2
350-05116-1 5-20
350-05123-0 5-8
350-05124-0 5-9
350-05132-0 5-12
350-05136-0 5-21
350-05211-0 1-41
350-05217-0 5-34
350-05222-0 1-44
350-05253-0 5-30
350-06025-0 6-13
350-60211-0 9-5
350-61012-3 12-36
350-61012-3 20-21-19
350-61301-1 10-25
350-61302-0 10-30
350-61336-0 10-31
350-61337-0 10-26
350-62121-2 10-13
350-62415-0 10-24
350-62417-0 10-22
350-62423-0 10-23
350-62437-0 10-42
350-62439-1 10-43
350-63046-0 11-7
350-63061-1 12-31
350-63061-1 20-25-6
350-63063-0 12-33
350-63063-0 20-25-7
350-63064-1 10-21
350-63064-1 20-25-5
350-63711-2 1-46
350-63715-1 1-62
350-63723-0 6-21
350-64010-2 9-18
350-64020-1 9-19
350-64032-0 9-22
350-64218-0 9-25
350-64219-0 9-26
350-64222-1 9-28
350-64223-1 9-29
350-64301-0 9-47-1
350-64302-0 9-47-2
350-64303-0 20-26-5
350-64322-0 9-2
350-64326-1 9-3
350-65011-1 9-38
350-65011-1 20-22-7
350-65014-0 9-39
350-65016-1 9-37
350-65025-0 9-44
350-65025-0 20-22-8
350-65100-0 8-14-1
350-65110-0 8-14-2
350-65120-0 20-26-4
350-65204-0 8-4
350-65205-0 8-16
350-65206-0 8-15
350-66110-0 13-1
350-66115-0 13-7
350-66121-0 13-4
350-66214-0 13-13-1
350-66215-0 13-13-2
350-66223-0 13-18
350-66223-0 20-9
350-66225-0 13-16
350-66241-0 13-14
350-66302-0 20-13
350-66315-0 10-67
350-66337-0 20-12
350-67101-0 13-12
350-67104-0 12-5
350-67105-0 12-8
350-67154-0 3-35
350-76010-0 20-18-2
350-76011-0 7-9
350-76011-0 20-17-5
350-76011-0 20-18-5
350-76081-0 7-15
350-76081-0 20-18-25
350-83820-0 14-9
350-83870-0 14-14
350B02300-1 1-22-1
350B02302-1 1-25-1
350Q61110-0. 20-26-2
350Q61191-4. 8-1-1
350Q61192-5. 8-1-2
350Q61402-2. 10-32
350Q62010-3. 10-20-1
351-00001-2 2-35-1
351-00004-2 2-35-2
351-00011-0 2-28-1
351-00014-0 2-28-2
351-01005-1 1-13-1
351-01005-1 20-21-4
353-67162-0 12-18
353-67162-0 20-25-19
353-76037-0 6-31
353-83728-1 1-58
353-83728-1 20-25-11
353-84321-0 17-4
353-84371-0 17-32
353-84388-0 17-40
353-84904-0 14-32
353-84916-0 14-25
353-84918-0 14-23
361-72026-1 12-35-1
361-76026-0 7-42
361-76026-0 20-18-22
361-76050-0 7-31
361-76050-0 20-17-23
361-76073-0 7-32
361-76110-1 18-11
361-76161-0 19-15
361-83857-0 14-30-2
361-84415-0 17-55
362-00128-0 2-4
362-02100-1 3-18
362-02311-0 8-7-1
362-02312-2 8-8
362-60206-1 9-30
362-60211-0 9-12
362-64030-1 9-21
362-64211-3 9-23
362-64215-0 9-24
362-64231-0 9-61-1
362-65231-1 20-23-1
362-65238-0 20-23-6
362-65239-0 20-23-7
362-87322-1 20-22-1
362B01100-5 1-1-2
362B64107-1 9-59-1
364-63718-0 6-28-3
369-60206-0 9-33
369-62122-2 10-14
369-62434-0 20-6
369-72019-2 11-4
369-84418-0 17-54
393-01131-0 1-6
393-01137-0 1-7
393-01160-0 1-31
397B01001-0 1-11-1
398-06830-0 12-21
398-06972-1 1-65
398-06972-1 1-67
398-06972-1 7-20
398-06972-1 12-24
398-06972-1 20-17-8
398-06972-1 20-18-8
398-61207-0 8-5
398-61307-0 10-27
398-61308-2 10-29
398-62396-1 10-47
398-62396-1 10-49
398-63012-0 11-9
398-63041-0 11-12-1
398-63053-0 11-5
398-63717-1 1-54
398-63717-1 20-25-16
398-66012-0 9-49-1
398-66013-0 9-49-2
398-66014-0 20-26-6
398-66031-0 9-52

398-76049-0 7-39
398-76049-0 20-17-28
398-76080-1 7-14
398-76080-1 20-18-24
398-76083-0 7-19
398-76083-0 20-18-26
398-83880-1 14-1
398-87321-3 20-24-1
398B01001-1 1-11-2
398Q60100-2. 9-9
398Q63000-6. 20-25-1
398Q63003-4. 11-1-1
398Q63003-4. 20-25-3
398Q87301-4. 20-1-2
398Q87302-4. 20-1-1
398Q87314-1. 20-26-1
3A1-83710-1 14-16
3A1-83722-0 14-3
3A3-06830-0 18-4
3A3-76037-0 6-19
3A3-76037-0 6-36
3A3-76037-0 18-14
3A3-76086-1 18-12
3A3-76145-0 7-28
3A3-76145-0 20-17-13
3A3-76145-0 20-18-13
3A3-81301-0 17-56
3A3-83314-2 17-9
3A3-84307-0 17-44
3A3-84364-2 17-10
3A3-84365-1 17-5
3A3-84368-0 17-20
3A3-84374-0 17-31
3A3-84376-0 17-13
3A3-84381-0 17-8
3A3-84383-0 17-35
3A3-84391-0 17-21
3A3-84403-0 17-17
3A3-84421-0 17-36
3A3-84422-0 17-23
3A3-84423-0 17-43
3A3-84424-0 17-45
3A3-84425-0 17-47
3A3-84426-0 17-46
3A3-84432-0 17-27
3A3-84435-0 17-22
3AA-76145-0 7-26
3AA-76145-0 20-17-20
3AA-76145-0 20-18-20
3AA-83719-0 1-59
3AA-83719-0 10-56
3AA-83719-0 20-25-13
3AC-62191-0 10-9
3AC-70140-0 16-17
3AC-70145-0 16-18
3AC-70150-0 16-19
3AC-70157-0 16-16
3AC-72200-0 12-43
3AD-02230-0 3-23
3AD-02234-0 3-26
3AD-02235-0 3-25
3AD-02237-0 3-24
3AL-05212-0 10-59
3AL-05254-0 10-57
3AL-66333-0 10-53
3B2-62396-0 10-51
3B2-66322-1 20-3
3B2-70260-1 12-26
3B2-76062-0 7-29
3B2-76062-0 20-17-14
3B2-76062-0 20-18-14
3B2-76120-1 7-25
3B2-76120-1 20-17-16
3B2-76120-1 20-18-16
3B2-76147-2 7-27
3B2-76147-2 20-17-12
3B2-76147-2 20-18-12
3B7-05243-0 1-64
3B7-63731-0 7-18
3B7-63731-0 20-18-28
3B7-63733-0 1-47
3B7-63733-0 1-57
3B7-63733-0 20-25-15
3B7-67179-0 13-20
3B7-70200-5 16-1
3B7-70280-1 16-8
3B7-72201-0 19-2
3B7-76142-1 1-72
3BAB64516-1 9-59-2
3BAB64518-1. 9-59-3
3BAB64521-1. 9-59-4
3BAB64524-1. 9-59-5
3BJ-60001-0 8-6
3BJ-60001-0 20-26-3
3BJ-60108-0 9-15
3BJ-65017-0 9-40-1
3BKQ60101-2. 9-10
3C7-03271-2 7-38
3C7-03271-2 20-17-27
3C7-70211-1 16-4
3C7-70217-0 16-5
3C7-70220-1 16-2
3C7-70224-1 16-3
3C8-02011-0 4-30
3C8-02011-0 20-20-2
3C8-02011-0 20-21-17
3C8-03121-0 4-13
3C8-03121-0 20-20-7
3C8-03121-0 20-21-16
3C8-03125-0 4-7
3C8-03125-0 20-20-6
3C8-03126-0 4-6
3C8-03126-0 20-20-5
3C8-03157-0 4-10
3C8-03169-0 4-4
3C8-03169-0 20-20-3
3C8-03179-1 4-9
3C8-03180-0 4-20
3C8-03181-0 4-18
3C8-03182-0 4-19
3C8-03182-0 20-20-9
3C8-03193-0 4-16
3C8-03193-0 20-20-8
3C8-03193-0 20-21-18
3C8-04002-0 4-29
3C8-04004-0 4-21-1
3C8-04018-0 4-23
3C8-04028-0 4-28
3C8-62421-1 10-45
3C8-66011-0 9-50
3C8-66308-0 6-35
3C8-66308-0 12-13
3C8-66308-0 15-8
3C8-67146-0 12-9
3C8-72100-2 19-1
3E0-70270-0 16-15
3E3-03147-0 4-5-1
3E3-64333-0 4-22
3F0-72185-0 5-36
3F0-72185-0 15-13
3F3-84908-0 14-29
3FS-65029-0 9-43
3FS-65029-0 20-22-3
3FS-65029-0 20-23-3
3FS-65029-0 20-24-2
3G2-00011-0 2-27-1
3G2-00014-0 2-27-2
3G2-02411-0 3-31
3G2-02414-1 3-36
3G2-02414-1 20-21-22
3G2-03100-5 4-1-1
3G2-03120-0 4-12
3G2-03141-0 4-17-2
3G2-03156-0 4-11
3G2-06002-1 6-6
3G2-06023-1 6-8
3G2-06025-1 6-12
3G2-06040-4 6-37-1
3G2-06060-4 6-32
3G2-06061-1 6-33
3G2-62434-0 20-8
3G2-66305-0 20-7
3G2-66311-1 10-52
3G2-66312-2 10-66
3G2-66313-1 10-61
3G2-66319-1 10-62
3G2-66321-0 10-64
3G2-66324-0 20-4
3G2-66331-0 10-68
3G2-66351-0 10-60
3G2-66901-0 20-2
3G2-67151-2 12-4
3G2-67152-0 3-34
3G2-67196-0 3-22
3G2-76055-2 7-33
3G2-76055-2 20-17-21
3G2-76057-1 7-36
3G2-76057-1 20-17-25
3G2-76060-0 7-21
3G2-76060-0 20-17-9
3G2-76060-0 20-18-9
3G2-76100-7 20-17-1
3G2-76142-0 7-22
3G2-76142-0 20-17-30
3G2-76142-0 20-18-29
3G2-76300-5 20-18-1
3G2-84905-0 14-22
3G2-84914-0 14-28
3G2-87121-8 20-21-1
3G2-87122-2 20-20-1
3G2B01100-2. 1-1-1
3G2Q62310-1 10-15
3G2Q62993-2 10-40
3G3-06021-1 6-10
3G4-00043-0 2-9
3G4-87121-9 20-21-2
3GF-70250-1 16-10
3GF-70281-0 16-9
3GF-76020-0 18-8
3GF-76205-0 18-10
3GF-76217-0 18-9-1
3GF-76218-0 18-9-2
3GF-76219-0 18-9-3
3H6B01031-0. 1-17-1
3K9-66137-0 13-3
3KK-01012-0 1-70
3KM-01142-0. 1-74
3KM-06999-0. 6-41
3KM-63104-0. 1-48-1
3KM-67503-0. 5-22
3KZ-70177-0 16-12
3LD-03147-0 20-20-4
3LD-67501-0 15-9
3M2-00031-1. 2-10
3M2-00069-1. 2-7-1
3M2-00122-0. 2-3
3M2-00122-0. 20-21-12
3M2-03100-2. 4-1-2
3M2-03141-0. 4-17-1
3M2-03151-0. 4-2-1
3M2-03152-0. 4-3-1
3M2-03167-0. 3-11
3M2-03171-0. 3-12
3M2-04560-0. 4-3-2
3M2-04616-0. 4-2-2
3M2-05215-0. 5-33
3M2-66226-0. 12-19
3M2-87123-0. 2-26-1
3M2-87124-0. 2-26-2
3M2-87130-0. 2-34-1
3M2-87131-0. 2-34-2
3M2-87801-4. 15-11-1
3M2B02010-1 3-1-1
3M3-00042-0. 2-5
3M3-01012-0. 1-14-1
3M3-01303-0. 1-69
3M3-01303-0. 20-21-21
3M3-02319-0. 5-24
3M3-05227-0. 1-42-1
3M3-06001-1. 6-5
3M3-06091-1. 7-1
3M3-06091-1. 20-17-15
3M3-06091-1. 20-18-15
3M3-61343-0. 10-34
3M3-62106-0. 10-74
3M3-63718-0. 6-28-1
3M3-87801-4. 15-11-2
3M3Q61401-0 10-33
3M3Q63005-3 11-2-1
3M3Q67100-0 12-1-1
3M3Q67645-8 15-1
3M4-01005-0. 1-13-2
3M4-01005-0. 20-21-5
3M4-60108-0. 12-3
3M4-61343-0. 10-35
3M4-66113-0. 13-9
3M4-76084-0. 7-17
3M4-76084-0. 20-18-27
3M4-87123-0. 2-29-1
3M4-87124-0. 2-29-2
3M4-87130-0. 2-38-1
3M4-87131-0. 2-38-2
3M4-87801-4. 15-11-3
3M5B87090-C 20-19-1
3M7B87090-F. 20-19-3
3NT-02319-0 1-28
3NT-63046-0 11-8
3NT-63207-0 11-20
3NTQ63011-0. 11-3
3NTQ67521-0. 15-5
3P0-01143-0 1-75
3P0-60218-0 1-78
3P0-66233-0 10-37
3P0-83857-0 14-30-1
3PR-06972-0 5-23
3PR-06972-0 6-26
3PR-06972-0 12-23-2
3PR-06972-0 20-17-19
3PR-06972-0 20-18-19
3R0-66308-0 10-55
3RS-65022-1 9-36
3RS-65022-1 20-22-6
3RS-70020-0 16-13
3RS-70021-0 16-14
3RSQ62102-0. 10-75
3T5-01133-0 1-35
3T5-10046-0 1-76
3T5-84398-0 7-40
3T5-84398-0 7-41
3T5-84398-0 20-17-18
3T5-84398-0 20-18-18
3TGQ67640-0. 15-3
3U2-63506-0 17-49
3U2-72187-0 17-52
3U2-72200-0 18-6
3U2-77367-0 17-51
3U2-84331-0 18-1
3U2-84334-0 18-7
3U2-84336-1 18-2
3U2-84339-1 17-26
3U2-84343-0 17-19
3U2-84371-0 17-33
3U2-84375-0 17-28
3U2-84398-0 18-3
3U2-84401-0 17-16
3U2-84404-0 17-18
3U2-84414-0 17-7
3U2-84416-0 17-3
3U2-84431-0 17-37
3U2-84442-0 17-39
3U2-84452-0 17-24
3U2-84917-0 17-50
3U2B84312-0. 17-41
3U2B84350-1. 17-1
3U2B84360-1. 17-2
3U2B84366-0. 17-15
3U2B84440-0. 17-53
3U2B84441-0. 17-14
3V1-60217-0 9-16
3V1-63035-1 11-13
3V1-63036-0 11-15
3V1-63077-0 11-14
3V1Q62105-2. 10-72
3V1Q62108-1. 10-73
3V6-62117-0 10-5
3V6Q62112-3. 10-1
3V6Q62113-2. 10-2
3V9-87326-0 9-60-1
3V9Q60000-1. 9-4
3VK-63107-0 17-48
3VK-84375-0 17-29
3VL-84375-0 17-30

3VS-67587-0 12-44
910103-0518 14-10
910103-0525 17-12
910103-0612 12-12
910103-0616 1-21
910103-0625 11-16
910103-0660 6-44
910103-0830 14-18
910103-0840 14-27
910103-0885 10-69
910103-5514 6-29
910103-5612 1-66
910103-5612 1-73
910103-5612 . . . . . .7-25a
910103-5612 10-50
910103-5612 20-17-17
910103-5612 20-18-17
910103-5620 9-17
910103-5620 10-4
910103-5620 10-39
910103-5625 8-9
910103-6512 9-56
910103-6616 6-34
910103-6616 14-15
910103-6618 7-13
910103-6618 20-17-7
910103-6618 20-18-7
910103-7630 6-47-1
910103-7630 6-47-2
910103-7630 12-34
910103-7630 20-25-8
910114-0616 13-5-1
910114-0616 13-10-1
910114-0635 5-13
910114-5630 1-19-1
910121-6620 6-4
9101E3-0830 10-19
9101E3-5652 9-45
9101E3-5652 20-22-9
9101E3-5675 11-17
9101E3-5818 10-44
910306-0405 4-15
9106E3-0808 1-23
910903-0506 3-14
915324-0625 3-7-1
915324-0630 3-9-1
916103-0550 3-16
916103-0680 3-20
916103-0830 7-7
916103-0830 7-10
916103-0830 20-17-3
916103-0830 20-18-3
916124-0628 3-5-1
916124-0635 3-6-1
916124-0845 1-8-1
921503-0406 17-42
921503-0430 9-31
921503-0525 1-52
921503-0525 6-23
921503-0525 7-23
921503-0525 20-17-10
921503-0525 20-18-10
921503-0530 1-77
921503-0620 3-19
921503-5316 18-13
921503-5430 5-26
921503-5510 6-27
921503-5612 12-25
921503-6408 7-35
921503-6408 20-17-24
921503-6512 7-34
921503-6512 20-17-22
921503-6612 7-16
921503-6612 20-18-21
921503-7616 5-32
921521-6406 6-14-1
921521-6510 6-25-1
921521-6525 6-11
921521-6530 6-9
921603-0512 17-25
921703-0305 4-25
921722-0410 4-8
921803-0525 11-10
921803-0620 9-34
922503-0410 4-14
922503-0410 20-20-10
922553-0512 3-33
930103-0500 1-53
930103-0500 1-55
930103-0500 1-63
930103-0500 6-24
930103-0500 14-12
930103-0500 17-11
930103-0500 20-25-17
930103-0600 1-61
930103-0600 5-14
930103-0600 10-8
930103-0600 14-7
930103-0600 17-34
930103-0600 20-25-12
930103-0800 3-27
930103-0800 10-70
930103-0800 14-19
930121-0600 3-8-1
930203-0300 4-26
930203-0600 . . . . . .7-4c
930403-0400 9-32
930403-0600 11-18
930403-0600 15-7
930403-0800 1-50
930403-0800 14-24
931121-1600 6-17
940103-0500 3-17
940103-0600 1-29
940103-0600 3-21
940103-0600 5-25
940103-0600 6-45
940103-0600 6-49
940103-0600 . . . . . .7-4a
940103-0600 13-6
940103-0800 1-15
940103-0800 10-58
940103-0800 10-71
940103-0800 14-21
940103-0800 14-26
940103-0800 17-38
940103-1000 10-28
940121-0600 3-10-1
940121-0600 5-15
940121-0800 1-9-1
9401E3-0600 10-6
9401E3-0600 10-7
9401E3-0800 1-71
940203-0800 1-51
940203-0800 3-28
941303-0500 7-24
941303-0500 14-11
941303-0500 20-17-11
941303-0500 20-18-11
941303-0600 6-46
941303-0600 . . . . . .7-4b
941303-0600 13-11
941303-0600 14-8
941303-0800 7-8
941303-0800 7-11
941303-0800 14-20
941303-0800 20-17-4
941303-0800 20-18-4
941322-0600 5-16
941403-0800 1-43
941403-0800 5-31
941403-1200 13-2
941403-1400 12-10
945102-2500 2-21
945303-0500 5-6
945303-0500 10-78
945303-0500 20-5
945303-0600 10-63
945303-0600 12-32
945303-0600 17-6
945303-0600 20-25-9
951403-0310 11-11
951403-0312 7-37
951403-0312 13-15
951403-0312 20-16
951403-0312 20-17-26
951403-0316 5-11
951403-0535 20-10
951403-0540 10-41
951403-0622 10-76
951407-0308 2-13
951407-0312 9-51
951503-0212 10-65
951503-0212 20-14
951503-0322 9-64
951503-1610 13-19
951503-1610 20-15
951503-2522 13-8
951503-2522 13-17
951603-0800 1-60
951603-0800 20-25-14
9601-0-6205 9-8
9601-0-6205 9-11
9601-0-6302 9-48
9603-3-6305 2-18
9603-3-6305 2-19
9701-1-1015 1-68-1
98AB-30-270 1-38
98AB-50-185 12-29
98AB-50-220 3-29
98AB-701600. 16-7
98AB-70-700 16-6
98AL-40-270 1-30

Copyright © 2025 Tohatsu Corporation. All rights reserved. No part of this manual may be reproduced or transmitted in any form or by any means without the express written permission of Tohatsu Corporation.

2025 PARTS CATALOG

M 9.9D2
M 15D2
M 18E2
Models

Serial Number 000001BE～
OB No.002-21043-0BE 350 2501

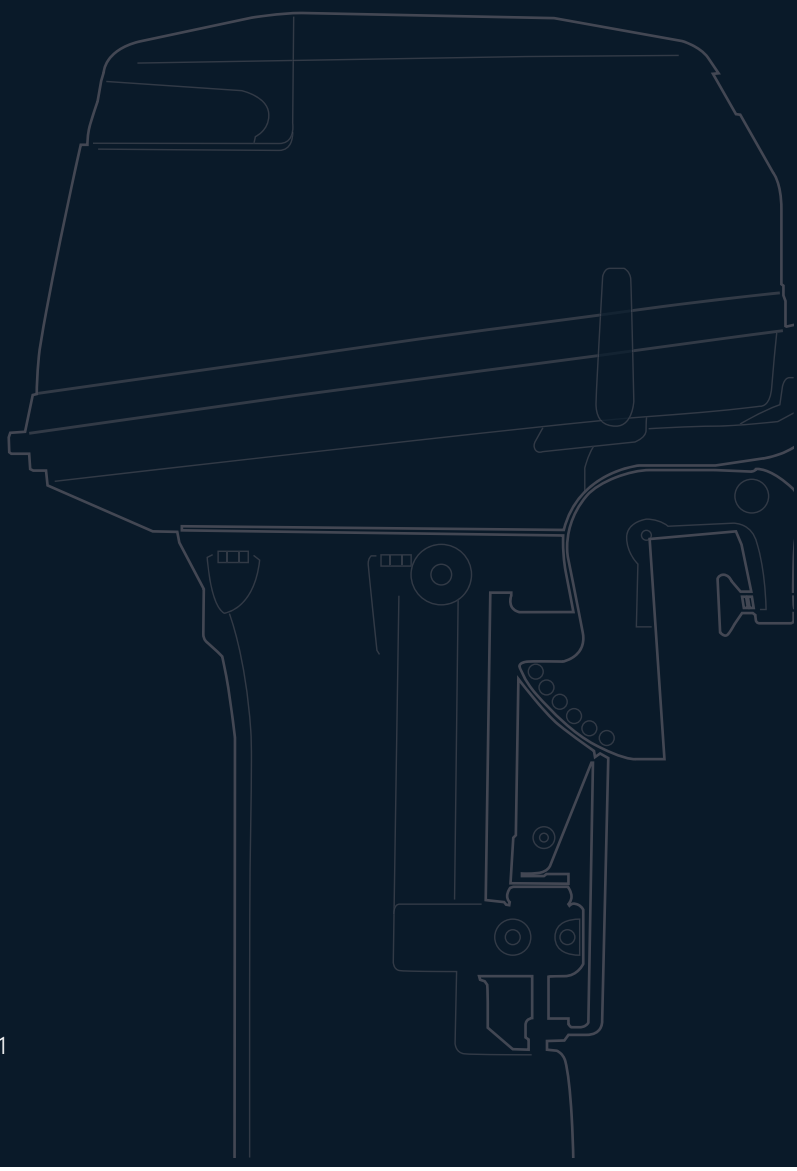

トーハツ株式会社

〒174-0051
東京都板橋区小豆沢 3-5-4
Tel: 03 (3966) 3116

TOHATSU CORPORATION

5-4, Azusawa 3-Chome, Itabashi-Ku
Tokyo 174-0051, Japan
Tel: +81-3-3966-3117　Fax: +81-3-3966-2951
www.tohatsu.com